Comesterogroup
Competitive Through Innovation

CATALOGO

Riconoscitori di monete/banconote
Separatori di monete
Sistemi Cashless
Erogatori di monete
Cambiamonete/banconote
Start lavaggi
Casse automatiche
Dispositivi di gestione
Sistemi di conteggio
Accessori

Sistemi di pagamento automatizzato

Apparecchi per gestioni self-service

Sistemi di pagamento automatizzato

Apparecchi per gestioni self-service

Comestero group
Competitive Through Innovation

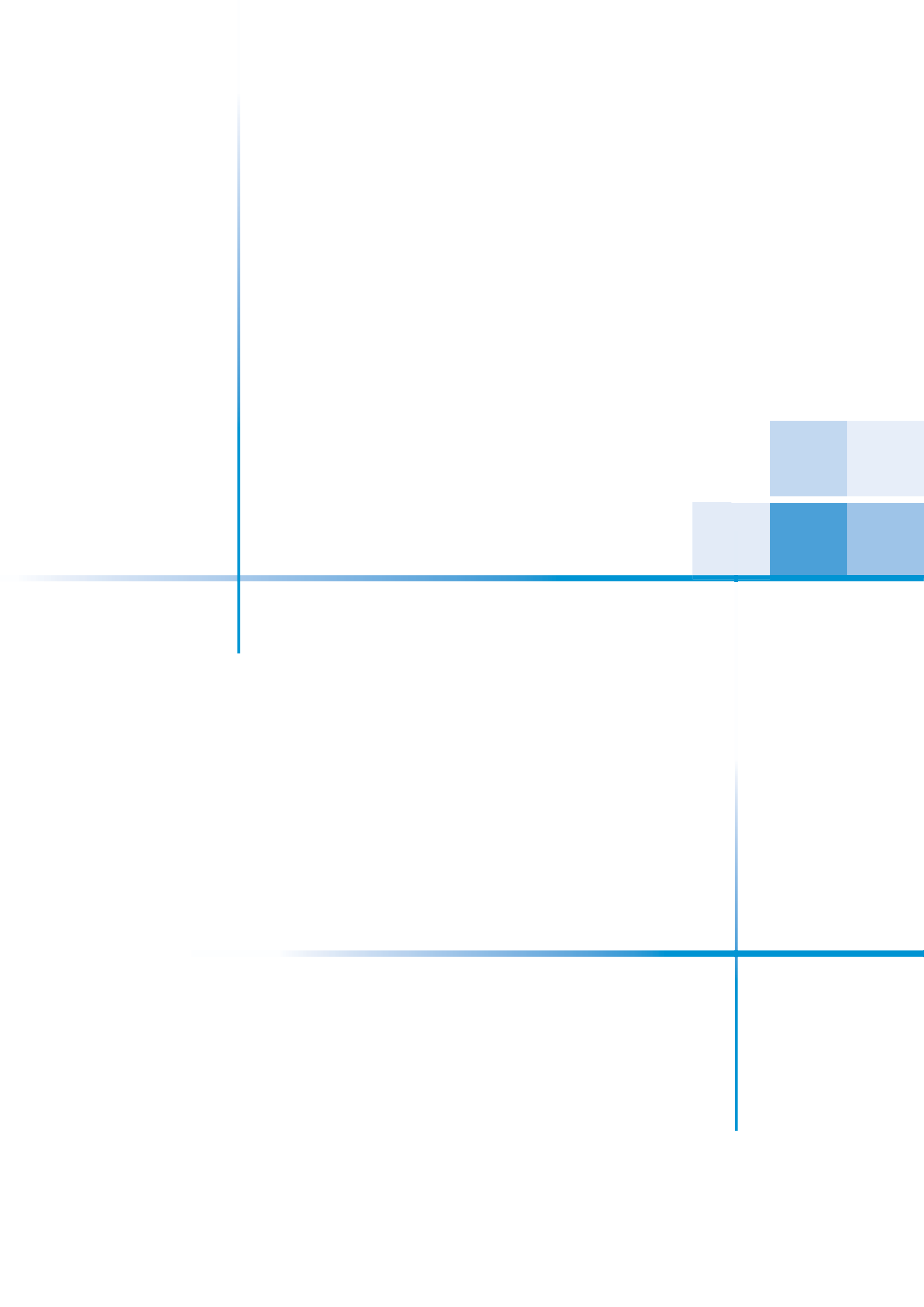

Company profile

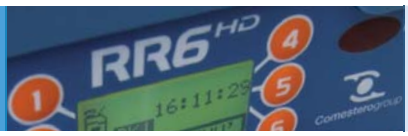

COMESTEROGROUP

Comesterogroup è una società internazionale leader nella fornitura di sistemi di pagamento e apparecchi per gestioni self-service.
Nata in Italia negli anni '70, in breve è divenuta un Gruppo di respiro internazionale con sedi in Francia, Polonia, Spagna, Germania e Gran Bretagna e un ufficio di rappresentanza in Argentina.
L'offerta commerciale è ampia e articolata e include validatori di monete e banconote, sistemi di pagamento cashless, sistemi di deconto in radiofrequenza, cambiamonete/banconote, attivatori di autolavaggi, casse automatiche e macchine per il conteggio.
Di recente Comesterogroup ha ottenuto la certificazione ISO 9001:2008, come ulteriore conferma del grande impegno nei confronti dei clienti per il rispetto di standard qualitativi sempre più elevati. Realizzare un sistema di gestione della qualità che sia condiviso da tutto il personale dell'azienda è la dimostrazione di una maturità ormai raggiunta e la base per affrontare nuovi progetti di sviluppo.

Comesterogroup
Competitive Through Innovation

TÜV SÜD ISO 9001

UNI EN ISO 9001:2008
Certificato nr. 50 100 9945

La nostra missione

Offrire una gamma di sistemi di pagamento a 360°
ai professionisti del mercato italiano e internazionale

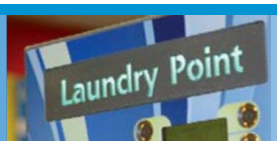

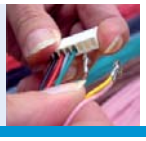

La qualità dei prodotti e il posizionamento del gruppo tra i leader di settore sono il risultato tangibile di un affiatato lavoro di squadra: tutto il personale opera infatti in stretta sinergia, integrando competenze ed esperienze, per offrire ai clienti soluzioni mirate.
Questa filosofia, abbinata ai continui investimenti in Ricerca e Sviluppo, ha permesso alla società di soddisfare le esigenze dei più svariati mercati: da quelli tradizionalmente rivolti al self-service come Gaming, Vending, Carwash e Laundry, a quelli di recente acquisizione come quello Turistico, Industriale, Pubblico e Sportivo.

La nostra filosofia

Spirito di squadra ed eccellenza prima di tutto

Oggi, nello stabilimento italiano di oltre 11.000 mq, viene realizzata la produzione destinata a più di 50 Paesi nel mondo, raggiunti grazie a una rete capillare di Centri di Distribuzione e Assistenza che operano a diretto contatto con le sedi e gli uffici principali. L'azienda ha strutturato, inoltre, la propria organizzazione interna destinando il 30% della forza lavoro all'attività di customer care, per garantire tempestività di intervento e supporto operativo per ogni necessità. L'assistenza alla clientela viene, inoltre, fornita attraverso il portale aziendale multilingue con aree specifiche dedicate.
Innovazione continua, qualità del prodotto e soddisfazione del cliente sono gli elementi che hanno da sempre contraddistinto l'offerta Comesterogroup e che ne hanno reso possibile il successo, testimoniato da oltre 1.000.000 di gettoniere immesse sul mercato.

La passione per l'eccellenza che caratterizza la casa madre italiana viene condivisa anche dalle filiali e dagli uffici di rappresentanza sparsi nel mondo: Comesterogroup France, infatti, con sede alle porte di Parigi, è una realtà dinamica che in soli sette anni ha saputo affermarsi nei settori del vending, carwash, gaming e multimedia.
Comesterogroup Polska gode di una posizione strategica per il presidio dei mercati dell'est Europa e dell'area Baltica e vanta un team vendite affiatato e un qualificato reparto di assistenza.
Comesterogroup España ha sede nella città di Barcellona e sin dalla sua fondazione nel 2002, ha mostrato con successo l'esportabilità dei prodotti Comesterogroup nella penisola iberica.
Comesterogroup Deutschland, di recente costituzione, è il frutto di una joint venture tra Comesterogroup e uno dei suoi principali partner, Innovative Technology, e può contare sulla consolidata esperienza di queste due grandi realtà per soddisfare le esigenze del mercato tedesco.
Comesterogroup UK segue i mercati del Regno Unito e dell'Irlanda.
L'ufficio di rappresentanza in Argentina, infine, permette a Comesterogroup di essere più vicino alle richieste dei clienti di tutta l'area del Centro-Sud America.

Le nostre convinzioni

L'apporto che ogni collaboratore fornisce all'azienda è l'elemento che catalizza i fattori di successo. La diversità è un valore fondamentale. La creazione di un ambiente fertile per lo sviluppo di nuove idee e la passione per la novità permettono di andare oltre le aspettative del cliente.

Sommario

Riconoscitori di monete

RM5 HD pag. 12
RM5 HD T pag. 14
RM5 Evolution pag. 16
RR6 HD pag. 18
B100 - B300 - B400 - B700 pag. 20
A comparazione pag. 22

Separatori di monete

Cinco pag. 26
Separatori da 3 a 4 vie più rifiuto pag. 28

Riconoscitori di banconote

Smart Payout pag. 32
NV11 pag. 34
NV200 pag. 36
NV9 USB pag. 38
BV100 pag. 40
NV10 USB pag. 42
BV20 pag. 44

Sistemi Cashless

WorldKey pag. 48
WorldKey Lite pag. 52
WorldKey Move pag. 56
World Key UltraLite pag. 60
CrediFast pag. 62
Easy Charge pag. 64
Meisaku kit pag. 66
Periferiche WorldKey pag. 67
EuroKey NEXT MDB/EXE pag. 70
EuroKey NEXT PARALLELA pag. 72
Apollo pag. 74
Apollo X2 pag. 76
Apollo XL pag. 78

Erogatori di monete

Smart Hopper pag. 82
Flow pag. 84
Evolution pag. 86
Cube MKII pag. 88

Cambiamonete/banconote/ticket

CashIO pag. 92
Rock pag. 94
Swing pag. 96
Break pag. 98
Nexus PRO pag. 100
Jolly PRO pag. 102
Twin Jolly PRO pag. 104
Easy PRO pag. 106
Dual Coin PRO pag. 108
Smart Jolly pag. 110
Smart Easy pag. 112
Changeuro SimplyCoin pag. 114
Changeuro MultiCoin pag. 116
SimplyCoin pag. 118
Autocoin Advance pag. 120
Autocoin Plus pag. 122
SimplyCoin Air pag. 124

Comesterogroup
Competitive Through Innovation

Start lavaggi

SimplyStart Touch pag. 128
SimplyStart Advance pag. 130
SimplyStart pag. 132
Pit Start pag. 134
Pit Wash pag. 136
Pit Point + pag. 138
Pit Point pag. 140

Casse automatiche

Laundry PRO pag. 144
Laundry Point pag. 146
My Laundry pag. 148

Dispositivi di gestione

AutoAccess pag. 152
Pit Service pag. 156
MyService pag. 158
MultiService pag. 160
EasyService pag. 162
Blue Box, Grey Box, pag. 164
D.A. Box e Koro Box pag. 165
Box 1100 pag. 166
Schede elettroniche pag. 168

Sistemi di conteggio

Mach 6 pag. 174
Mach 3 pag. 176
401 pag. 177
Gamma PRC pag. 178
Happy Counter pag. 180
Ntegra pag. 181
Nvision pag. 182
Siclo F2 pag. 183
CV1100 pag. 183
SB-7 pag. 184
SB1100 pag. 185
C930 pag. 186
9001 pag. 187
Easy Control pag. 187

Accessori

Serrature pag. 190
Introduzioni pag. 193
Gettoni pag. 196
Pulsanti pag. 198
Testate Luminose pag. 199
Luci di vincita pag. 199
Componenti pag. 200

Riconoscitori di monete

Vasta gamma di gettoniere per soddisfare le esigenze dei più svariati mercati.
Sono dotate di diversi parametri di riconoscimento che garantiscono un elevato livello di accettazione delle monete/gettoni e di discriminazione dei falsi.
È possibile personalizzare le etichette di alcuni modelli per dare maggiore visibilità al logo dell'azienda.

- RM5 HD
- RM5 HD T
- RM5 Evolution
- RR6 HD
- B100
- B300
- B400
- B700
- A Comparazione

Gettoniere elettroniche

RM5 HD

Nuova gettoniera con sistema HD ad alta discriminazione

La nuova gettoniera RM5 HD ha fissato nuovi standard di riferimento nella validazione delle monete. Attraverso 5 diversi sensori e 10 parametri di riconoscimento, assicura un elevatissimo livello di riconoscimento delle monete e di discriminazione dei falsi, con una velocità da primato di 6 monete al secondo (anche di taglio diverso). L'innovativa tipologia costruttiva assicura robustezza e durabilità, mentre gli avanzati sistemi antifrode elettronici e meccanici garantiscono un alto grado di sicurezza nelle varie tipologie d'installazione. L'etichetta della gettoniera può essere personalizzata per dare maggiore visibilità al marchio dell'azienda.

Caratteristiche

- Sistema HD ad alta discriminazione basato su 10 differenti parametri relativi a: misure di frequenza, ampiezza e fase.
- Tecnologia di riconoscimento a 5 sensori: 3 sensori induttivi, 1 sensore ottico, 1 sensore magnetico.
- Elevata velocità d'accettazione: 6 monete al secondo, anche di diverso taglio.
- Compatibile con tutti i tipi di separatori di monete presenti sul mercato.
- Avanzato sistema antifrode elettronico e meccanico: rilevazione elettronica del filo di ripescaggio, rilevazione del verso di movimento della moneta, 3 trappole meccaniche, lametta taglia filo.
- Innovativa tipologia costruttiva.
- Led di segnalazione.
- Disponibile anche in versione tropicalizzata per adattarsi a contesti esposti agli agenti atmosferici.
- Disponibile anche in versione USB.

Disegni Tecnici

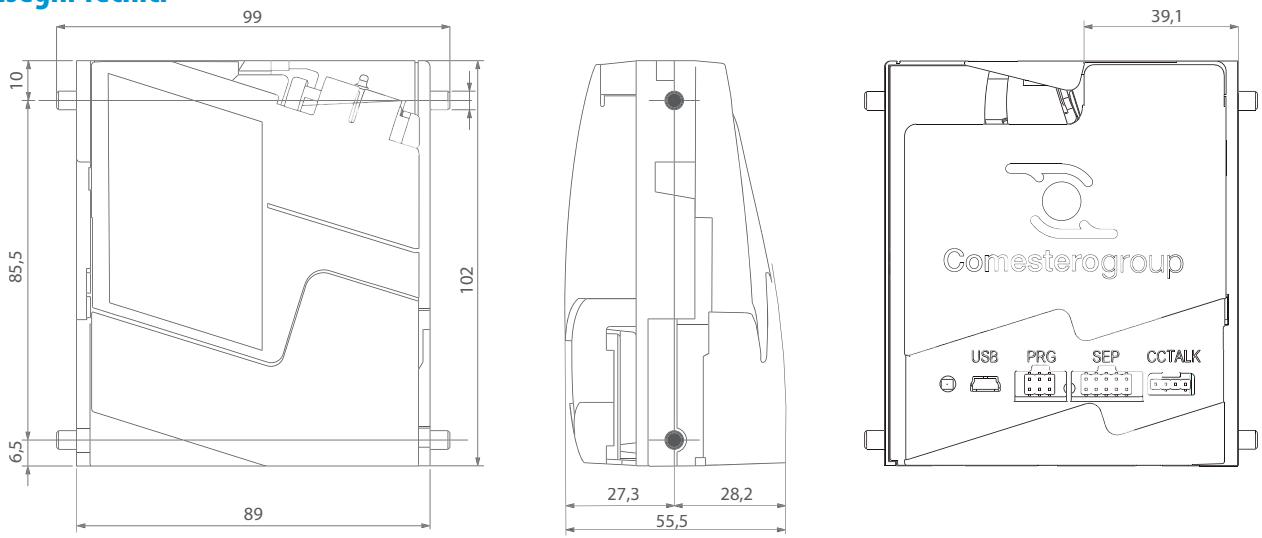

N.B: *Unità di misura: mm*

Tools

MultiConfig

Programma di configurazione attraverso PC prelevabile gratuitamente dall'area download del sito www.comesterogroup.it.

Virtual Dip Switch

Nuovo dispositivo per effettuare operazioni di configurazione sul campo.

Kit di programmazione PC

Composto da supporto gettoniera, test box, alimentatore, cavetto di interfaccia, software MultiConfig.

Area Download

File di taratura per monete, prelevabile gratuitamente dall'area download del sito www.comesterogroup.it.

Configurazioni meccaniche

RM5 HD è disponibile in due varianti, con diverso canale di accettazione.

- La variante A, ottimizzata per l'euro, che accetta monete con diametro massimo di 27 mm e spessore massimo di 2,4 mm.
- La variante B, che accetta invece monete con diametro massimo di 31,5 mm e spessore massimo di 3,2 mm.

Ognuna delle due varianti è disponibile in quattro modelli, al fine di soddisfare diverse esigenze d'installazione.

Modello	Ingresso moneta	Rifiuto moneta
F	Superiore o frontale	Frontale
V	Superiore	Frontale
B	Superiore o frontale	Inferiore/ sinistro
G	Superiore	Inferiore/ destro

Versioni

- Validatore Parallelo
- Validatore Parallelo con separatore
- Validatore modalità Spagna
- Validatore Binario
- Validatore Binario Confida
- Totalizzatore ad emissione di impulsi di credito
- Totalizzatore ad impulsi di credito con comando separatore
- ccTalk Giochi Italia
- ccTalk Full

Accessori opzionali

- Adattatore verticale RM1000-ADATTA5 per macchine vending senza rendiresto
- Adattatore a validatori da 3½" a 5"
- Piastre frontali: disponibili nelle versioni mod. F1 (60x118 mm) - F6 (60x152 mm)
- Imbuti di raccolta monete di altezze differenti: 9,16,25 mm
- Kit PC per RM5 HD composto da: supporto gettoniera, test box, alimentatore, cavetto di interfaccia, software MultiConfig
- Virtual Dip Switch
- Grafica dell'etichetta personalizzabile per quantità.

Prodotti correlati

- Vasta gamma di separatori
- Differenti modelli di introduzioni
- Cambiamonete/cambiabanconote/ticket
- SimplyStart Advance
- Autocoin Advance
- Sistemi di conteggio delle monete
- Casse automatiche

Specifiche Tecniche

Dimensioni (BxHxP)	99 x 102 x 55,5 mm
Peso	200 g
Tensione di alimentazione	12 ÷ 24 (±10%) Vdc
Corrente assorbita	Stand by: max 70mA In accettazione: max 400mA
Temperatura di funzionamento	-25°C ÷ 70°C - 10% ÷ 75% di umidità non condensata
Monete accettate	Ø 16 ÷ 27 mm; spessore max 2,4 mm (Standard) Ø 16 ÷ 31,5 mm; spessore max 3,2 mm (con canale di accettazione: 4,5 mm)
Velocità di accettazione (senza sorter)	Fino a 6 monete al secondo

Gettoniere elettroniche

RM5 HD T

La gettoniera con sistema HD allarga i propri confini

RM5 HD T unisce l'elevato grado di sicurezza e affidabilità proprie della gettoniera RM5 HD alla capacità di automatizzare fino a 2 servizi a pagamento.
RM5 HD T trova applicazione in ambienti come, ad esempio, postazioni self-service con aspiratori, lava tappeti o distributori di prodotti per la cura dell'automobile, ma è l'ideale anche in ambienti come lavanderie automatiche e campeggi, dove l'erogazione dei servizi è la regola.
I 5 diversi sensori e i 10 differenti parametri di identificazione assicurano elevati livelli di riconoscimento delle monete e di discriminazione dei falsi, con una velocità da primato (fino a 6 monete al secondo), mentre gli avanzati sistemi antifrode elettronici e meccanici garantiscono un alto grado di sicurezza nelle diverse tipologie d'installazione.

Caratteristiche

- Sistema HD ad alta discriminazione, basato sul controllo di 10 differenti parametri relativi a: misure di frequenza, ampiezza e fase.
- Tecnologia di riconoscimento a 5 sensori: 3 sensori induttivi, 1 sensore ottico e 1 sensore magnetico.
- Elevata velocità di accettazione: fino a 6 monete al secondo, anche di taglio diverso.
- Avanzato sistema antifrode elettronico e meccanico: rilevazione del verso di movimento delle monete, 1 trappola meccanica, lametta taglia filo.
- In grado di pilotare direttamente un display RM924.
- Dotata di 2 uscite a relé per gestire eventuali schede elettroniche supplementari per l'attivazione di 2 servizi.
- Funzione di totalizzatore a 2 prezzi a doppio reset per l'erogazione di 2 prodotti in funzione del credito accumulato o, in alternativa, funzione di doppio timer progressivo per eseguire fino a 2 temporizzazioni distinte, i cui tempi sono legati direttamente al credito accumulato.
- Programmazione a PC mediante l'utilizzo del software MultiConfig, oppure, in alternativa, programmazione a bordo della gettoniera stessa, mediante il collegamento al display RM924 e 2 pulsanti.
- Led di segnalazione di stato e diagnostica.
- Innovativa tipologia costruttiva che assicura robustezza e durata nel tempo.

Disegni Tecnici

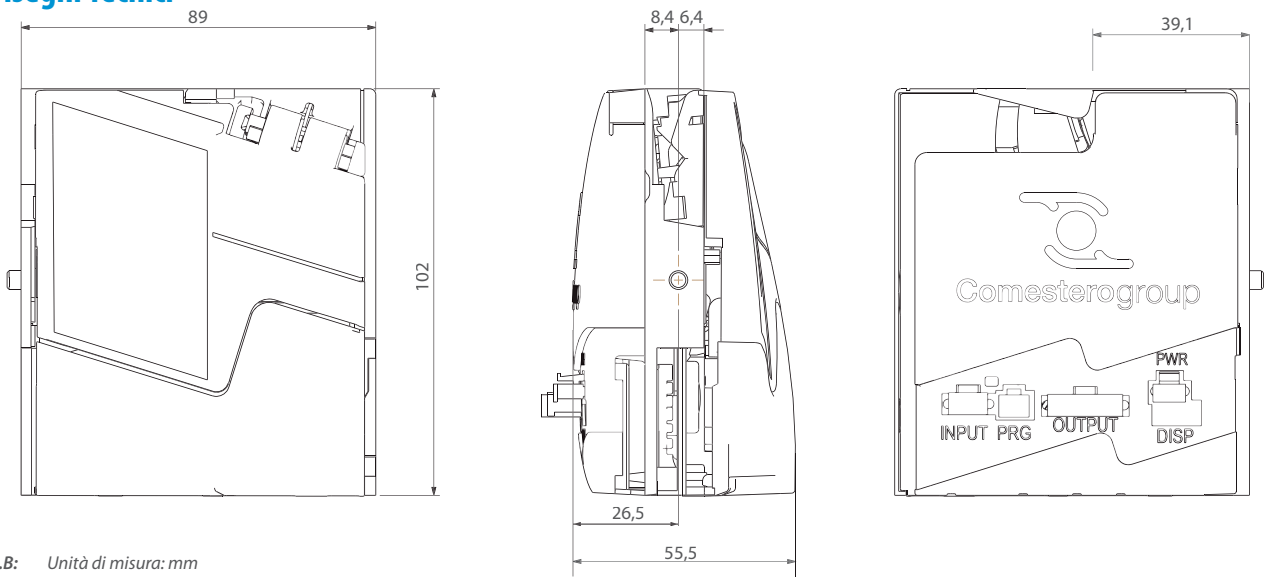

N.B: *Unità di misura: mm*

Tools

MultiConfig

Programma di configurazione attraverso PC prelevabile gratuitamente dall'area download del sito www.comesterogroup.it.

Kit di programmazione PC

Composto da supporto gettoniera, alimentatore, cavetto di interfaccia, software MultiConfig.

Area Download

File di taratura per monete, prelevabile gratuitamente dall'area download del sito www.comesterogroup.it.

Configurazioni meccaniche

RM5 HD T è disponibile in 2 varianti, con diverso canale di accettazione.

- La variante A, ottimizzata per l'euro, che accetta monete con diametro massimo di 27 mm e spessore massimo di 2,4 mm.
- La variante B che accetta, invece, monete con diametro massimo di 31,5 mm e spessore massimo di 3,2 mm.

Le 2 varianti sono disponibili nel modello F con ingresso moneta superiore o frontale e rifiuto moneta frontale.

Versioni

- Singolo totalizzatore impulsivo ad attivazione automatica: al raggiungimento del costo del servizio, l'impulso si attiva.
- Doppio totalizzatore impulsivo ad unico prezzo con attivazione esterna, mediante pulsanti.
- Timer singolo ad attivazione automatica.
- Doppio timer a 2 prezzi ad attivazione esterna, mediante pulsanti.

Accessori opzionali

- Piastre frontali: disponibili nelle versioni mod. F1 (60 x 118 mm) – F6 (60 x 152 mm)
- Imbuti di raccolta monete di altezze differenti: 9, 16, 25 mm
- Kit PC per RM5 HD composto da: supporto gettoniera, alimentatore, cavetto di interfaccia, software MultiConfig.
- Grafica dell'etichetta personalizzabile per quantità

Prodotti correlati

- Sistemi di conteggio delle monete
- Vasta gamma di gettoni

2 uscite a relé ausiliarie per la gestione di 2 servizi esterni o di 2 pulsanti.

Specifiche Tecniche

Dimensioni (BxHxP)	99 x 102 x 55,5 mm
Peso	200 g
Tensione di alimentazione	12 ÷ 24 (+- 10%) Vdc/Vac
• Uscite relé con contatti di scambio liberi da tensione	2A/30Vdc-1A/24Vac
• Ingressi optoisolati (per 2 pulsanti di selezione) con corrente alternata o continua	24Vdc/24 Vac
Corrente assorbita	Stand by: max 70mA In accettazione: max 400mA
Temperatura di funzionamento	-20° C ÷ 55° C
Monete accettate	Ø 16 ÷ 27 mm, spessore max 2,4 mm (versione standard) Ø 17 ÷ 31,5 mm; spessore max 3,2 mm (con canale d'accettazione: 4,5 mm)
Velocità di accettazione (senza sorter)	Fino a 6 monete al secondo

Gettoniere elettroniche

RM5 Evolution

Il riconoscitore di monete dall'indiscussa qualità e affidabilità

La gettoniera RM5 Evolution si contraddistingue per la consolidata qualità e affidabilità. L'elettronica di cui è dotata combina una straordinaria selettività ad un'estrema versatilità di programmazione: attraverso il sistema di Cloning è possibile trasferire i parametri di configurazione da una gettoniera campione ad un'altra.
L'etichetta della gettoniera può essere personalizzata per dare maggiore visibilità al marchio dell'azienda.

Caratteristiche

- 3 coppie di sensori induttivi, mediante i quali vengono elaborati 6 differenti parametri riguardanti il materiale e la massa.
- 3 coppie di sensori ottici per il riconoscimento del diametro della moneta.
- Dispositivo di antiripescaggio meccanico.
- Dispositivo di antiripescaggio elettronico.
- Dispositivo di anti "intrusione" elettronico (solo per versione F).
- Lametta trancia filo.
- Sistema di compensazione automatica dei sensori ottici per variazioni di temperatura, tensione e luminosità.
- Canali di riconoscimento: fino a 59, tutti reindirizzabili sulle uscite. I primi 6 supportano la modalità Self-Prog.
- Uscite open collector.
- Interfaccia seriale per connettività esterna (programmatore portatile, PC) per taratura, collaudo e aggiornamento di tabelle dei valori e dei parametri di funzionamento.
- Segnalazione crediti: parallela, binaria, impulsiva.
- Disponibile anche in versione tropicalizzata per adattarsi a contesti esposti agli agenti atmosferici.

Piastre frontali: mod. F1 (60x118 mm) - F3 (60x180 mm) - F6 (60x152 mm)

Adattatore RM1000-ADATTA5 verticale per macchine vending senza rendiresto

Disegni Tecnici

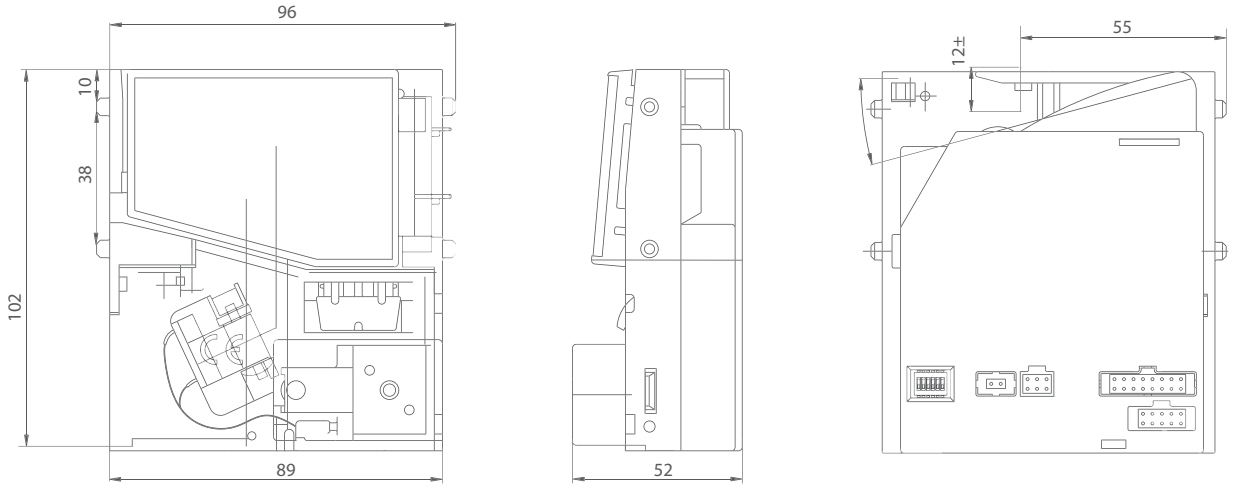

N.B: *Unità di misura: mm*

Tools

Area Download

File di taratura per monete, prelevabile gratuitamente dall'area download del sito www.comesterogroup.it.

Clone 5

Software per effettuare la programmazione, la configurazione e la diagnostica (non utilizzabile nella versione ccTalk giochi Italia).

Programmer

Strumento portatile per effettuare le operazioni di programmazione e configurazione direttamente in campo (non utilizzabile nella versione ccTalk).

Kit USB

Composto da 1 scheda e 1 cavo USB, permette di collegare simultaneamente al PC una gettoniera RM5 ed un lettore di banconote senza l'ausilio di ulteriori adattatori.

Versioni

00 Validatore Parallelo
01 Validatore Parallelo con separatore
E0 Validatore modalità Spagna
AT Validatore modalità Spagna con impulsi a tempo differenziato
B0 Validatore Binario
BC Validatore Binario Confida
0M Validatore Multimpulso
10 Totalizzatore a 2 prezzi
14 Totalizzatore a 1 prezzo con reset interno a tempo
FD Totalizzatore per fontanelle
20 Totalizzatore ad emissione di impulsi di credito
21 Totalizzatore ad impulsi di credito con comando separatore
30 Timer progressivo
3R Timer progressivo con emissione del credito temporizzato a richiesta
3C Timer progressivo con uscita contatore
40 Totalizzatore con impulsi di credito a richiesta
60 Totalizzatore con emissione di crediti temporizzati a richiesta
70 Totalizzatore monoprezzo a vendita multipla

Configurazioni meccaniche

Modello	Ingresso moneta	Rifiuto moneta
G	Superiore	Inferiore
F	Superiore o frontale	Frontale
B	Superiore o frontale	Inferiore
V	Superiore	Frontale
M	Superiore o frontale	Inferiore
S	Superiore	Inferiore

Accessori opzionali

- Adattatore verticale RM1000-ADATTA5 per macchine vending senza rendiresto
- Adattatore a validatori da 3½" a 5"
- Piastre frontali: mod. F1 (60x118 mm) - F3 (60x180 mm) - F6 (60x152 mm)
- Frontale speciale F6 con serratura
- Protezione per frontale F6, per la salvaguardia da tentativi di effrazione e frode
- Protezione per difendere RM5 da agenti esterni, quali acqua o spruzzi
- Imbuti di raccolta monete di altezze differenti: 9,16,25 mm
- AGCAVO10P: cavo standard per collegare la gettoniera alla macchina ospitante. Disponibile nelle lunghezze da 15 a 250 cm
- RMPRINTERF5: cablaggio per connettere una RM5 Evolution ad un PC in modalità seriale
- SERIALE USB: cavo per convertire una connessione seriale in USB
- Programmer
- Kit USB
- Grafica dell'etichetta personalizzata per quantità

Specifiche Tecniche

Dimensioni (BxHxP)	89 x 102 x 52 mm
Peso	185 g
Tensione di alimentazione	12 ÷ 24 Vdc ±10%
Potenza assorbita	4W a 12 Vdc
Corrente assorbita	A riposo: 35 mA max, 12 Vdc In riconoscimento: 50 mA max, 12 Vdc In accettazione: 340 mA max,12 Vdc
Portata massima in corrente	200 mA a 24 Vdc ±10% (da canale 1 a canale 4) 800 mA a 24 Vdc ±10% (da canale 5 a canale 6)
Temperatura di funzionamento	0°C÷ 55°C - 10 ÷ 75% di umidità non condensata
Monete accettate	Ø 16 ÷ 31,5 mm; spessore fino a 3,3 mm
Monete riconoscibili	tutte le monete euro da 1 c a 2 €
Velocità di accettazione	3 monete al secondo

Prodotti correlati

- Vasta gamma di separatori di monete
- Differenti modelli di introduzioni
- Cambiamonete/banconote/ticket
- Dispositivi di gestione
- Start lavaggi
- Sistemi di conteggio delle monete

Gettoniere rendiresto

RR6 HD

L'incontro tra tecnologia e affidabilità. Versioni Executive e MDB

RR6 HD è la nuova gettoniera rendiresto progettata per garantire le più alte prestazioni di funzionamento, durata nel tempo, facilità d'utilizzo e manutenzione.
Ricca di caratteristiche innovative, RR6 HD si presenta come la gettoniera rendiresto più capiente attualmente sul mercato, l'unica ad offrire contemporaneamente avanzati sistemi di gestione dei dati contabili e facilità di configurazione, grazie alla SD-card integrata, al collegamento USB con il PC e all'interfaccia IRDA.
RR6 HD risponde alle esigenze degli operatori del settore consentendo ai gestori del Vending di ottenere le migliori performance ad un prezzo decisamente competitivo. Inoltre, è un prodotto completamente modulare, progettato per rendere semplici le operazioni di controllo e sostituzione delle varie parti.
Disegnata dall'industrial designer Zecca & Zecca, RR6 HD è realizzata con materiali che ne assicurano la continuità di prestazioni nel corso del tempo.

Caratteristiche

- Gruppo di riconoscimento e validazione basato sul sistema ad alta discriminazione, già impiegato con successo nella gettoniera RM5 HD.
- Gruppo di separazione a 8 vie, veloce e affidabile.
- Esclusivo gruppo estrattore, con brevetto originale Comesterogroup, che assicura precisione e velocità nel payout.
- Cassetta a 6 tubi componibile con la capacità monete più elevata disponibile sul mercato.
- Interfaccia utente composta da un ampio display grafico e pratici tasti di selezione.
- Capacità di autotest e autodiagnostica sul gruppo gettoniera/separatore e modulo estrattore direttamente in campo, grazie all'interfaccia utente.
- Grande flessibilità nelle operazioni di configurazione e di gestione dei dati contabili, grazie alla SD-card integrata, al collegamento USB con il PC e all'interfaccia IRDA.
- Componenti modulari, studiati per essere facilmente accessibili e ispezionali, direttamente in campo, senza bisogno di strumentazione.
- Applicazione universale grazie alle due versioni: Executive e MDB.

Disegni Tecnici

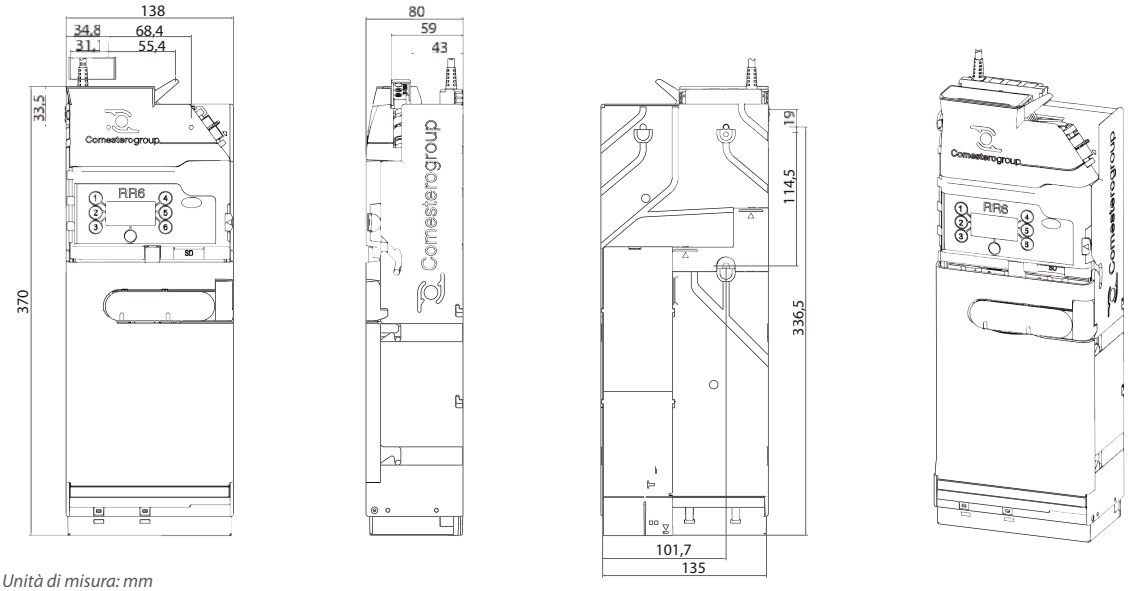

N.B: *Unità di misura: mm*

Tools

Multiconfig

Software per effettuare le operazioni di configurazione e di visualizzazione dei dati contabili su PC.

Capacità monete

La gettoniera rendiresto RR6 HD è in assoluto la più capiente sul mercato: presenta una cassetta a 6 tubi, con una capacità monete insuperabile. Il merito è di una progettazione e di un'ingegnerizzazione che hanno puntato alla modularità e ridotto al minimo l'ingombro dei vari componenti. In ogni posizione della cassetta è possibile inserire tutti i tipi di tubo, da quello di dimensione minima (per 0,01 €) a quello di grande dimensione (per 2 €).
Inoltre, in una particolare posizione della cassetta tubi (la numero 3) è possibile montare un tubo in grado di contenere monete fino a 27,5 mm di diametro. La cassetta è componibile: non ci sono configurazioni prestabilite dei tubi per i vari tagli; i tubi possono essere applicati alla cassetta separatamente, con innumerevoli possibilità di personalizzazione.

Versioni

- Executive version
- MDB version
- My RR6HD

Accessori opzionali

- Connessione USB al PC per utilizzo di Multiconfig
- SD-card
- Stampante Kyoline
- Interfacciamento Irda ai palmari di terzi per il download del file di audit

Prodotti correlati

- Sistemi cashless
- Riconoscitori di banconote

Specifiche Tecniche

Dimensioni (BxHxP)	138 x 371 x 80 mm
Peso	1.680 g
Tensione di alimentazione	Versione MDB: 20 ÷ 42,5 Vdc Versione Executive: 24 Vac ± 10%
Potenza assorbita	A riposo: max 3,5W Con gruppo estrattore in azionamento: 0,6 Amp a 40 Vdc e 1 Amp a 24 Vdc In accettazione: 0,45 Amp
Temperatura di funzionamento	0°C ÷ 50°C

Monete euro	Capacità tubi
2 €	72
1 €	68
50 c	66
20 c	74
10 c	82
5 c	96
2 c	96
1 c	96

My RR6 HD: la soluzione integrata "cash and cashless"

RR6 HD è da oggi disponibile anche con il sistema cashless WorldKey UltraLite per la gestione completa dei pagamenti. L'affidabilità di RR6 HD si sposa con la sicurezza della tecnologia Mifare® per garantire massima facilità di gestione e grande flessibilità nei pagamenti. My RR6 HD è il kit all-in-one in grado di incrementare le vendite e rispondere a tutte le esigenze degli operatori del settore.

Funzionalità

- Diverse modalità di gestione dei prezzi.
- Prezzi di vendita:100 prezzi cash + 100 prezzi cashless con possibilità di gestire 2 fasce annuali.
- Modalità di vendita in contante singola o multipla.
- Gestione del valore massimo caricabile sul supporto.
- Rilevazione delle transazioni in contante e delle transazioni effettuate con chiavi/tag.
- Aggiornamenti firmware in campo.

Gettoniere meccaniche

B100 - B300 - B400 - B700

Accettatori di monete o gettoni adatti alle più svariate applicazioni

Selezionano con alta affidabilità una moneta o un gettone per diametro, peso e spessore.
Nel caso di gettoni scanalati, è possibile avere un'ulteriore discriminazione attraverso il profilo della cava presente sulla mascherina di introduzione. Montaggio su piastra frontale.

B100

Caratteristiche

- Accettatore di gettoni a piastra frontale.
- Realizzato in materiale termoindurente (ABS), specifico per applicazioni esterne.
- Disponibile con o senza bobina di blocco a varie tensioni d'alimentazione.

Specifiche Tecniche

Dimensione piastre frontali	Versione F1: 60 x 118 mm Versione F6: 60 x 152 mm
Peso	110 g
Monete accettate	1 gettone
Dimensioni gettoni/monete accettate	Ø 22 ÷ 27,8 mm
Montaggio	su piastra frontale

Accessori opzionali

Piastre frontali: disponibili nei mod. F1 e F6

Prodotti correlati

- Vasta gamma di gettoni
- Sistemi di conteggio delle monete

B300

Caratteristiche

- Selettore di monete o gettoni pratico e resistente.
- Realizzato in materiale termoindurente (ABS), specificamente per applicazioni esterne.
- Disponibile con o senza bobina di blocco a varie tensioni d'alimentazione.

Specifiche Tecniche

Dimensione piastre frontali	Versione F1: 60 x 118 mm Versione F6: 60 x 152 mm
Peso	170 g
Monete accettate	1 gettone o 1 moneta
Dimensioni gettoni/monete accettate	Ø 17 ÷ 32 mm
Montaggio	su piastra frontale

Accessori opzionali

Piastre frontali: disponibili nei mod. F1 e F6

Prodotti correlati

- Vasta gamma di gettoni
- Sistemi di conteggio delle monete

B400

Caratteristiche

- Selettore di monete o gettoni, robusto e ridotto negli ingombri.
- Dotato di numerosi sistemi di controllo: spessore, peso, bordo, ferma rondelle, controllo magnetico, antishock, 3 controlli sul diametro.
- Realizzato in acciaio per applicazioni esterne.
- Disponibile con o senza bobina di blocco a varie tensioni d'alimentazione.
- In opzione, elettromagnete di blocco con eventuale ritenuta della moneta.

Specifiche Tecniche

Dimensione piastre frontali	Versione F1: 60 x 118 mm Versione F6: 60 x 152 mm
Peso	300 g
Monete accettate	1 moneta o 1 gettone
Dimensioni gettoni/monete accettate	Ø 17 ÷ 32 mm
Montaggio	su piastra frontale

Accessori opzionali

Piastre frontali: disponibili nei mod. F1 e F6
Elettromagnete di blocco con eventuale ritenuta della moneta

Prodotti correlati

- Vasta gamma di gettoni
- Sistemi di conteggio delle monete

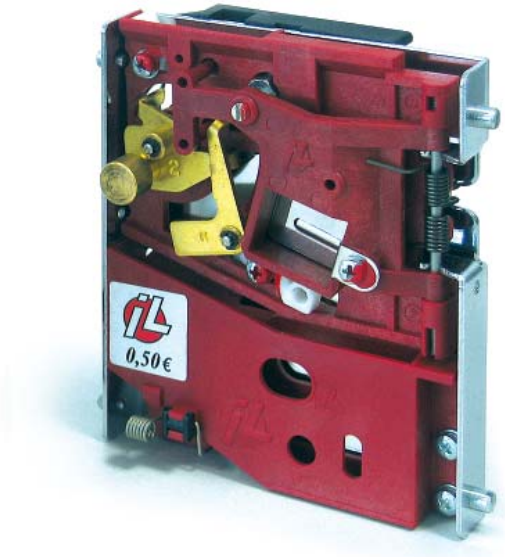

B700

Caratteristiche

- Selettore di monete o gettoni semplice, preciso e compatto.
- Dispone di 7 controlli standard: 5 controlli dimensionali, 1 controllo di peso e 1 controllo di densità magnetica tramite campo magnetico.
- I punti di fissaggio, studiati secondo gli standard internazionali, garantiscono facilità di applicazione anche su macchine già in funzione.
- Disponibile anche in versione B7G per soli gettoni.

Specifiche Tecniche

Dimensioni (BxHxP)	89 x 102 x 15 mm
Peso	225 g
Monete accettate	1 moneta o 1 gettone
Dimensioni gettoni/monete accettate	Ø 17 ÷ 32 mm
Montaggio	su piastra frontale

Prodotti correlati

- Vasta gamma di gettoni
- Sistemi di conteggio delle monete

A comparazione

Affidabile selezione di monete/gettoni tramite comparazione del campione inserito

Seleziona con affidabilità una moneta o un gettone tramite la comparazione elettronica del campione inserito.
Estremamente semplice da utilizzare, presenta una nuova versione con bobina speciale, per riconoscimento monete euro, e con inibizione.
Il suo impiego è previsto in diversi campi di applicazione: gaming, sale gioco, aree di servizio, campeggi, palestre.

Caratteristiche

- Alta affidabilità.
- Accettazione e scarto moneta verticale o a piastra frontale.
- Riconoscimento elettronico basato su diametro, spessore e materiale costruttivo del campione inserito.
- Braccio di comparazione moneta scorrevole per agevolare l'operazione di cambio del campione inserito.

Funzionalità

Compara in modo impeccabile le caratteristiche della moneta inserita con quelle del campione.

Prodotti correlati

- Vasta gamma di gettoni
- Sistemi di conteggio delle monete

Specifiche Tecniche

Dimensioni (BxHxP)	Versione con piastra frontale: 64 x 123 x 89 mm
Peso	200 g
Tensione di alimentazione	12 Vdc ± 20%
Corrente assorbita	200 mA a 12 Vdc (in accettazione)
Monete accettate	1 moneta o 1 gettone
Dimensioni gettoni/monete accettate	Ø 18 ÷ 31 mm; spessore 1,2 ÷ 3 mm
Monete riconoscibili	tutte le monete euro da 5 c a 2 €
Montaggio	su piastra frontale

Separatori di monete

Permettono di dividere le monete accettate dalla gettoniera nei tagli prestabiliti (da 2 a 5 diversi) e di inviare le restanti al rifiuto.
Disponibili con introduzione della moneta dall'alto o mediante piastra frontale per adattarsi alle più svariate applicazioni.

- Cinco
- Da 3 a 4 vie più rifiuto

Separatori di monete

Cinco

Il separatore a 5 vie compatibile con tutti i tipi di macchine da gioco

Cinco è il nuovo separatore a 5 vie più rifiuto che è stato appositamente studiato per soddisfare le esigenze di qualsiasi tipo di macchina da gioco.
Può essere installato sia su macchine che operano in ccTalk sia in parallelo, grazie alla possibilità di passare con facilità da una modalità all'altra.
Il motore di reject, disponibile in opzione, permette di gestire in maniera motorizzata il rifiuto delle monete. Anche in questo caso, l'installazione è possibile su qualsiasi tipo di macchina grazie alla doppia possibilità di connessione: con connettore a 4 pin o con adattatore a 3 pin, entrambi forniti in dotazione.
Per le sue caratteristiche, Cinco è il partner ideale della nuova serie di gettoniere elettroniche ad alte prestazioni RM5 HD.

Caratteristiche

- **5 vie di separazione più rifiuto.**
- **Compatibilità totale con altri separatori equivalenti.**
- **Installazione semplificata.**
- **Struttura in policarbonato.**
- **Selezione tramite jumper della modalità di funzionamento: ccTalk, ccTalk Italia o parallela.**

Disegni Tecnici

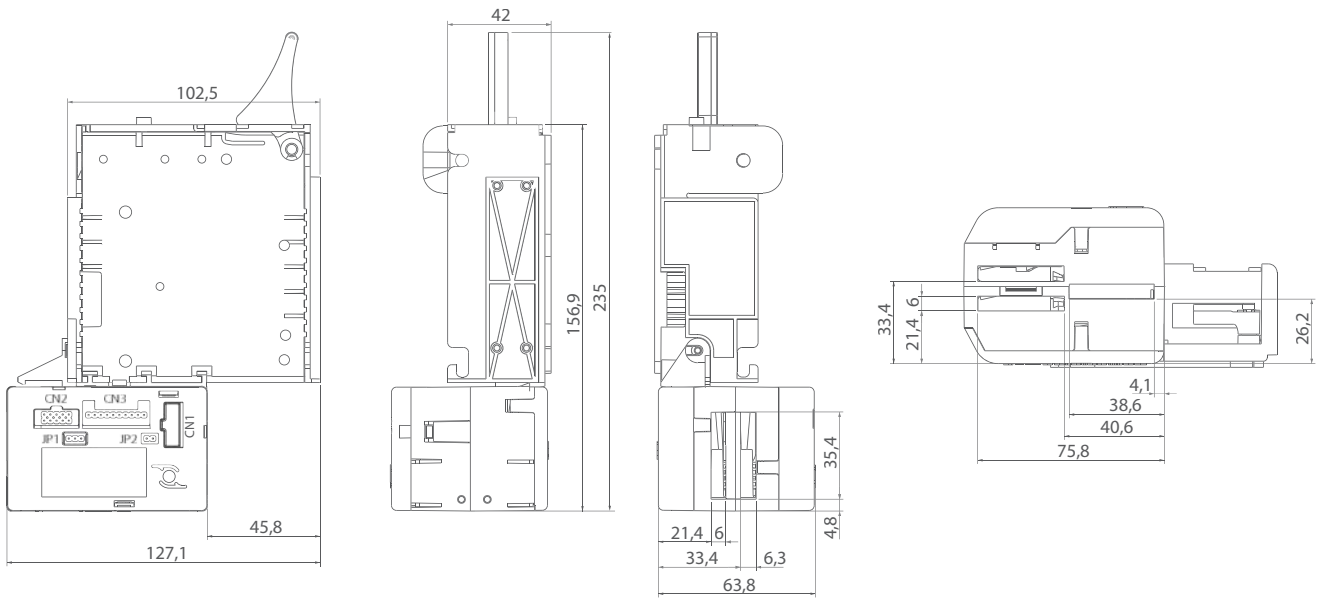

N.B: *Unità di misura: mm*

Accessori opzionali

- Motore di reject con connettore a 3 o 4 pin
- Introduzione monete
- Canalina monete curva
- Estensioni modulari per la canalina monete
- Canalina monete diritta
- Imbuti di 3 diverse altezze

Prodotti correlati

- Gettoniere elettroniche RM5 HD
- Hopper Flow
- Lettori di banconote NV11

Motore di reject

Introduzione monete

Canalina monete curva

Canalina monete diritta

Specifiche Tecniche

Dimensioni (BxHxP)	127,1 x 235 x 63,8 mm
Peso	350 g
Monete accettate	Ø 16,5 ÷ 32,5 mm; spessore 1,2 ÷ 3,3 mm
Temperatura di funzionamento	0°C ÷ 55°C
Tensione di alimentazione	12 ÷ 24 Vdc (- 5 % + 10%)
Corrente assorbita	max 80 mA

Separatori da 3 a 4 vie più rifiuto

Altissima velocità di separazione ed esclusivo sistema antirimbalzo della moneta

Vasta gamma di separatori di monete in grado di soddisfare i requisiti dei diversi mercati. Disponibili modelli da 3 a 4 vie più rifiuto, per introduzione dall'alto o frontale.

Separatori per introduzione frontale

SPS300CC3

Caratteristiche

- 3 vie di separazione disposte in linea con rifiuto frontale.
- Da abbinare alla gettoniera elettronica RM5 Evolution.

Prodotti correlati

- Gettoniera elettronica RM5 Evolution
- Frontali F1 - F6

SPS300CC3/VER-B

Caratteristiche

- 3 vie di separazione disposte in linea con rifiuto inferiore.
- Da abbinare alla gettoniera elettronica RM5 Evolution, versione B.

Prodotti correlati

- Gettoniera elettronica RM5 Evolution
- Frontali F1 - F6

Separatori per introduzione dall'alto

SPS41LCC4

Caratteristiche

- 4 vie di separazione in linea più rifiuto sovrapposto alla terza uscita di separazione.
- Perfettamente compatibile in termini di ingombri, fissaggio e disposizione delle uscite di separazione con gli analoghi modelli a 3 vie in linea in circolazione.

Prodotti correlati

- Gettoniera elettronica RM5HD
- Gettoniera elettronica RM5 Evolution
- Differenti modelli di introduzioni
- Imbuti di raccolta disponibili nelle tre altezze da 9, 16 e 25 mm

SPS31SCC3

Caratteristiche

- 3 vie di separazione in linea più rifiuto sovrapposto all'ultima uscita di separazione.

Prodotti correlati

- Gettoniera elettronica RM5HD
- Gettoniera elettronica RM5 Evolution
- Differenti modelli di introduzioni
- Imbuti di raccolta disponibili nelle tre altezze da 9, 16 e 25 mm

SPS31LCC3

Caratteristiche

- 3 vie di separazione più rifiuto, disposte in linea.
- Disponibile anche con convogliatore facilitato per tubi flessibili.

Prodotti correlati

- Gettoniera elettronica RM5HD
- Gettoniera elettronica RM5 Evolution
- Differenti modelli di introduzioni
- Imbuti di raccolta disponibili nelle tre altezze da 9, 16 e 25 mm

Riconoscitori di banconote

Permettono di analizzare le caratteristiche delle banconote inserite e di validarle in brevissimo tempo, garantendo un livello di accettazione pari al 99,8% in media per valute diverse.
Sono dotati di sistemi di anti-ripescaggio delle banconote per vanificare qualsiasi tentativo di frode. I modelli Smart Payout e NV11 sono in grado di fungere anche da erogatore di banconote.

- Smart Payout
- NV11
- NV200
- NV9 USB
- BV100
- NV10 USB
- BV20

Riciclatore di banconote

Smart Payout

Dotato di sistema Smart Payout per riciclare diversi tagli di banconote

Smart Payout è il primo erogatore che gestisce banconote multiple e di valore differente: possiede una capacità di 70 banconote in riciclo e di 500 o 1000 in cassa. Può essere utilizzato per erogare velocemente cambi in banconote attraverso un sofisticato sistema ad avvolgimento, che rende l'erogazione veloce e sicura. Esegue periodicamente un'auto-diagnosi dei sensori e della meccanica e ne ricalibra automaticamente il funzionamento garantendo prestazioni ottimali nel tempo.
Inoltre, è dotato di avanzati dispositivi elettronici antifrode. Attraverso l'apposita scheda elettronica IF 14, Smart Payout è completamente compatibile con il protocollo di comunicazione ccTalk.

Caratteristiche

- Innovativa meccanica con sistema ad avvolgimento.
- Eliminazione delle code di attesa per l'erogazione delle banconote.
- Accetta banconote di larghezza fino a 85 mm.
- Raccoglie, discrimina e fa scorte di banconote per future erogazioni.
- Possibilità di erogazione di tutte le banconote accettate ed inviate al riciclatore.
- Tecnologia SPF.
- Porta USB.
- Per semplificare la fase di svuotamento, tutte le banconote dello Smart Payout possono essere trasferite nello stacker per una raccolta più sicura.
- È protetto dal protocollo proprietario eSSP con chiave criptata codificata a 128 bit.
- Sistema di autodiagnosi e autocalibrazione.

Disegni Tecnici

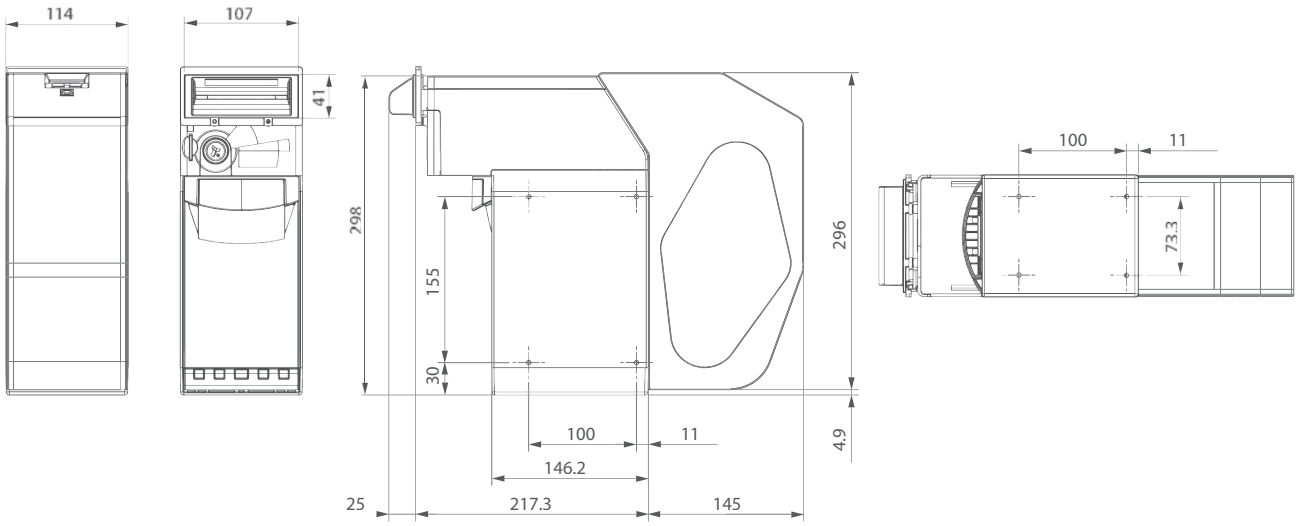

N.B: *Unità di misura: mm*

Funzionalità

Un sofisticato sistema ad avvolgimento rende l'erogazione veloce e sicura: Smart Payout è in grado in ogni momento di sapere esattamente in che punto dell'avvolgimento si trova la banconota da erogare.

Versioni

- ccTalk (con scheda IF 14)
- eSSP

Accessori opzionali

- IF 14: scheda per convertire il protocollo eSSP in ccTalk.

Prodotti correlati

- Cambiamonete/banconote Rock
- Cambiamonete/banconote Swing
- Cambiamonete/banconote Nexus PRO
- Sistemi di conteggio delle banconote
- Sistemi cashless
- Riconoscitori di monete

Specifiche Tecniche

Dimensioni (BxHxP)	114 x 301 x 387,3 mm
Peso	5.5 Kg
Tensione di alimentazione	12 V
Corrente assorbita	400 mA a riposo - 3 A in accettazione – 5 A di picco
Temperatura di funzionamento	3° ÷ 50°C - 5 ÷ 95% di umidità non condensata
Banconote accettate	Larghezza: 60 ÷ 85 mm; Lunghezza: 115 ÷ 170 mm
Capacità	Cashbox: 500 o 1.000 banconote Payout: 70 banconote

Riciclatore di banconote

NV11

Dotato di sistema di payout Note Float per riciclare un solo taglio di banconote

NV11 è la nuova proposta di Innovative Technology nel campo dei validatori di banconote dotati di sistema di payout. NV11 si basa sul collaudato sistema di validazione NV9 ulteriormente migliorato e dotato di un innovativo dispositivo di payout, denominato Note Float, che gestisce una singola denominazione in payout per un totale di 30 pezzi. NV11 è, inoltre, corredabile con un cashbox da 300 banconote.

NV11 è un lettore erogatore estremamente versatile e rappresenta la soluzione più economica ed ideale per macchine da gioco e sistemi bingo, ma è fortemente raccomandato anche per macchine vending e tabacchi.

Caratteristiche

- Sistema di payout Note Float, brevetto esclusivo di Innovative Technology.
- Alta velocità di payout (3 secondi).
- 30 banconote a singola denominazione in payout.
- Capacità di immagazzinare banconote da 5 a 500 €.
- Cashbox da 300 banconote.
- Connessione USB per macchine basate su architettura PC.
- Configurazione via PC.

Disegni Tecnici

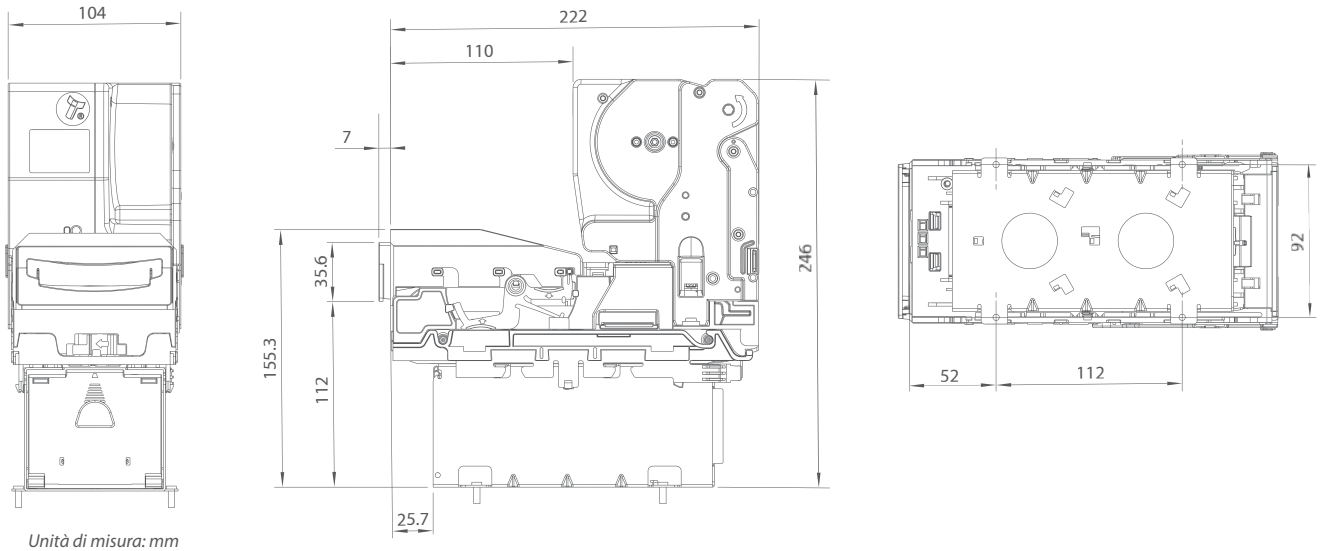

N.B: *Unità di misura: mm*

Tools

DA2 kit

Kit per effettuare la programmazione, la configurazione e la diagnostica.

DA3 kit

Kit per effettuare le operazioni di programmazione e configurazione direttamente in campo.

Area Download

File per l'aggiornamento del firmware e per la programmazione delle banconote di diversi paesi prelevabili gratuitamente dall'area download del sito www.comesterogroup.it.

Versioni

- ccTalk
- eSSP (encrypted Smiley Secure Protocol)

Accessori opzionali

- Adattatore RS232 - PC per lettore Innovative
- DA2 kit
- DA3 kit

Prodotti correlati

- Cambiamonete/banconote Swing
- Sistemi di conteggio delle banconote
- Sistemi cashless
- Riconoscitori di monete

Specifiche Tecniche

Dimensioni (BxHxP)	104 x 246 x 229 mm
Peso	2.200 g
Tensione di alimentazione	12 Vdc +/- 10%
Corrente assorbita	350 mA a riposo - 3 A in accettazione – 3,5 A di picco
Temperatura di funzionamento	3° ÷ 50°C - 5 ÷ 95% di umidità non condensata
Banconote accettate	Larghezza: fino a 82 mm; Lunghezza: fino a 160 mm
Velocità	3 secondi
Capacità	Cashbox: 300 banconote Payout: 30 banconote

Lettore di banconote con stacker

NV200

Sicuro e robusto, ideale per accettare grandi volumi di banconote

Offre transazioni velocissime ed un elevato tasso di accettazione, grazie all'utilizzo della tecnologia SPF™. Accetta tutti i tagli di banconote, da 5 € fino a 500 €.
È la soluzione ideale per applicazioni che richiedono grandi volumi di transazioni ed un alto livello di sicurezza quali, ad esempio, sale gioco, casinò, parcheggi auto, distributori automatici.
Gli effetti di retroilluminazione della maschera frontale, che rendono il lettore immediatamente riconoscibile, possono essere scelti tra oltre 16.000.000 combinazioni possibili.

Caratteristiche

- Accettazione e impilamento di tutte le banconote da 60 a 85 mm di larghezza in soli 3 secondi.
- Accettazione di codici a barre in tutti e 4 i possibili orientamenti.
- Accetta anche banconote inserite ad angolo acuto: i biglietti vengono raddrizzati prima della lettura attraverso l'innovativa tecnologia auto-centrante.
- Percorso agevolato di lettura a scorrimento delle banconote che previene qualsiasi inceppamento.
- Stacker integrato che permette di impilare fino a 500 banconote; disponibile in opzione stacker da 1.000 banconote.
- Porta USB.
- Sicurezza garantita da un triplice sistema di chiusura, disponibile in opzione, che protegge il lettore e lo stacker.
- Programmazione semplice ed intuitiva tramite PC o DA3 kit.
- Dataset di valute diverse, disponibili in opzione.

Disegni Tecnici

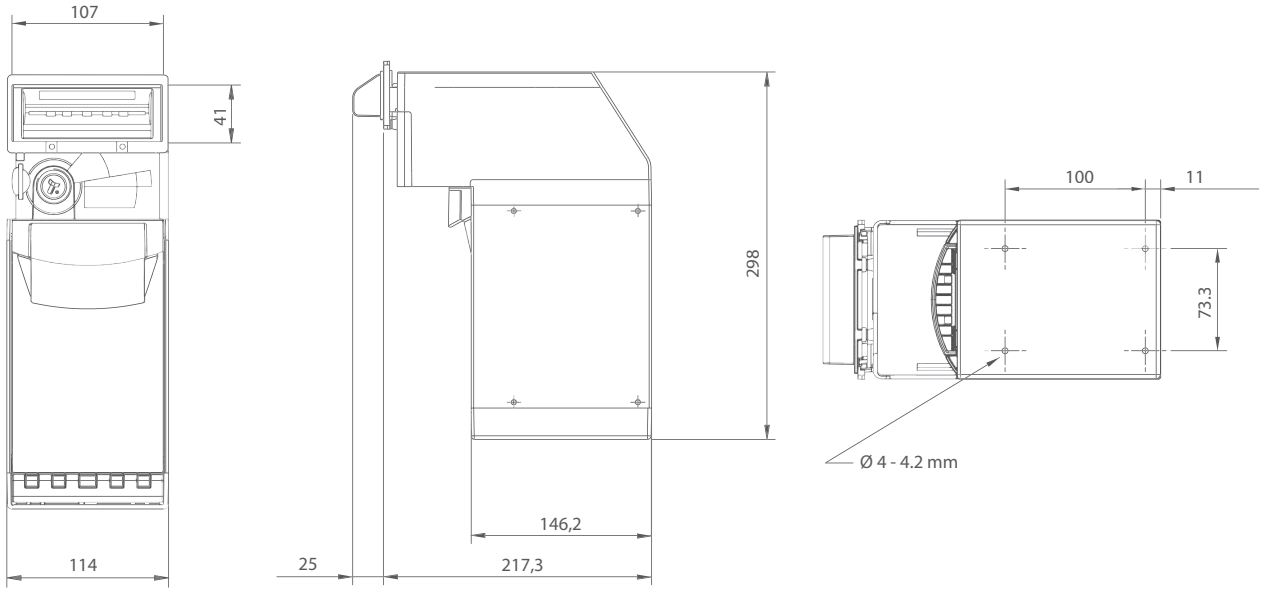

N.B: Unità di misura: mm

Tools

DA2 kit

Kit per effettuare la programmazione, la configurazione e la diagnostica.

DA3 kit

Kit per effettuare le operazioni di programmazione e configurazione direttamente in campo.

Area Download

File per l'aggiornamento del firmware e per la programmazione delle banconote di diversi paesi prelevabili gratuitamente dall'area download del sito www.comesterogroup.it.

Versioni

- CcTalk, SSP (Smiley Secure Protocol), MDB (con interfaccia IF5) Parallela (con interfaccia IF10), Pulse (con interfaccia IF15). Funzione di Escrow (per la singola banconota).

Accessori opzionali

- 2 maschere frontali
- Triplice serratura di sicurezza
- Adattatore RS232-PC per lettore Innovative
- DA2 kit
- DA3 kit
- IF 5: scheda per convertire il protocollo SSP in modalità MDB.
- IF 10: scheda per convertire il protocollo SSP in modalità Parallela.
- IF 15: scheda per convertire il protocollo SSP in modalità Impulsiva.

Prodotti correlati

- Sistemi di conteggio delle banconote
- Sistemi cashless
- Riconoscitori di monete
- Cambiamonete Smart Jolly

Specifiche Tecniche

Dimensioni (BxHxP)	114 x 298 x 217,3 mm
Peso	3.000 g
Tensione di alimentazione	12 Vdc +/- 10% (in versione MDB: min. 23 V - max 42 V)
Corrente assorbita	400 mA a riposo – 1,5 A in accettazione – 3 A di picco
Potenza assorbita	480 mW a riposo – 18 W in accettazione – 36 W di picco
Temperatura di funzionamento	3° ÷ 50°C - 5 ÷ 95% di umidità non condensata
Banconote accettate	Larghezza 60 ÷ 85 mm, lunghezza 115 ÷ 170 mm
Velocità di accettazione	3 secondi
Capacità	Cashbox: 500 o 1.000 banconote

Lettore di banconote con stacker

NV9 USB

Le elevate prestazioni della serie NV con i vantaggi di uno stacker integrato

NV9 USB è di semplice utilizzo per l'utente e di facile applicazione. Garantisce un alto livello di accettazione, per banconote di valute diverse.
Le speciali caratteristiche costruttive garantiscono resistenza ed una lunga durata nel tempo.
Il dispositivo di antifishing potente ed evoluto vanifica ogni tentativo di frode.
I motori ad alta velocità del dispositivo di accettazione consentono di effettuare in soli 3 secondi le operazioni di validazione della banconota, posizionamento dello stacker e visualizzazione del segnale di credito.

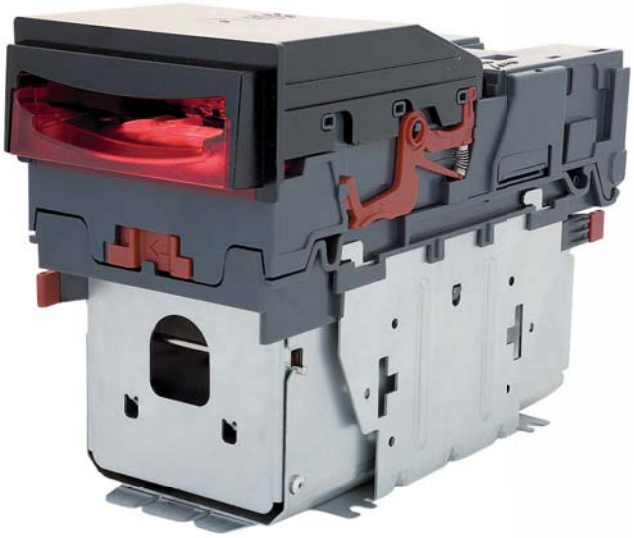

Caratteristiche

- Sensore fluorescente capace di analizzare caratteristiche non visibili.
- Connessione USB per macchine basate su architettura PC.
- Installazione sia verticale che orizzontale.
- Posizionamento tramite la semplice sostituzione del frontalino, sia orizzontalmente che verticalmente.
- Cinghie di trascinamento in materiale kevlar, che agevola lo scorrimento delle banconote.
- Programmazione tramite PC o fogli di configurazione.

Disegni Tecnici

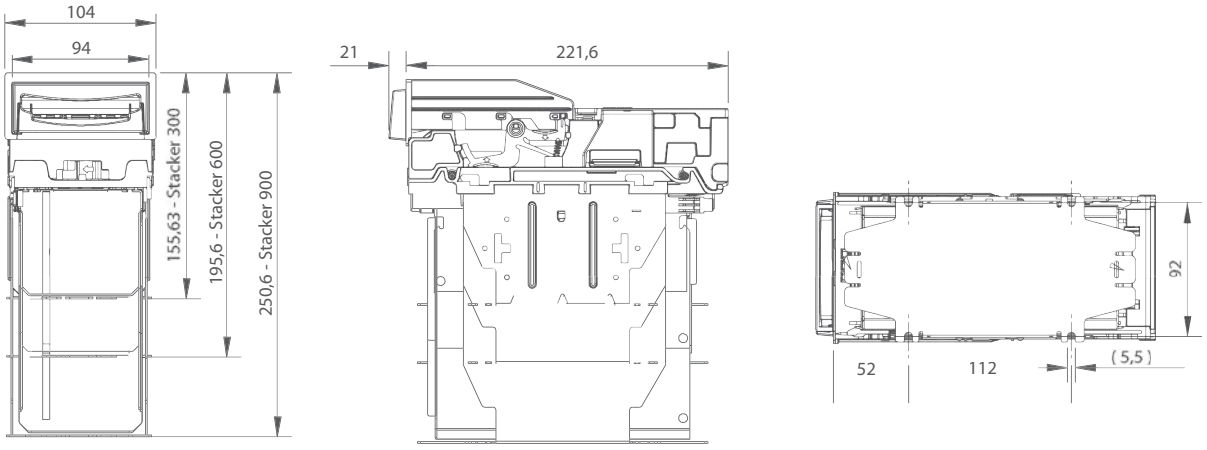

N.B: *Unità di misura: mm*

Tools

DA2 kit

Kit per effettuare la programmazione, la configurazione e la diagnostica.

DA3 kit

Kit per effettuare le operazioni di programmazione e configurazione direttamente in campo.

Area Download

File per l'aggiornamento del firmware e per la programmazione delle banconote di diversi paesi prelevabili gratuitamente dall'area download del sito www.comesterogroup.it.

Versioni

Le seguenti versioni sono integrate sul singolo dispositivo: ccTalk, Parallela, Pulse, eSSP (encrypted Smiley Secure Protocol), SSP (Smiley Secure Protocol), Seriale (RS 232), MDB (con interfaccia IF5). Funzione di Escrow (per la singola banconota). Disponibile in due versioni con stacker per impilare fino a 300 o 600 banconote.

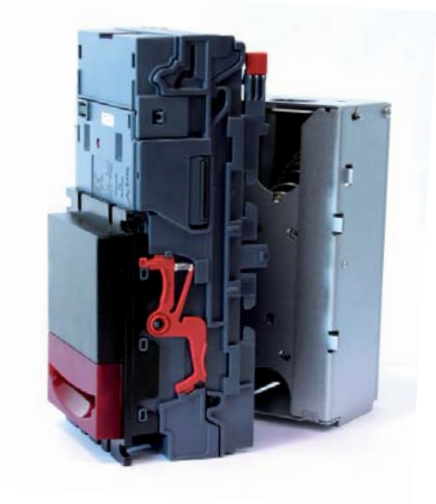

Accessori opzionali

- AGCAVOSMILE: cavo per collegare il lettore alla macchina ospitante in modalità parallela. Disponibile nelle lunghezze da 20 - 50 - 100 - 150 cm
- AGCAVOSMILEPULS: cablaggio per connettere un NV9 in modalità pulse. Le lunghezze disponibili sono 100 e 200 cm
- Diverse maschere di introduzione disponibili.
- DA2 kit
- DA3 kit
- IF5: scheda per convertire il protocollo SSP in modalità MDB

Prodotti correlati

- Cambiamonete Easy PRO
- Cambiamonete Dual Coin PRO
- Cambiamonete Smart Jolly
- Cambiamonete Autocoin Advance
- Start Lavaggi SimplyStart Advance
- Casse automatiche
- Sistemi di conteggio delle banconote
- Sistemi cashless
- Riconoscitori di monete

Specifiche Tecniche

Dimensioni (BxHxP) (*) orientamento orizzontale	Con stacker 300 banconote 104 x 155,6 x 221,6 mm	Con stacker 600 banconote 104 x 195,6 x 221,6 mm
Peso	1.700 g	
Tensione di alimentazione	12 Vdc +/- 10% (in versione MDB: min. 23 V - max 42 V)	
Corrente assorbita	350 mA a riposo - 1 A in accettazione - 1,2 A con stacker in funzione	
Potenza assorbita	4,2 W a riposo - 12 W in accettazione - 14,5 W con stacker in funzione	
Temperatura di funzionamento	3°C ÷ 50°C - 5 ÷ 95% di umidità non condensata	
Banconote accettate	fino a 82 x 160 mm	
Banconote riconoscibili	fino a 15 diversi tagli di banconote in modalità di controllo seriale, ad impulsi e binaria, 4 banconote in modalità parallela	
Velocità di accettazione	3 ÷ 6 secondi	
Capacità	Cashbox: 300 o 600 banconote	

Lettore di banconote con stacker

BV100

Semplice ed affidabile, con tutti i vantaggi di uno stacker integrato

BV100 è stato progettato per garantire massima semplicità di utilizzo e manutenzione.
Offre un elevato livello di accettazione per banconote di valute diverse, grazie alla tecnologia SPF™.
I motori ad alta velocità del dispositivo di accettazione consentono di effettuare in soli 3 secondi le operazioni di validazione della banconota, posizionamento dello stacker e visualizzazione del segnale di credito.
È dotato di stacker integrato, disponibile in 3 diverse versioni, per impilare fino a 300, 550 e 800 banconote. Grazie ai numerosi protocolli supportati può essere installato con facilità su diversi tipi di macchine.

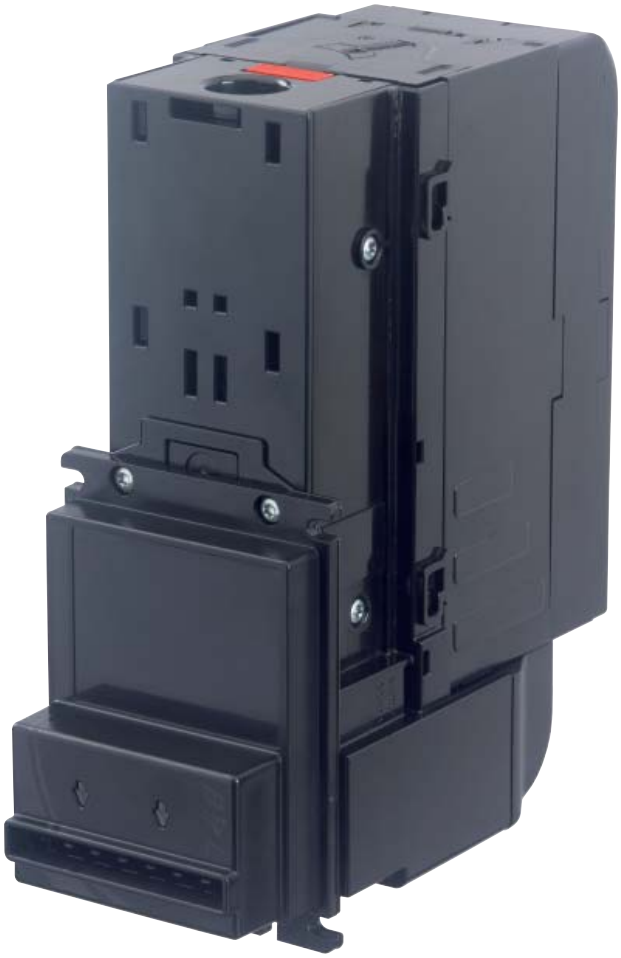

Caratteristiche

- 2 diversi tipi di maschere per accettare e validare tutte le banconote fino a 66 mm e 72 mm di larghezza.
- Dispositivi ottici e meccanici di antiripescaggio innovativi.
- Porta USB.
- Programmazione semplice ed innovativa tramite PC o il nuovo DA3 kit.
- Card di programmazione con cui è possibile impostare anche i soli parametri di configurazione, direttamente in campo.
- Possibilità di collegamento anche a macchine che operano in MDB o con alimentazione a 110V, grazie alla predisposizione per opportuni moduli HW aggiuntivi.
- Protezione garantita dalla serratura che protegge lo stacker, disponibile in opzione.
- Pulsante esterno di configurazione.

Disegni Tecnici

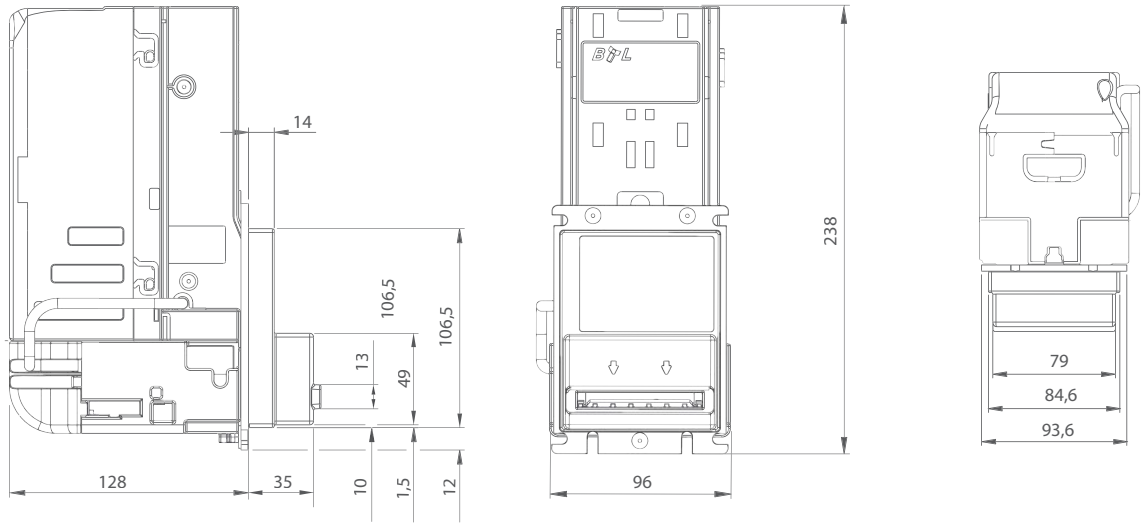

N.B: *Unità di misura: mm*

Tools

DA2 kit

Kit per effettuare la programmazione, la configurazione e la diagnostica.

DA3 kit

Kit per effettuare le operazioni di programmazione e configurazione direttamente in campo.

Area Download

File per l'aggiornamento del firmware e per la programmazione delle banconote di diversi paesi prelevabili gratuitamente dall'area download del sito www.comesterogroup.it.

Versioni

- CcTalk, Parallela, Pulse, SSP (Smiley Secure Protocol), Binaria, MDB (con interfaccia dedicata), seriale e altre. Funzione di escrow (per singola banconota).

Accessori opzionali

- 2 maschere
- AGCAVOSMILE: cavo per collegare il lettore alla macchina ospitante in modalità parallela. Disponibile nelle lunghezze da 20 – 50 - 100 - 150 cm
- AGCAVOSMILEPULS: cablaggio per connettere un lettore in modalità pulse. Le lunghezze disponibili sono 100 e 200 cm
- Adattatore RS232-PC per lettore Innovative
- Serratura di protezione
- DA2 kit
- DA3 kit
- Interfaccia dedicata per lettore BV100

Prodotti correlati

- Sistemi di conteggio delle banconote
- Sistemi cashless
- Riconoscitori di monete

Specifiche Tecniche

Dimensioni (BxHxP)	96 x 238 x 163 mm
Peso	1.000 g
Tensione di alimentazione	12 Vdc +/- 10% (in versione MDB: min. 23 V - max 42 V)
Corrente assorbita	1,5 mA in modalità sleep - 230 mA in standby – 500 mA in accettazione - 2 A di picco
Potenza assorbita	276 mW in standby – 600 mW in accettazione – 24 W di picco
Temperatura di funzionamento	3°C ÷ 50°C
Banconote accettate	fino a 66 - 72 mm
Velocità di accettazione	3 secondi
Capacità	Cashbox: 300, 550 o 800 banconote

Lettore di banconote

NV10 USB

Massima sicurezza e affidabilità in un lettore compatto

NV10 USB è di semplice utilizzo per l'utente e di facile applicazione. Garantisce un livello di accettazione, per banconote di valute diverse.
Le speciali caratteristiche costruttive garantiscono resistenza ed una lunga durata nel tempo. Il dispositivo di antifishing potente ed evoluto vanifica ogni tentativo di frode. I motori ad alta velocità del nuovo dispositivo di accettazione consentono di completare in 3 secondi la validazione della banconota.

Caratteristiche

- Elevato tasso di accettazione e sicurezza.
- Sensore fluorescente capace di analizzare caratteristiche non visibili.
- Facilmente ispezionabile: l'apertura si effettua tramite pulsanti, senza alcun attrezzo.
- Connessione USB per macchine basate su architettura PC.
- Programmazione tramite PC o fogli di configurazione.
- Cinghie di trascinamento in materiale kevlar, che agevola lo scorrimento delle banconote.
- Mascherina frontale in metallo, per adattarsi perfettamente a carpenterie già predisposte per il modello NV5 con frontale standard.

Disegni Tecnici

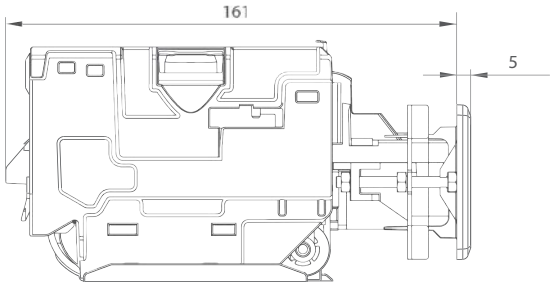

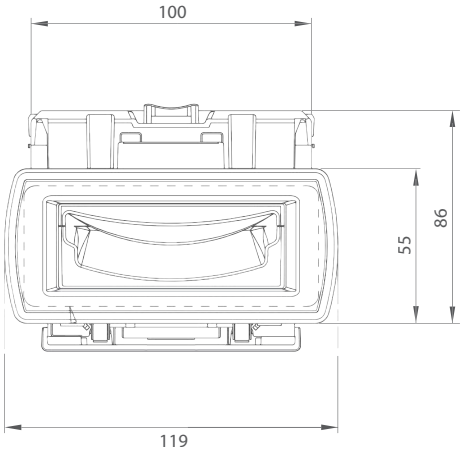

N.B: *Unità di misura: mm*

Tools

DA2 kit

Kit per effettuare la programmazione, la configurazione e la diagnostica.

DA3 kit

Kit per effettuare le operazioni di programmazione e configurazione direttamente in campo.

Area Download

File per l'aggiornamento del firmware e per la programmazione delle banconote di diversi paesi prelevabili gratuitamente dall'area download del sito www.comesterogroup.it.

Versioni

Le seguenti versioni sono integrate sul singolo dispositivo: ccTalk, Parallela, Pulse, SSP (Smiley Secure Protocol), Seriale (RS 232), MDB (con interfaccia IF5). Funzione di Escrow (per la singola banconota).

Accessori opzionali

- Cornice di adattamento da NV10 a NV5
- Mascherine frontali
- AGCAVOSMILENV10: cablaggio per adattare un connettore NV10 ad uno NV5
- AGCAVOSMILE: cavo per collegare il lettore alla macchina ospitante in modalità parallela. Disponibile nelle lunghezze da 20 - 50 - 100 - 150 cm
- AGCAVOSMILEPULS: cablaggio per connettere un NV10 in modalità pulse. Le lunghezze disponibili sono 100 e 200 cm
- DA2 kit
- DA3 kit

Prodotti correlati

- Cambiamonete/banconote/ticket
- Start lavaggi
- Casse automatiche
- Sistemi di conteggio delle banconote
- Sistemi cashless
- Riconoscitori di monete

Specifiche Tecniche

Dimensioni (BxHxP)	119 x 86 x 166 mm
Peso	550 g
Tensione di alimentazione	12 Vdc +/- 10% (in versione MDB: min. 23 V - max 42 V)
Corrente assorbita	350 mA a riposo - 1 A in accettazione
Potenza assorbita	4,2 W a 12 Vdc (A riposo)
Temperatura di funzionamento	0°C ÷ 50°C - 5 ÷ 95% di umidità non condensata
Banconote accettate	fino a 82 x 160 mm
Banconote riconoscibili	fino a 15 diversi tagli di banconote in modalità di controllo ccTalk, seriale, ad impulsi e binaria, 4 banconote in modalità parallela
Velocità di accettazione	3 secondi

Lettore di banconote

BV20

Semplice, affidabile, facilissimo da utilizzare

BV20 è stato progettato per garantire massima semplicità di utilizzo e manutenzione.
Offre un elevato livello di accettazione per banconote di valute diverse, pari al 99,8% in media, grazie alla tecnologia SPF™.
Grazie alle dimensioni compatte e ai numerosi protocolli supportati, può essere installato con facilità su diversi tipi di macchine: kiddie ride, videogame, vending machine.

Caratteristiche

- 2 diversi tipi di maschere per accettare e validare tutte le banconote fino a 66 mm e 72 mm di larghezza.
- Riconoscimento e validazione delle banconote in soli 3 secondi tramite i motori ad alta velocità del dispositivo di accettazione.
- Innovativo dispositivo ottico antiripescaggio.
- Pulsante esterno di configurazione.
- Programmazione semplice ed innovativa tramite PC o il nuovo DA3 kit.
- Card di programmazione con cui è possibile impostare anche i soli parametri di configurazione, direttamente in campo.
- Possibilità di collegamento anche a macchine che operano in MDB o con alimentazione a 110V, grazie alla predisposizione per opportuni moduli HW aggiuntivi.
- Manutenzione facilitata grazie alla pratica apertura.

Disegni Tecnici

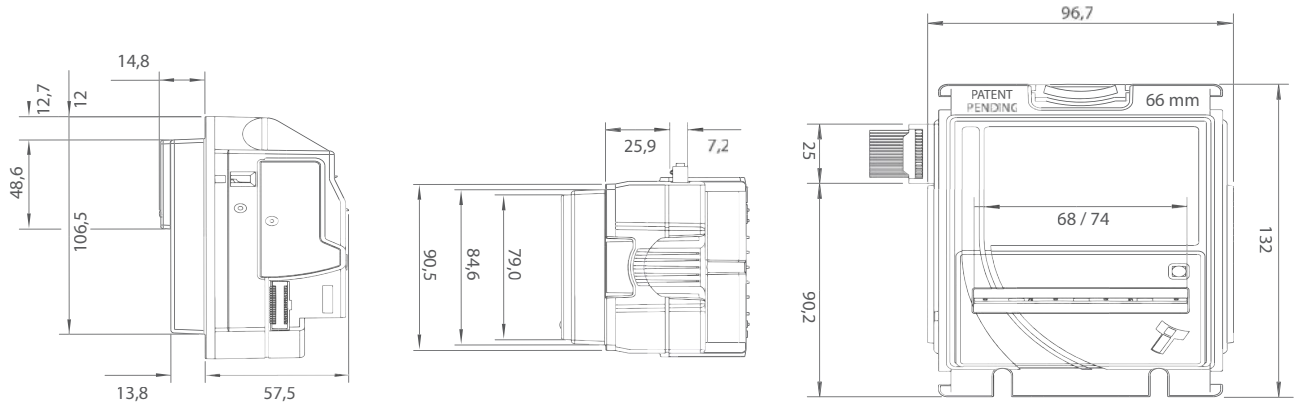

N.B: *Unità di misura: mm*

Tools

DA2 kit

Kit per effettuare la programmazione, la configurazione e la diagnostica.

DA3 kit

Kit per effettuare le operazioni di programmazione e configurazione direttamente in campo.

Kit USB

Composto da 1 scheda e 1 cavo USB, permette di collegare simultaneamente al PC un lettore ed una gettoniera RM5 senza l'ausilio di ulteriori adattatori.

Area Download

File per l'aggiornamento del firmware e per la programmazione delle banconote di diversi paesi prelevabili gratuitamente dall'area download del sito www.comesterogroup.it.

Versioni

- CcTalk, Parallela, Pulse, SSP (Smiley Secure Protocol), Binaria, MDB (con interfaccia dedicata), seriale e altre. Funzione di escrow (per singola banconota).

Accessori opzionali

- Mascherine frontali
- AGCAVOSMILE: cavo per collegare il lettore alla macchina ospitante in modalità parallela. Disponibile nelle lunghezze da 20 – 50 - 100 - 150 cm
- AGCAVOSMILEPULS: cablaggio per connettere un lettore in modalità pulse. Le lunghezze disponibili sono 100 e 200 cm
- SERIALE USB: cavo per convertire una connessione seriale in USB
- Adattatore RS232-PC per lettore Innovative
- DA2 kit
- DA3 kit
- Kit USB
- Interfaccia dedicata per lettore BV20

Prodotti correlati

- Sistemi di conteggio delle banconote
- Sistemi cashless
- Riconoscitori di monete

Specifiche Tecniche

Dimensioni (BxHxP)	96,7 x 132 x 72,3 mm
Peso	300 g
Tensione di alimentazione	12 Vdc +/- 10% (in versione MDB: min. 23 V - max 42 V)
Corrente assorbita	1,2 mA in modalità sleep – 150 mA in standby – 540 mA in accettazione
Potenza assorbita	180 mW in standby – 648 mW in accettazione
Temperatura di funzionamento	3°C ÷ 50°C
Banconote accettate	fino a 66 - 72 mm
Velocità di accettazione	3 secondi

Sistemi Cashless

Dispositivi di pagamento che consentono di effettuare acquisti senza contante in svariati contesti applicativi.
Permettono di fidelizzare la clientela attraverso l'impostazione di campagne promozionali e sconti, anche in base a fasce orarie.
È possibile personalizzare l'etichetta dei sistemi e le rispettive chiavi, card e tag per renderli distintivi dell'azienda proprietaria.

- WorldKey
- WorldKey Lite
- WorldKey Move
- Worldkey UltraLite
- CrediFast
- Easy Charge
- Meisaku Kit
- WorldKey General Purpose
- WorldKey General Purpose Capsense
- Easy Pay
- WorldKey Desktop
- EuroKey NEXT - MDB/EXE
- EuroKey NEXT - Parallela
- Apollo
- Apollo X2
- Apollo XL

World Key

Un mondo di possibilità in un unico sistema

Il nuovo sistema WorldKey utilizza la piattaforma tecnologica MIFARE® (standard, Plus, DesFire, NFC) per assicurare elevati standard di sicurezza e la gestione di molteplici applicazioni.
La sicurezza nella trasmissione dei dati è garantita dall'abbinamento delle crittografie proprietarie MIFARE® e RFTech TDES (Triple Data Encryption Standard).
WorldKey consente di gestire svariate applicazioni di vendita o identificazione (accesso a servizi diversi anche di gestori diversi), memorizzandole su un unico supporto RFID (card/chiave/tag). Le applicazioni possono essere utilizzate all'interno di una singola infrastruttura o estese anche a esercizi diversi, in modo visibile o nascosto. WorldKey supporta tutti i tipi di protocollo più diffusi (Executive, MDB, BDV) ed è predisposta per integrare le interfacce Ethernet, RS485, CAN BUS, ccTalk e USB.
Per ogni card/chiave/tag è possibile inoltre specificare a quale tipo di prodotti/servizi l'utente ha accesso.

‹ CPU

Caratteristiche

- Sistema composto da un'unità CPU e da una testa di lettura connessi da un cavo coassiale (patent pending) "smart".
- Testa di lettura disponibile in 3 versioni:
  Moon: solo con chiave/tag ad inserimento. È fornita con due diversi frontali: rotondo, il più comunemente utilizzato, e ovale, ideale per il retrofitting.
  Sky: con card ad inserimento più chiave/tag.
  Galaxy: con card in modalità tap & go (appoggia e vai) più chiave/tag.
- CPU dotata di porte USB e RS232 per gli aggiornamenti firmware, la configurazione del sistema, la raccolta dei dati di audit/log e il collegamento a PC o per pilotare un dispositivo esterno (USB in modalità cosiddetta OTG "on the go").
- Compatibile con la scheda KPM.
- Teste di lettura dotate di: segnalazione semaforica secondo lo standard EVA-CVS con 3 led di stato, buzzer e interfaccia ad infrarossi per la raccolta dei dati di audit/log e la programmazione dei lettori.
- Protocolli Vending supportati: Executive master/slave, MDB master/slave e BDV master/slave.
- Battesimo delle card/chiavi/tag in automatico al primo inserimento nella CPU.
- Possibilità di collegare al sistema un display da 16 caratteri per 2 righe.

Funzionalità

- Diverse modalità di gestione dei prezzi.
- Prezzi di vendita (80x3 prezzi cashless +80 prezzi cash).
- Modalità di vendita in contante singola o multipla.
- Gestione di 3 codici di sicurezza (gestione, locatore macchina).
- N ° macchina editabile dall'utente.
- Gestione valore massimo caricabile sulla chiave.
- Gestione di chiavi differenziate.
- Gestione black list/white list/log file.
- Gestione fasce orarie.
- Gestione Bonus.
- Gestione dati contabili.
- Aggiornamento firmware in campo.
- Gestione remota tramite Ethernet.
- USB on the go.
- Connettore CAN BUS.
- Connettore RS485.
- Gestione parallela del lettore di banconote.
- Gestione parallela del validatore monete.

Versioni

- EXE/EXE anche in BDV
- EXE/MDB anche in BDV
- MDB/MDB
- MDB/SLAVE

Tools

Programma di configurazione UNICO

Pacchetto software che riunisce tutti i programmi per la raccolta e la gestione dei dati di audit/log (secondo lo standard EVA-DTS o Windows Excel), per la programmazione dei parametri di funzionamento e per la gestione di tutte le funzionalità delle card/chiavi/tag (dati utilizzatore, prezzi, black/white list, bonus, punti, sconti, vendite gratuite, sovvenzioni, orari di utilizzo, tempi degli accessi, ecc.).

Software per la gestione delle card (cod. RFT-CARD-SW)

Software per la gestione di audit e log (cod. RFT-AUDIT-SW)

Programmatore universale portatile

Per programmare WorldKey direttamente in campo o scaricare i dati di audit via infrarossi.

Chiave di programmazione

Chiave di Audit

Accessori opzionali

- Programmatore universale portatile
- Chiavi RFID personalizzabili nell'etichetta per quantità
- Card RFID personalizzabili nella grafica per quantità
- Tag RFID personalizzabili nella grafica e nella forma per quantità
- Sticker personalizzabili nella grafica per quantità
- Credit Box per trasferimento crediti da un transponder all'altro
- Programma di configurazione UNICO

Prodotti correlati

- Meisaku Kit
- Unità Easy Pay
- Unità Desk Top
- Easy Charge
- Unità General Purpose
- Unità General Purpose Capsense
- Gettoniere elettroniche
- Riconoscitori di banconote
- Gettoniera rendiresto RR6HD

Sistemi Cashless

World Key

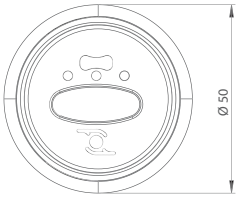

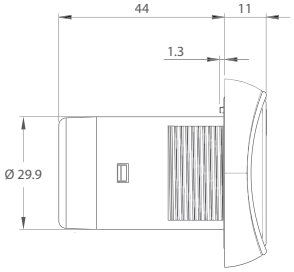

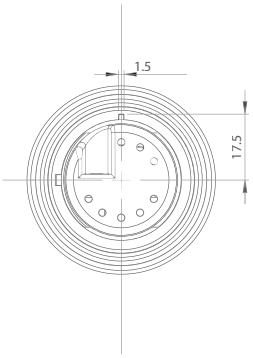

Moon
Testa di lettura per chiavi e tag
Frontale rotondo

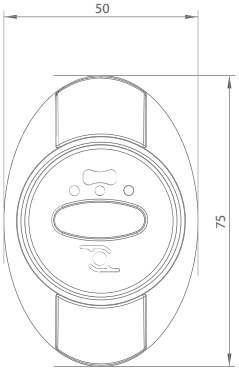

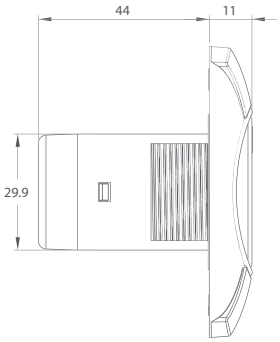

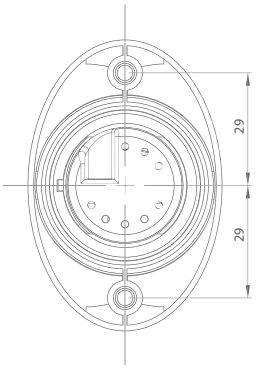

Moon
Testa di lettura per chiavi e tag
Frontale ovale

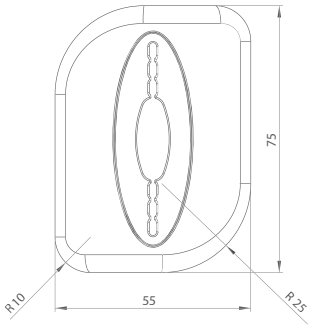

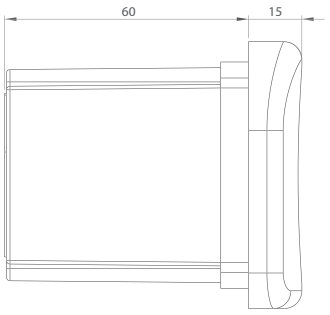

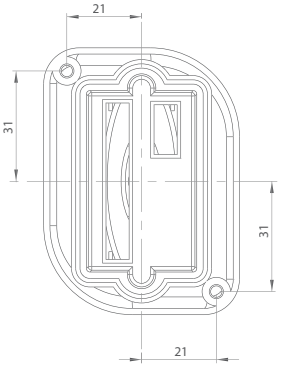

Sky
Testa di lettura per chiavi, tag
e card ad inserimento

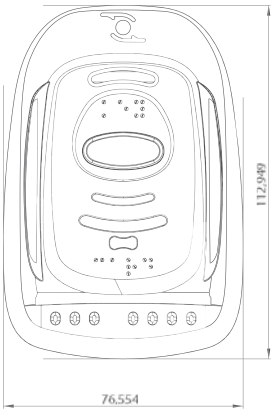

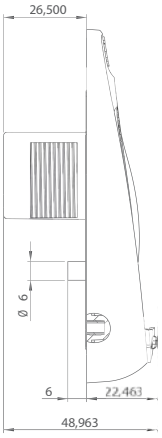

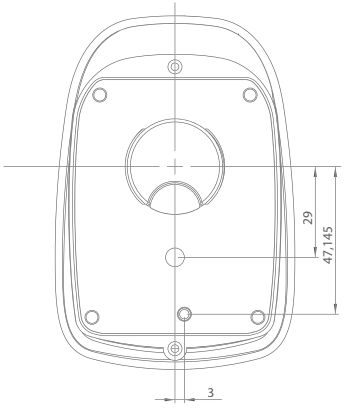

Galaxy
Testa di lettura universale
per chiavi, tag e card tap & go

WorldKey
CPU

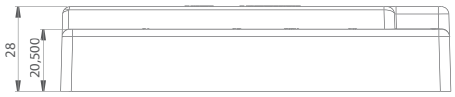

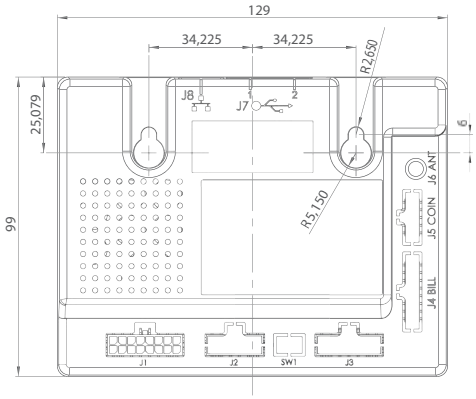

Supporti di pagamento

Chiavi *personalizzabili nell'etichetta per quantità*

Card *personalizzabili nella grafica per quantità*

Ampia gamma di ***Tag*** *disponibili in diverse forme e colori*

Specifiche Tecniche - CPU

Dimensioni (BxHxP)	129 x 99 x 28 mm
Peso	200g
Tensione di alimentazione	15-40 Vdc - 12-27 Vac (50-60 Hz)
Potenza assorbita	3,75 W senza periferiche collegate
Temperatura di funzionamento	-20°C ÷ 50°C
Umidità (non condensata)	90%
Temperatura d'immagazzinaggio	-20°C ÷ 70°C

Sticker *personalizzabili nella grafica per quantità*

Specifiche Tecniche - teste di lettura

	Moon (Frontale rotondo)	**Moon (Frontale ovale)**	**Sky**	**Galaxy**
Dimensioni (BxHxP)	50 x 50 x 55 mm	50 x 75 x 55 mm	55 x 75 x 75 mm	77 x 113 x 50 mm
Peso	45 g	45 g	60 g	90 g
Temperatura di funzionamento	-20°C ÷ 50°C	-20°C ÷ 50°C	-20°C ÷ 50°C	-20°C ÷ 50°C
Umidità (non condensata)	90%	90%	90%	90%
Temperatura d'immagazzinaggio	-20°C ÷ 70°C	-20°C ÷ 70°C	-20°C ÷ 70°C	-20°C ÷ 70°C

Specifiche Tecniche - chiavi/card/tag

Tecnologia utilizzata	Trasmissione induttiva, dati ed energia ISO 14443 – A MIFARE® criptata
Frequenza di trasmissione	13,56 MHz

World Key Lite

Il cashless senza confini, studiato espressamente per il Vending

Il nuovo sistema WorldKey Lite utilizza la piattaforma tecnologica MIFARE® (standard, Plus, DesFire, NFC) per assicurare elevati standard di sicurezza e la gestione di molteplici applicazioni. La sicurezza nella trasmissione dei dati è garantita dall'abbinamento delle crittografie proprietarie MIFARE® e RFTech TDES (Triple Data Encryption Standard).

WorldKey Lite consente di gestire svariate applicazioni di vendita o identificazione (accesso a servizi diversi anche di gestori diversi), memorizzandole su un unico supporto RFID (card/chiave/tag). Le applicazioni possono essere utilizzate all'interno di una singola infrastruttura o estese anche a esercizi diversi, in modo visibile o nascosto.

WorldKey Lite permette di utilizzare per i pagamenti tutti i tipi di supporti (card, chiavi o qualsiasi altra forma di tag/transponder RFID).

Per ogni card/chiave/tag è possibile, inoltre, specificare a quale tipo di prodotti/servizi l'utente ha accesso.

‹ CPU

Caratteristiche

- Sistema composto da un'unità CPU e da una testa di lettura connesse da un cavo coassiale (patent pending) "smart".
- Testa di lettura disponibile in 3 versioni:
  Moon: solo con chiave/tag ad inserimento. È fornita con due diversi frontali: rotondo, il più comunemente utilizzato, e ovale, ideale per il retrofitting.
  Sky: con card ad inserimento più chiave/tag.
  Galaxy: con card in modalità tap & go (appoggia e vai) più chiave/tag.
- CPU dotata di porta mini USB per gli aggiornamenti firmware, la configurazione del sistema, la raccolta dei dati di audit/log e il collegamento a PC o per pilotare un dispositivo esterno.
- Teste di lettura dotate di: segnalazione semaforica secondo lo standard EVA-CVS con 3 led di stato (rosso, giallo, verde), buzzer per un riscontro sonoro dell'esito delle operazioni e interfaccia ad infrarossi per la raccolta dei dati di audit/log e la programmazione dei lettori.
- Protocolli Vending supportati: Executive master/slave, MDB master/slave e BDV master/slave.
- Battesimo delle card/chiavi/tag in automatico al primo inserimento nella CPU.

Funzionalità

- Diverse modalità di gestione dei prezzi.
- Prezzi di vendita (80x3 prezzi cashless + 80 prezzi cash).
- Modalità di vendita in contante singola o multipla.
- Gestione parallela del validatore di monete.
- Gestione di 3 codici di sicurezza (gestione, locatore macchina).
- N° macchina editabile dall'utente.
- Gestione valore massimo caricabile sulla chiave.
- Gestione di chiavi differenziate.
- Gestione black list/white list/log file.
- Gestione fasce orarie.
- Gestione Bonus.
- Gestione dati contabili.
- Aggiornamento firmware in campo.

Versioni

- EXE/EXE anche in BDV
- EXE/MDB anche in BDV
- MDB/MDB
- MDB/SLAVE

Tools

Programma di configurazione UNICO

Pacchetto software che riunisce tutti i programmi per la raccolta e la gestione dei dati di audit/log (secondo lo standard EVA-DTS o Windows Excel), per la programmazione dei parametri di funzionamento e per la gestione di tutte le funzionalità delle card/chiavi/tag (dati utilizzatore, prezzi, black/white list, bonus, punti, sconti, vendite gratuite, sovvenzioni, orari di utilizzo, tempi degli accessi, ecc.).

Software per la gestione delle card (cod. RFT-CARD-SW)

Software per la gestione di audit e log (cod. RFT-AUDIT-SW)

Programmatore universale portatile

Per programmare WorldKey direttamente in campo o scaricare i dati di audit via infrarossi.

Chiave di programmazione

Chiave di Audit

Accessori opzionali

- Programmatore universale portatile
- Chiavi RFID personalizzabili nell'etichetta per quantità
- Card RFID personalizzabili nella grafica per quantità
- Tag RFID personalizzabili nella grafica e nella forma per quantità
- Sticker personalizzabili nella grafica per quantità
- Credit Box per trasferimento crediti da un transponder all'altro
- Programma di configurazione UNICO

Prodotti correlati

- Meisaku Kit
- Unità Easy Pay
- Unità Desk Top
- Easy Charge
- Unità General Purpose
- Unità General Purpose Capsense
- Gettoniere elettroniche
- Lettori di banconote
- Gettoniera rendiresto RR6HD

Sistemi Cashless

World Key Lite

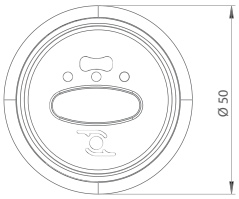

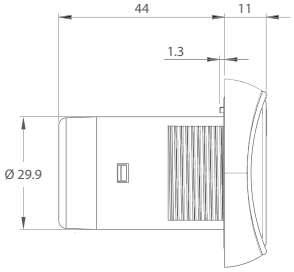

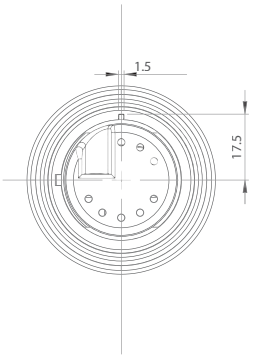

Moon
Testa di lettura per chiavi e tag
Frontale rotondo

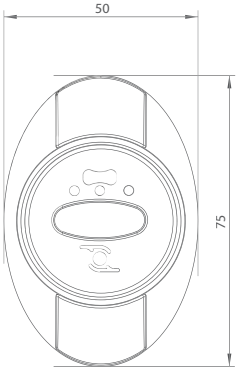

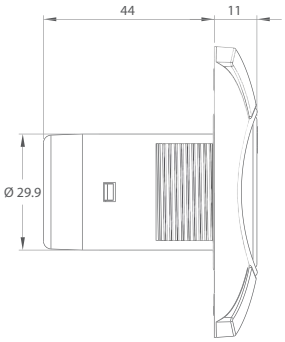

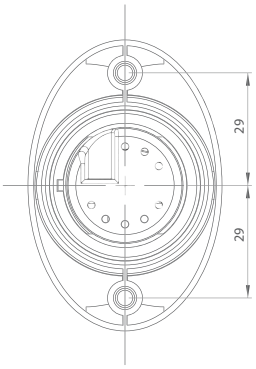

Moon
Testa di lettura per chiavi e tag
Frontale ovale

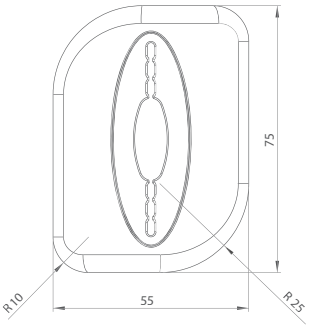

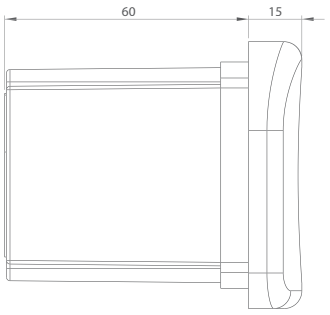

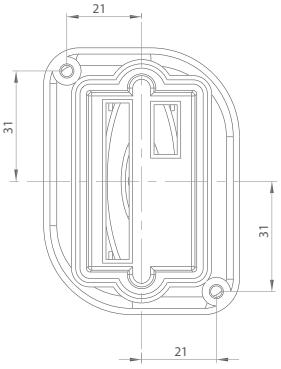

Sky
Testa di lettura per chiavi, tag
e card ad inserimento

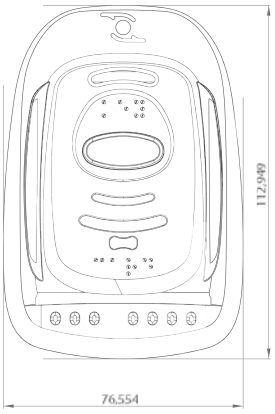

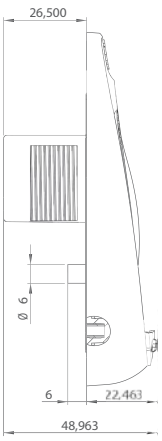

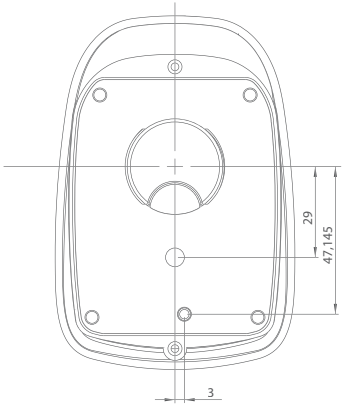

Galaxy
Testa di lettura universale
per chiavi, tag e card tap & go

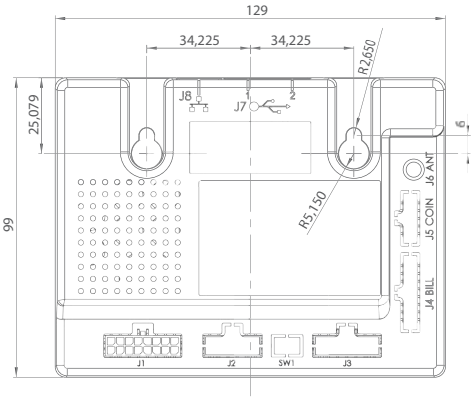

WorldKey
CPU

Supporti di pagamento

***Chiavi** personalizzabili nell'etichetta per quantità*

***Card** personalizzabili nella grafica per quantità*

*Ampia gamma di **Tag** disponibili in diverse forme e colori*

Specifiche Tecniche - CPU

Dimensioni (BxHxP)	129 x 99 x 28 mm
Peso	170 g
Tensione di alimentazione	17-39 Vdc - 14-26 Vac (50-60 Hz)
Potenza assorbita	3,25 W senza periferiche collegate
Temperatura di funzionamento	-20°C ÷ 50°C
Umidità (non condensata)	90%
Temperatura d'immagazzinaggio	-20°C ÷ 70°C

***Stick**er personalizzabili nella grafica per quantità*

Specifiche Tecniche - teste di lettura

	Moon (Frontale rotondo)	Moon (Frontale ovale)	Sky	Galaxy
Dimensioni (BxHxP)	50 x 50 x 55 mm	50 x 75 x 55 mm	55 x 75 x 75 mm	77 x 113 x 50 mm
Peso	45 g	45 g	60 g	90 g
Temperatura di funzionamento	-20°C ÷ 50°C	-20°C ÷ 50°C	-20°C ÷ 50°C	-20°C ÷ 50°C
Umidità (non condensata)	90%	90%	90%	90%
Temperatura d'immagazzinaggio	-20°C ÷ 70°C	-20°C ÷ 70°C	-20°C ÷ 70°C	-20°C ÷ 70°C

Specifiche Tecniche - chiavi/card/tag

Tecnologia utilizzata	Trasmissione induttiva, dati ed energia ISO 14443 – A MIFARE® criptata
Frequenza di trasmissione	13,56 MHz

World Key Move

La tecnologia MIFARE® al servizio delle apparecchiature elettromeccaniche

Gli elevati standard di sicurezza garantiti dalla piattaforma tecnologica MIFARE® (standard, Plus, DesFire, NFC), uniti alla possibilità di gestire direttamente le apparecchiature elettromeccaniche: da oggi tutto questo è possibile con l'innovativa WorldKey Move.
Ideale per tutti quegli ambienti in cui è necessario automatizzare il pagamento di servizi, come autolavaggi, lavanderie self-service, aree di servizio, strutture turistiche e sportive, WorldKey Move è la soluzione compatta per l'attivazione di portali, piste, lavatrici, illuminazioni a tempo e molto altro ancora.
WorldKey Move può gestire diverse periferiche attraverso il protocollo MDB, oppure attraverso la connessione parallela (ad esempio, una gettoniera, una gettoniera rendiresto, un lettore di banconote) ed è predisposta per integrare le interfacce Ethernet, RS485, CAN BUS e USB.
WorldKey Move può essere, inoltre, collegata direttamente a una gettoniera elettronica (o a un lettore di banconote) per la ricarica delle chiavi, card o tag e semplicemente configurando il pulsante di "avvio" è possibile gestire l'attivazione del servizio. Grazie a WorldKey Move il cliente è più vicino: è possibile, infatti, impostare campagne promozionali e sconti (anche in base alle fasce orarie), offrire bonus e premi per fidelizzare la clientela ed incrementare così le vendite.

‹ CPU

Caratteristiche

- Sistema composto da un'unità CPU e da una testa di lettura connessi da un cavo coassiale (patent pending) "smart".
- Testa di lettura disponibile in 3 versioni:
  Moon: solo con chiave/tag ad inserimento. È fornita con due diversi frontali: rotondo, il più comunemente utilizzato, e ovale, ideale per il retrofitting.
  Sky: con card ad inserimento più chiave/tag.
  Galaxy: con card in modalità tap & go (appoggia e vai) più chiave/tag.
- Teste di lettura dotate di: segnalazione semaforica secondo lo standard EVA-CVS con 3 led di stato, buzzer e interfaccia ad infrarossi per la raccolta dei dati di audit/log e la programmazione dei lettori.
- Battesimo automatico delle chiavi/car/tag al primo inserimento.
- Interfaccia parallela integrata.
- Dotata di 2 uscite a relé e 4 ingressi.
- CPU dotata di porte mini USB e RS232 per gli aggiornamenti firmware, la configurazione del sistema, la raccolta dei dati di audit/log e il collegamento a PC o per pilotare un dispositivo.
- Provvista di connessione Ethernet per gestire o modificare in remoto i dati.
- Protocolli supportati: Executive master/slave, MDB master/slave e BDV master/slave.
- Possibilità di collegare al sistema un display da 16 caratteri per 2 righe.

Funzionalità

- Gestione e automatizzazione di 2 servizi.
- Modalità di vendita in contante singola o multipla.
- Gestione di 3 codici di sicurezza (Amministratore, locatore, macchina).
- Numero macchina editabile dall'utente.
- Gestione del valore massimo caricabile sul supporto.
- Gestione di chiavi/card/tag differenziate.
- Gestione delle black list/white list/log file.
- Gestione delle fasce orarie.
- Gestione evoluta di bonus e sconti.
- Gestione dei dati contabili.
- Aggiornamenti firmware in campo.
- Gestione e modifica dei dati in remoto tramite connessione Ethernet.
- Connessione CAN BUS.
- Connettore RS485.
- Gestione parallela del validatore di monete.
- Gestione parallela del validatore di banconote.

Tools

Programma di configurazione UNICO

Pacchetto software che riunisce tutti i programmi per la raccolta e la gestione dei dati di audit/log (secondo lo standard EVA-DTS o Windows Excel), per la programmazione dei parametri di funzionamento e per la gestione di tutte le funzionalità delle card/chiavi/tag.

Software per la gestione delle card (cod. RFT-CARD-SW)

Software per la gestione di audit e log (cod. RFT-AUDIT-SW)

Programmatore universale portatile

Per la programmazione di WorldKey Par direttamente in campo o per scaricare i dati di audit via infrarossi.

Chiave di programmazione

Chiave di programmazione Clone

Chiave di Audit

Accessori opzionali

- Programmatore universale portatile
- Chiavi RFID personalizzabili nell'etichetta per quantità
- Card RFID personalizzabili nella grafica per quantità
- Tag RFID personalizzabili nella grafica e nella forma per quantità
- Sticker personalizzabili nella grafica per quantità
- Programma di configurazione UNICO
- Credit Box per trasferimento crediti da un transponder all'altro
- Cavo micro USB e cavo micro USB Pen Drive
- Interfaccia IRDA per la rilevazione dei dati in formato EVA-DTS tramite palmare

Prodotti correlati

- Unità Easy Pay
- Unità Desk Top
- Unità General Purpose
- Easy Charge
- Unità General Purpose Capsense
- Gettoniera elettronica RM5 HD
- Gettoniera rendiresto RR6 HD
- Lettori di banconote

Sistemi Cashless

World Key Move

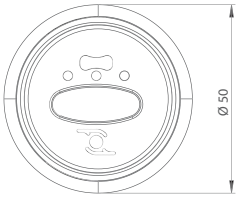

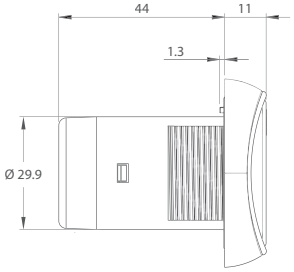

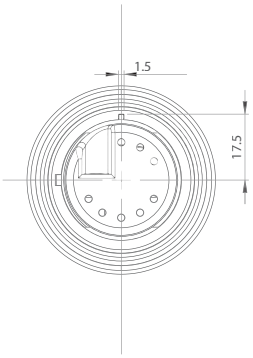

Moon
Testa di lettura per chiavi e tag
Frontale rotondo

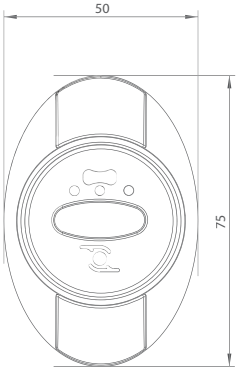

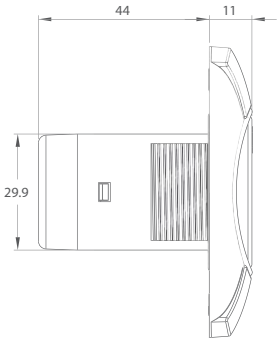

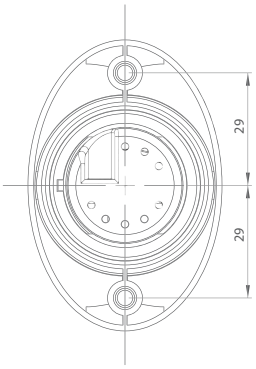

Moon
Testa di lettura per chiavi e tag
Frontale ovale

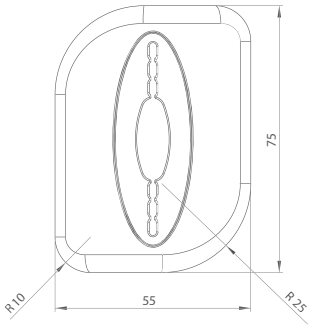

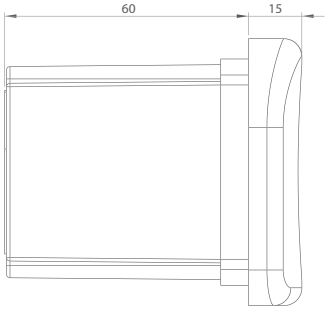

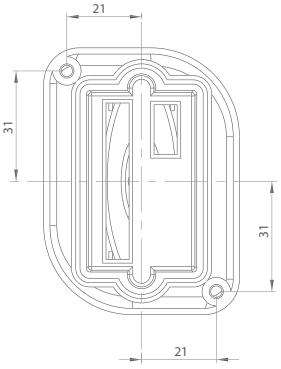

Sky
Testa di lettura per chiavi, tag
e card ad inserimento

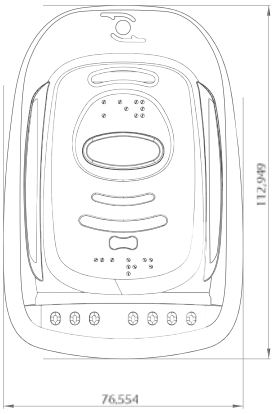

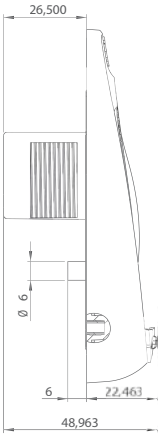

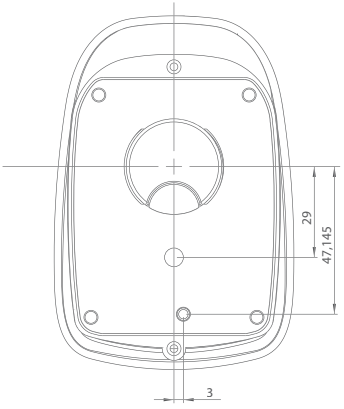

Galaxy
Testa di lettura universale
per chiavi, tag e card tap & go

WorldKey Move
CPU

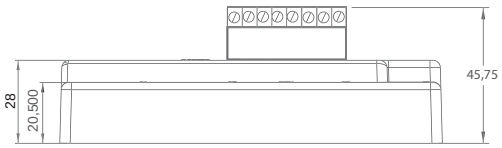

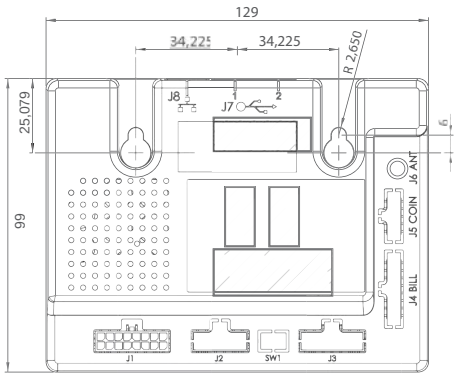

Supporti di pagamento

***Chiavi** personalizzabili nell'etichetta per quantità*

***Card** personalizzabili nella grafica per quantità*

*Ampia gamma di **Tag** disponibili in diverse forme e colori*

Specifiche Tecniche - CPU

Dimensioni (BxHxP)	129 x 99 x 46 mm
Peso	240 g
Tensione di alimentazione	15-40 Vdc - 12-27 Vac (50-60 Hz)
Potenza assorbita	3,75 senza periferiche collegate
Temperatura di funzionamento	-20°C ÷ 50°C
Umidità (non condensata)	90%
Temperatura d'immagazzinaggio	-20°C ÷ 70°C

***Stick**er personalizzabili nella grafica per quantità*

Specifiche Tecniche - teste di lettura

	Moon (Frontale rotondo)	Moon (Frontale ovale)	Sky	Galaxy
Dimensioni (BxHxP)	50 x 50 x 55 mm	50 x 75 x 55 mm	55 x 75 x 75 mm	77 x 113 x 50 mm
Peso	45 g	45 g	60 g	90 g
Temperatura di funzionamento	-20°C ÷ 50°C	-20°C ÷ 50°C	-20°C ÷ 50°C	-20°C ÷ 50°C
Umidità (non condensata)	90%	90%	90%	90%
Temperatura d'immagazzinaggio	-20°C ÷ 70°C	-20°C ÷ 70°C	-20°C ÷ 70°C	-20°C ÷ 70°C

Specifiche Tecniche - chiavi/card/tag

Tecnologia utilizzata	Trasmissione induttiva, dati ed energia ISO 14443 – A MIFARE® criptata
Frequenza di trasmissione	13,56 MHz

World Key UltraLite

Il cashless a portata di tutti

La gamma World Key si amplia ulteriormente per fornire un ventaglio di risposte alle diverse esigenze d'installazione e di gestione. Nasce World Key UltraLite: elevati standard di sicurezza, garantiti dalla piattaforma tecnologica MIFARE®.
Pensato appositamente per il mondo della distribuzione automatica, semplice all'utilizzo e pratico nell'installazione, World Key UltraLite è conveniente anche nel prezzo. Consente di gestire in modo immediato ed efficace il credito presente sulla chiave (o sul tag) in modalità MDB slave. Compatibile con tutti i dispositivi MDB master (vending machine e gettoniere rendiresto) presenti sul mercato, World Key UltraLite offre grande versatilità nei pagamenti.

Caratteristiche

- Testa di lettura dedicata per chiave/tag ad inserimento con CPU integrata.
- Due diversi frontali: rotondo, il più comunemente utilizzato, e ovale, ideale per il retrofitting.
- Testa di lettura dotata di segnalazione semaforica secondo lo standard EVA-CVS con 3 led di stato.
- Protocollo supportato: MDB slave.
- Battesimo automatico delle chiavi /tag al primo inserimento, attivabile come opzione.
- Compatibile con tutte le gettoniere rendiresto presenti sul mercato.

Disegni Tecnici

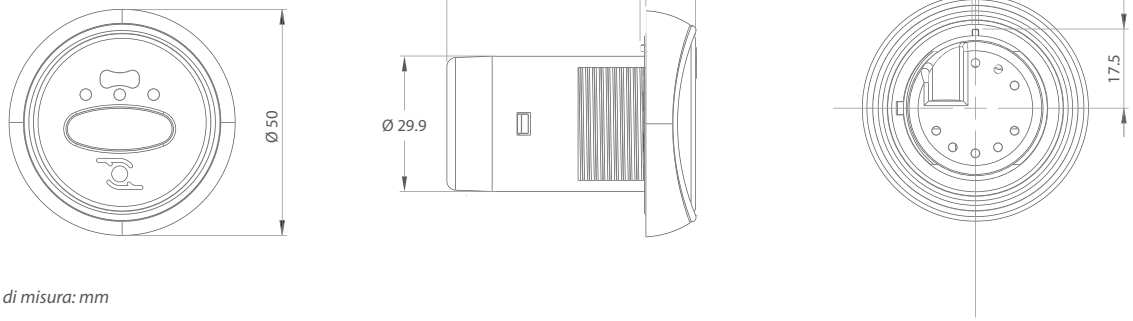

N.B: *Unità di misura: mm*

Funzionalità

- Gestione gruppi di utenti.
- Gestione di un secondo indirizzo MDB.
- Gestione delle black list.
- Compatibilità del supporto gestito con tutti quelli della gamma WorldKey.

Tools

Programma di configurazione UNICO

Pacchetto software che riunisce tutti i programmi per la raccolta e la gestione dei dati di audit/log (secondo lo standard EVA-DTS o Windows Excel), per la programmazione dei parametri di funzionamento e per la gestione di tutte le funzionalità delle chiavi/tag.

Programmatore universale portatile (UHHT)

Per programmare WorldKey direttamente in campo o scaricare i dati di audit via infrarossi.

Chiave di programmazione

Chiave di Audit

Accessori opzionali

- Programmatore universale portatile (UHHT)
- Chiavi RFID personalizzabili nell'etichetta per quantità
- Tag RFID personalizzabili nella grafica e nella forma per quantità
- Programma di configurazione UNICO
- Credit Box per trasferimento crediti da un transponder all'altro
- Cavo micro USB

Prodotti correlati

- Unità Easy Pay
- Unità Desk Top
- Unità General Purpose
- Gettoniera elettronica RM5 HD
- Gettoniera rendiresto RR6 HD
- Lettori di banconote

Specifiche Tecniche - CPU

Dimensioni (BxHxP)	Testa di lettura Modulo di connessione per BUS MDB	50 x 75 x 55 mm 78x39.5x22 mm
Peso	75 g	
Tensione di alimentazione	conforme a protocollo MDB	
Potenza assorbita	1,15 W	
Temperatura di funzionamento	- 20 °C ÷ + 50 °C	
Umidità (non condensata)	90%	
Temperatura d'immagazzinaggio	-20°C ÷ 70°C	

Specifiche Tecniche - chiavi/card/tag

Tecnologia utilizzata	Trasmissione induttiva, dati ed energia ISO 14443 A MIFARE® criptata
Frequenza di trasmissione	13,56 MHz

Supporti di pagamento

Chiavi *personalizzabili nell'etichetta per quantità*

Ampia gamma di ***Tag*** *disponibili in diverse forme e colori*

Sistemi Cashless

CrediFast

Dispositivo di ricarica dei supporti MIFARE® pratico e veloce

CrediFast è il nuovo dispositivo per il trasferimento di un credito da un circuito bancario a un portafoglio elettronico. In pochi secondi l'utente può trasferire un importo predefinito dalla propria carta di credito al supporto di pagamento cashless (chiave, card o tag) basato sulla piattaforma tecnologica MIFARE® (standard, Plus, DesFire, NFC).

Al termine dell'operazione, sono emesse due ricevute: una a conferma dell'avvenuta transazione bancaria, mentre l'altra a conferma del credito caricato sul supporto. Il sistema prevede l'annullamento della transazione al superamento della soglia di tempo prefissata per il trasferimento del credito, oppure nel caso del superamento del limite di credito impostato sul supporto di pagamento cashless.

CrediFast è la soluzione pratica e veloce a tutti i problemi e ai disagi legati alla gestione del denaro contante.

Caratteristiche

- Sistema composto da un'unità CPU e da una testa di lettura connesse da un cavo coassiale (patent pending) "smart".
- Testa di lettura Galaxy integrata, con card in modalità tap&go più chiave/tag.
- Testa di lettura dotata di: segnalazione semaforica secondo lo standard EVA-CVS con 3 led di stato (rosso, giallo, verde), buzzer per il riscontro sonoro dell'esito delle operazioni e interfaccia ad infrarossi per la raccolta dei dati di audit/log.
- Lettore di carta di credito con guida vocale integrata. Triplice possibilità di lettura della carta di credito: con banda elettromagnetica, con chip e contactless.
- Pratico display alfanumerico a 16 caratteri su 2 righe.
- Lettore di banconote NV9 USB per la ricarica del supporto di pagamento (card, chiave o tag) mediante banconote (disponibile in opzione).
- Stampante integrata per il rilascio delle ricevute.
- Cabinet sicuro e resistente contro ogni tentativo di effrazione o furto.

Disegni Tecnici

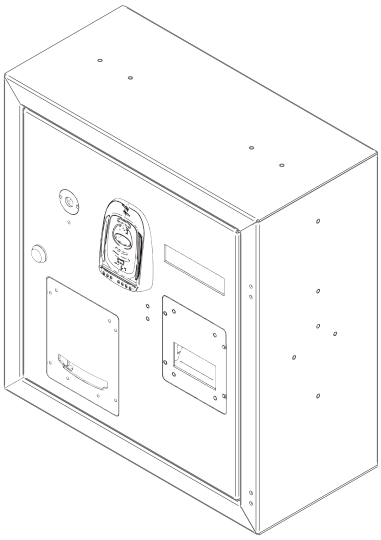

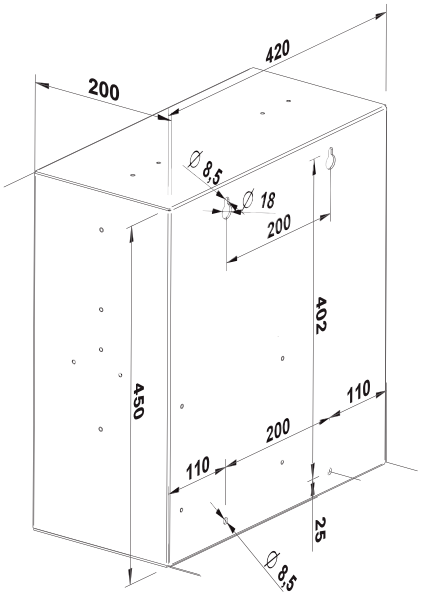

N.B: *Unità di misura: mm*

Tools

Programma di configurazione UNICO

Pacchetto software che riunisce tutti i programmi per la raccolta e la gestione dei dati di audit/log (secondo lo standard EVA-DTS o Windows Excel), per la programmazione dei parametri di funzionamento e per la gestione di tutte le funzionalità delle card/chiavi/tag.

Software per la gestione delle card (cod. RFT-CARD-SW)

Software per la gestione di audit e log (cod. RFT-AUDIT-SW)

Chiave di programmazione

Chiave di programmazione Clone

Chiave di Audit

Funzionalità

- Gestione liste di card/chiavi/tag.
- Gestione dei dati contabili.
- Gestione valore massimo caricabile sul supporto.
- Gestione di chiavi/card/tag differenziate.

Periferiche installate

- CPU del sistema cashless World Key
- Testa di lettura Galaxy per card/chiavi/tag
- Lettore di carte di credito
- Stampante

Periferiche opzionali

- Lettore di banconote NV9 USB

Accessori opzionali

- Chiavi RFID personalizzabili nell'etichetta per quantità
- Card RFID personalizzabili nella grafica per quantità
- Tag RFID personalizzabili nella grafica e nella forma per quantità
- Programma di configurazione UNICO
- Cavo USB per collegamento a PC
- Programmatore universale portatile (UHHT)

Prodotti correlati

- Unità Easy Pay
- Unità Desk Top
- Unità General Purpose
- Unità General Purpose Capsense

Specifiche Tecniche

Dimensioni (BxHxP)	420 x 450 x 200 mm
Peso	25 Kg
Tensione di alimentazione	230 Vac 50/60Hz
Potenza assorbita	800 mA
Temperatura di funzionamento	0° ÷ 50 °C

Specifiche Tecniche - chiavi/card/tag

Tecnologia utilizzata	Trasmissione induttiva, dati ed energia ISO 14443 – A MIFARE® criptata
Frequenza di trasmissione	13,56 MHz

Easy Charge

Pratico dispositivo di ricarica per chiavi, card e tag

Easy Charge è il nuovo dispositivo di ricarica per card, chiavi e tag, basato sulla tecnologia di trasmissione in radiofrequenza MIFARE®.
Le dimensioni compatte e il design semplificato lo rendono adatto all'installazione in qualsiasi tipologia d'ambiente: centri commerciali, palestre, aeroporti, stazioni, sale gioco, uffici, bar e internet café.
La struttura ad alto spessore, i sistemi di chiusura potenziati e la serratura ad alta sicurezza lo rendono resistente ai tentativi di effrazione o manomissione.
Easy Charge è dotato di un pratico display che consente di mostrare il credito residuo nel supporto durante le operazioni di ricarica.

Caratteristiche

- Sistema composto da una CPU e da una testa di lettura connesse con cavo coassiale (patent pending) "smart".
- Testa di lettura disponibile in 2 versioni:
  Moon: con chiave/tag ad inserimento;
  Sky: con card ad inserimento più chiave/tag;
  Galaxy: con card in modalità tap&go (appoggia e vai) più chiave/tag.
- Testa di lettura dotata di segnalazione semaforica secondo lo standard EVA-CVS con 3 led di stato, buzzer per riscontro sonoro circa l'esito delle operazioni, interfaccia ad infrarossi per la raccolta dei dati di audit/log e la programmazione della CPU.
- CPU dotata di porte USB e RS232 per gli aggiornamenti firmware, la configurazione del sistema, la raccolta dei dati di audit/log e il collegamento a PC.
- Pratico display grafico da 16 caratteri a 2 righe.
- Accensione e spegnimento interni alla macchina.
- Diverse modalità d'installazione: a parete (con il kit opzionale Easy UP), su banco d'appoggio, a parete mediante 3 tasselli da inserire nel retro dell'apparecchio, a pavimento su apposita base d'appoggio (disponibile in opzione).

Disegni Tecnici

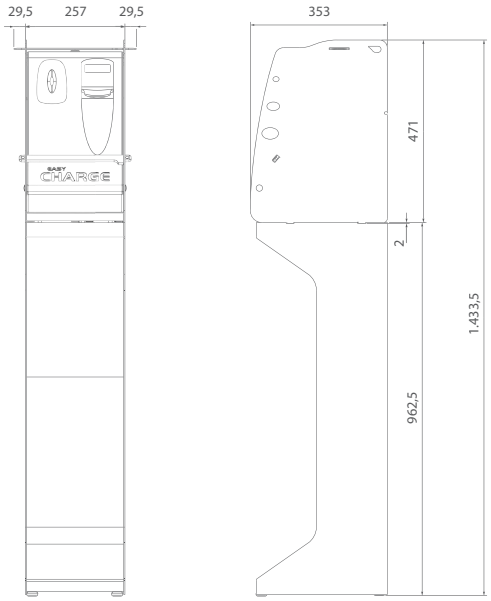

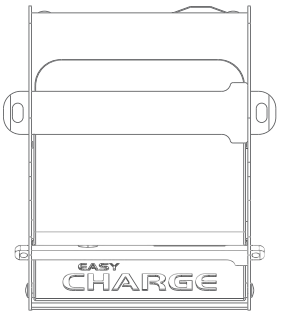

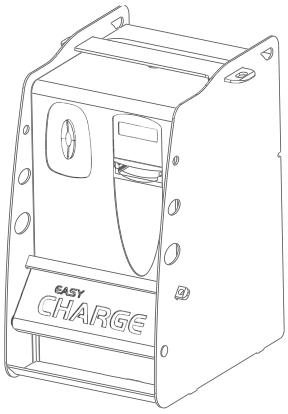

N.B: *Unità di misura: mm*

Funzionalità

- Gestione di 3 codici di sicurezza (gestore, locatore, macchina).
- Gestione valore massimo caricabile sul supporto.
- Gestione valore massimo accettato dal lettore di banconote.
- Gestione liste di card/chiavi/tag.
- Gestione evoluta dei bonus.
- Gestione dei dati contabili.
- Lettura e scrittura della configurazione della macchina.
- Gestione della configurazione delle periferiche.
- Aggiornamento firmware in campo.
- Gestione della lingua.
- Esportazione dei dati di audit in vari formati.
- Gestione parallela del validatore di monete.

Versioni

Versione 1: MOON + NV9 USB
Versione 2: SKY + NV9 USB
Versione 3: GALAXY + NV9 USB
Versione 4: MOON + NV10 USB + RM5 HD
Versione 5: SKY + NV10 USB + RM5 HD
Versione 6: GALAXY + NV10 USB + RM5 HD

Tools

Programma di configurazione UNICO

Pacchetto software che riunisce tutti i programmi per la raccolta e la gestione dei dati di audit/log (secondo lo standard EVA-DTS o Windows Excel), per la programmazione dei parametri di funzionamento e per la gestione di tutte le funzionalità delle card/chiavi/tag.

Software per la gestione delle card (cod. RFT-CARD-SW)

Software per la gestione di audit e log (cod. RFT-AUDIT-SW)

Chiave di programmazione

Chiave di programmazione Clone

Chiave di Audit

Periferiche installate

- CPU sistema cashless World Key
- Testa di lettura Moon/Sky/Galaxy per card/chiavi/tag
- Lettore di banconote a scelta tra NV9 USB e NV10 USB

Periferiche opzionali

- Gettoniera RM5 HD (modello B con ingresso moneta frontale e rifiuto nell'apposita sede di ritiro monete)
- Programmatore universale portatile (UHHT)

Accessori opzionali

- Card, chiavi e tag personalizzabili per quantità
- Programma di configurazione UNICO
- Cavo USB per collegamento a PC
- Base d'appoggio
- Serrature riprogrammabili
- Kit d'installazione Easy UP
- Kit antifurto
- Barre di protezione in acciaio

Prodotti correlati

- WorldKey
- WorldKey Lite
- Unità Desk Top
- Unità General Purpose
- Unità General Purpose Capsense
- Gettoniere elettroniche
- Lettori di banconote

Specifiche Tecniche

	Easy Charge	Easy Charge su base d'appoggio
Dimensioni (BxHxP)	257 x 473 x 353 mm	257 x 1.435 x 353 mm
Peso	20 Kg	38 Kg
Tensione di alimentazione	230 Vac - 50 Hz	230 Vac – 50 Hz
Potenza assorbita	60 VA max	60 VA max
Temperatura di funzionamento	0° ÷ 50 °C	0° ÷ 50 °C

Capacità Monete

	1,00 €
Cassa	1.000

Capacità Banconote

	5,00 €
NV9 USB	600
NV10 USB	400

Sistemi Cashless

Meisaku kit

Il cashless flessibile per le macchine Ho.Re.Ca.

Meisaku Kit è lo strumento ideale per collegare ogni tipo di sistema di pagamento automatico a qualunque tipo di macchina Ho.Re.Ca.
Tuttavia, Meisaku Kit non è solamente un'interfaccia di collegamento, ma è anche un completo strumento di pagamento cashless, in grado di leggere e scrivere card e chiavi di standard MIFARE®.
Per garantire la massima flessibilità d'installazione, Meisaku Kit è dotato di un'antenna separata collegata all'unità principale tramite cavo coassiale; la programmazione del sistema, inoltre, è resa semplice ed immediata grazie all'uso del software UNICO.
Per ampliare le possibilità di collegamento, è disponibile, in opzione, anche l'interfaccia MDB Master che permette di collegare un ulteriore sistema di pagamento cashless.

Caratteristiche

- CPU 16bit 24Mhz.
- RTC (Real Time Clock) orologio interno per la memorizzazione dei dati contabili.
- Protocollo CSI.
- Protocollo GIGAR per registratore di cassa.
- Interfaccia con sistema di pagamento parallelo EXE/MDB/BDV.
- Display.
- Interfaccia parallela per lettore di banconote/gettoniera.

Tools

- Programma di configurazione UNICO

Prodotti correlati

- WorldKey
- WorldKey Lite
- Unità Easy Pay
- Unità Desk Top
- Unità General Purpose
- Unità General Purpose Capsense
- Gettoniere elettroniche
- Riconoscitori di banconote

Accessori opzionali

- Card personalizzabili per quantità
- Chiavi personalizzabili per quantità
- Tag personalizzabili per quantità
- Sticker personalizzabili per quantità
- Programma di configurazione UNICO

Specifiche Tecniche

Dimensioni (BxHxP)	120 x 22 x113 mm
Peso	300 g
Tensione di alimentazione	15-42,5V AC/DC
Potenza assorbita	2,8 VA
Temperatura di funzionamento	-10°C ÷ 50°C
Umidità (non condensata)	90%
Temperatura d'immagazzinaggio	-20°C ÷ 70°C

Periferiche World Key

La sicurezza della tecnologia MIFARE® al servizio delle più svariate applicazioni

Ad accomunare tutte le periferiche della gamma è la tecnologia di trasmissione in radiofrequenza MIFARE®, che offre prestazioni superiori rispetto ai comuni sistemi cashless. La sicurezza è garantita dal sistema di protezione dei dati a 48 + 48 bit, mentre la versatilità è garantita dalla possibilità di gestire diversi servizi di vendita o identificazione.

Unità General Purpose

Caratteristiche

- Ideale per la gestione di dispositivi temporizzati e per il pagamento cashless dei servizi erogati dagli stessi.
- Utilizzabile come Apriporte e Controllo Accessi per porte dotate di contatti elettrificati o serrature elettroniche.
- Configurabile con tutte le interfacce standard, RS232, RS485, e TCP/IP per l'integrazione con software gestionali "Stand Alone" o "On Line".
- Design antivandalico a tenuta stagna

Tools

- Programma di configurazione UNICO

Prodotti correlati

- WorldKey
- WorldKey Lite
- Meisaku Kit
- Unità Easy Pay
- Unità Desk Top

Accessori opzionali

- Card personalizzabili per quantità
- Chiavi personalizzabili per quantità
- Tag personalizzabili per quantità
- Sticker personalizzabili per quantità
- Programma di configurazione UNICO

Specifiche Tecniche

Dimensioni (BxHxP)	160 x 50 x 90 mm
Peso	350 g
Potenza assorbita	4,2 VA
Tensione di alimentazione	12-24V AC/DC
Temperatura di funzionamento	-5°C ÷ 50°C
Umidità (non condensata)	90%
Temperatura d'immagazzinaggio	-20°C ÷ 70°C

Unità General Purpose Capsense

Caratteristiche

- Tutte le possibilità dell'Unità General Purpose, alle quali si aggiunge la capacità di visualizzare a display l'eventuale deconto.
- Ideale per la gestione di dispositivi temporizzati e per il pagamento cashless dei servizi erogati dagli stessi.
- Utilizzabile come Apriporte e Controllo Accessi per porte dotate di contatti elettrificati o serrature elettroniche.
- Configurabile con tutte le interfacce standard, RS232, RS485, e TCP/IP per l'integrazione con SW gestionali "Stand Alone" o "On Line".
- Tastiera capsense a sfioramento.
- Possibilità di associare un pin code all'erogazione del servizio o all'apertura di una porta.
- Design antivandalico a tenuta stagna.
- Display retroilluminato.

Tools

- Programma di configurazione UNICO

Prodotti correlati

- WorldKey
- WorldKey Lite
- Meisaku Kit
- Unità Easy Pay
- Unità Desk Top
- Unità General Purpose

Accessori opzionali

- Card personalizzabili per quantità
- Chiavi personalizzabili per quantità
- Tag personalizzabili per quantità
- Sticker personalizzabili per quantità
- Programma di configurazione UNICO

Specifiche Tecniche

Dimensioni (BxHxP)	160 x 50 x 90 mm
Peso	350 g
Potenza assorbita	4,2 VA
Tensione di alimentazione	12-24V AC/DC
Temperatura di funzionamento	-5°C ÷ 50°C
Umidità (non condensata)	90%
Temperatura d'immagazzinaggio	-20°C ÷ 70°C

Unità Easy Pay

Caratteristiche

- Pratico e compatto dispositivo che permette all'operatore di ricaricare le card, le chiavi o i tag dei clienti.
- Offre la possibilità di stampare anche una ricevuta su carta termica.
- Ideale per mense aziendali, villaggi turistici o self-bar.
- Tra le sue funzionalità:
  - Gestione Chiave/Card/Tag.
  - Ricarica – Decremento carte utente.
  - Gestione tabelle prezzi.
  - Gestione rapida menù per applicazioni nelle mense.
  - Gestione Bonus di ricarica.
  - Utilizzo Carta Master per operazioni controllate.
  - Utilizzo chiavi di Programmazione/Audit.
  - Utilizzo Black- Access List.

Specifiche Tecniche

Dimensioni (BxHxP)	216 x 86 x 95 mm
Peso	525 g
Potenza assorbita	40 VA
Tensione di alimentazione	8,2V DC
Temperatura di funzionamento	-5°C ÷ 50°C
Umidità (non condensata)	90%
Temperatura d'immagazzinaggio	-20°C ÷ 80°C

Tools

- Programma di configurazione UNICO

Accessori opzionali

- Card, chiavi, tag e Sticker personalizzabili per quantità
- Programma di configurazione UNICO

Versioni

- **Combi**: versione da tavolo
- **Mobile**: versione portatile con batteria ricaricabile

Prodotti correlati

- WorldKey
- WorldKey Lite
- Meisaku Kit
- Unità Desk Top
- Unità General Purpose
- Unità General Purpose Capsense

Unità Desk Top

Caratteristiche

- Dispositivo collegabile a PC tramite connessione USB.
- Permette all'operatore di svolgere tutte le attività di gestione delle card, chiavi o tag, di accedere alle procedure di configurazione e di scaricare ed organizzare su PC i dati di audit.
- In combinazione con il programma UNICO o con i software di altre case produttrici, permette la programmazione custom di card e ogni tipo di tag per i pagamenti cashless.

Specifiche Tecniche

Dimensioni (BxHxP)	89 x 147,5 x 25 mm
Peso	100 g
Potenza assorbita	0,5 VA
Tensione di alimentazione	5VDC- USB
Temperatura di funzionamento	-20°C ÷ 50°C
Umidità (non condensata)	90%
Temperatura d'immagazzinaggio	-20°C ÷ 70°C

Tools

- Programma di configurazione UNICO

Accessori opzionali

- Card, chiavi, tag e Sticker personalizzabili per quantità
- Programma di configurazione UNICO

Prodotti correlati

- WorldKey
- WorldKey Lite
- Meisaku Kit
- Unità Easy Pay
- Unità General Purpose
- Unità General Purpose Capsense

EuroKey NEXT MDB/EXE

La chiave di volta del cashless

EuroKey Next è il nuovo dispositivo cashless in grado di gestire le chiavi del sistema EuroKey e i media basati sulla piattaforma tecnologica Mifare®. La semplicità e l'affidabilità garantite dalla gamma EuroKey incontrano gli elevati standard di sicurezza della gamma Worldkey per rispondere in modo ottimale alle esigenze di tutti gli utenti. Estremamente flessibile, EuroKey Next è in grado di gestire sia il protocollo di comunicazione MDB per le applicazioni nel mondo della distribuzione automatica che quello EXECUTIVE.
Un'evoluzione di prodotto per far evolvere il tuo business: grazie a EuroKey Next è possibile impostare campagne promozionali e sconti, anche in base alle fasce orarie per fidelizzare la clientela e incrementare le vendite.

Caratteristiche

- Lettore in grado di recepire chiavi/card/tag ad inserimento.
- Lettore dotato di segnalazione semaforica con 3 led di stato e interfaccia infrarossi per la raccolta dei dati di audit.
- Massima compatibilità con sistemi della gamma EuroKey e sistemi della gamma WorldKey.
- Possibilità di gestire sia chiavi EuroKey che media Mifare® (chiavi, card e tag).
- Protocolli supportati: MDB, EXE.
- Possibilità di abilitare il battesimo automatico delle chiavi /card/tag al primo inserimento.
- Porta micro USB per collegamento a PC, aggiornamento firmware, raccolta dei dati di audit.
- Gestione dei dati di configurazione e dei dati contabili attraverso il software Unico.
- Possibilità di duplice installazione: avanquadro e retro-quadro, mediante l'apposita mascherina di adattamento.

Disegni Tecnici

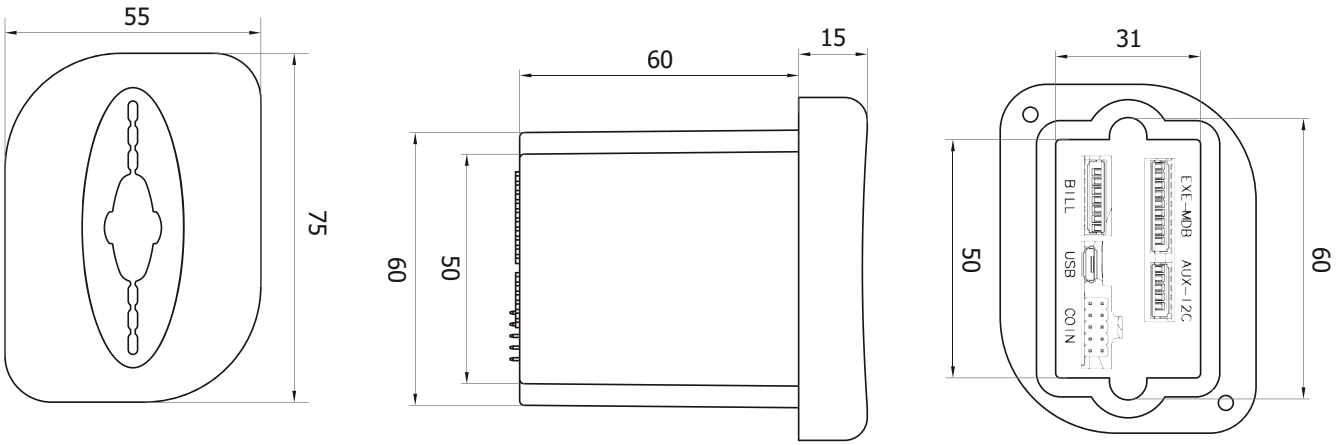

N.B: *Unità di misura: mm*

Funzionalità

- Gestione 3 codici (gestore, locatore, macchina)
- Gestione valore massimo caricabile sul supporto.
- Gestione di un secondo indirizzo MDB (modalità MDB).
- 3 modalità di gestione dei prezzi (modalità EXE).
- Gestione diretta del validatore di monete e del lettore di banconote (modalità EXE).
- Nr. macchina editabile dall'utente.
- Gestione di chiavi differenziate.
- Gestione black list.
- Gestione bonus.
- Gestione fasce orarie.

Tools

Programma di configurazione UNICO

Pacchetto software che riunisce tutti i programmi per la raccolta e la gestione dei dati di audit (secondo lo standard EVA-DTS o Windows Excel), per la programmazione dei parametri di funzionamento e per la gestione delle chiavi/card/tag.

Programmatore universale portatile (UHHT)

Per la programmazione direttamente in campo attraverso la connessione con cavo micro USB.

Chiave di programmazione

Chiave di programmazione Clone

Chiave di Audit

Accessori opzionali

- Programmatore universale portatile (UHHT)
- Chiavi RFID personalizzabili nell'etichetta per quantità
- Card RFID personalizzabili nella grafica per quantità
- Tag RFID personalizzabili nella grafica per quantità
- Programma di configurazione UNICO
- Starter kit completo per l'installazione

Prodotti correlati

- Unità Easy Pay
- Unità Desk Top
- Unità General Purpose
- Unità General Purpose Capsense
- Gettoniera elettronica RM5 HD
- Lettori di banconote
- Cambiamonete
- Start lavaggi
- Box di comando

Specifiche tecniche - Blocchetto

Dimensioni (BxHxP)	55 x 75 x 77 mm
Peso	90 g
Tensione di alimentazione	18-40 Vdc 105mA 18-27 Vac 50/60 Hz 170 mA
Potenza assorbita (W)	3.2 W
Temperatura di funzionamento	-10° C ÷ +50° C
Umidità (non condensata)	85%
Temperatura d'immagazzinaggio	-10° C ÷ +60° C

Specifiche Tecniche - chiavi/card/tag

	Chiavi EuroKey	Chiavi/tag Mifare®
Tecnologia utilizzata	Transponder 125 KHz	Trasmissione induttiva 13,56 MHz, dati ed energia ISO 14443 – A Mifare® criptata

EuroKey NEXT PARALLELA

La chiave di volta del cashless per le apparecchiature elettromeccaniche

EuroKey Next, il dispositivo cashless in grado di gestire le chiavi del sistema EuroKey e i media basati sulla piattaforma tecnologica Mifare®, è disponibile anche nella versione Parallela. Ideale per tutte le applicazioni nel mondo degli autolavaggi, delle lavanderie self-service, degli impianti turistici e sportivi, EuroKey Next consente di attivare portali e piste, lavatrici e asciugatrici, servizi pubblici e illuminazioni a tempo e molto altro ancora. Inoltre, con EuroKey Next è possibile impostare campagne promozionali e sconti, anche in base a fasce orarie, per la fidelizzazione della clientela e per l'incremento della redditività. La semplicità e l'affidabilità di EuroKey incontrano gli elevati standard di sicurezza di WorldKey per fornirti la chiave per il successo del tuo business.

Caratteristiche

- Lettore in grado di recepire chiavi/card/tag ad inserimento.
- Lettore dotato di segnalazione semaforica con 3 led di stato e interfaccia infrarossi per la raccolta dei dati di audit.
- Massima compatibilità con sistemi della gamma EuroKey e sistemi della gamma WorldKey.
- Possibilità di gestire sia chiavi EuroKey che media Mifare® (chiavi, card e tag).
- Gestione delle schede elettroniche input/output RM925, KPD, KPM e gestione del display a 4 digit RM924.
- Possibilità di abilitare il battesimo automatico delle chiavi /card/tag al primo inserimento.
- Porta micro USB per collegamento a PC, aggiornamento firmware, raccolta dei dati di audit.
- Gestione dei dati di configurazione e dei dati contabili attraverso il software Unico.
- Possibilità di duplice installazione: avanquadro e retro-quadro, mediante l'apposita mascherina di adattamento.

Disegni Tecnici

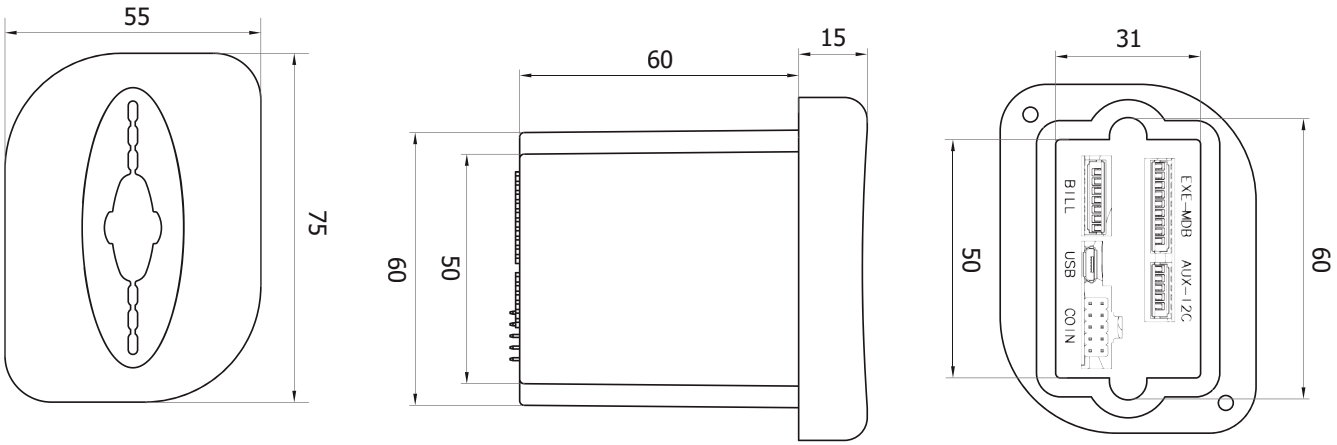

N.B: *Unità di misura: mm*

Funzionalità

- Gestione 3 codici (gestore, locatore, macchina).
- Gestione valore massimo caricabile sul supporto.
- Gestione diretta del validatore di monete e del lettore di banconote.
- Nr. macchina editabile dall'utente.
- Gestione di chiavi differenziate.
- Gestione black list.
- Gestione bonus.
- Gestione fasce orarie.
- Gestione dati contabili.
- Aggiornamento firmware in campo.

Tools

Programma di configurazione UNICO

Pacchetto software che riunisce tutti i programmi per la raccolta e la gestione dei dati di audit (secondo lo standard EVA-DTS o Windows Excel), per la programmazione dei parametri di funzionamento e per la gestione delle chiavi/card/tag.

Programmatore universale portatile (UHHT)

Per la programmazione direttamente in campo attraverso la connessione con cavo micro USB.

Chiave di programmazione

Chiave di programmazione Clone

Chiave di Audit

Versioni

Compatibile con le versioni dell'EuroKey Plus Parallela: standard mono prezzo e standard multi prezzo.

Accessori opzionali

- Programmatore universale portatile (UHHT)
- Chiavi EuroKey personalizzabili nell'etichetta per quantità
- Chiavi RFID personalizzabili nell'etichetta per quantità
- Card RFID personalizzabili nella grafica per quantità
- Tag RFID personalizzabili nella grafica per quantità
- Programma di configurazione UNICO
- Starter kit completo per l'installazione
- Kit dedicato per l'installazione a retroquadro

Prodotti correlati

- Unità Easy Pay
- Unità Desk Top
- Unità General Purpose
- Unità General Purpose Capsense
- Gettoniera elettronica RM5 HD
- Lettori di banconote
- Cambiamonete
- Start lavaggi
- Box di comando

Specifiche tecniche - Blocchetto

Dimensioni (BxHxP)	55 x 75 x 77 mm
Peso	90 g
Tensione di alimentazione	18-40 Vdc 105mA 18-27 Vac 50/60 Hz 170 mA
Potenza assorbita (W)	3.2 W
Temperatura di funzionamento	-10° C ÷ +50° C
Umidità (non condensata)	85%
Temperatura d'immagazzinaggio	-10° C ÷ +60° C

Specifiche Tecniche – chiavi/card/tag

	Chiavi EuroKey	Chiavi/card/tag Mifare®
Tecnologia utilizzata	125 KHz Transponder	Trasmissione induttiva 13,56 MHz, dati ed energia ISO 14443 – A Mifare® criptata

Apollo

Il sistema di deconto che protegge il business delle OCS

Apollo è il sistema di deconto in radiofrequenza che permette di blindare letteralmente le macchine OCS, inibendo l'utilizzo di cialde diverse da quelle fornite dal gestore.
Spesso, infatti, gli utenti acquistano le cialde ad un prezzo più basso presso canali paralleli (ebay, internet, direct marketing), rendendo, così, difficile per il gestore offrire le macchine in comodato gratuito e garantire l'assistenza tecnica necessaria.
Installato sulle macchine OCS, Apollo permette l'erogazione delle bevande solo dopo aver riconosciuto la card abilitata dell'utente o secondo un numero di consumazioni predefinite.
Le particolari caratteristiche costruttive e il funzionamento in radiofrequenza, rendono Apollo semplicissimo da installare: non c'è bisogno, infatti, di effettuare alcun taglio o foro sulla macchina.
Il sistema è composto da 2 parti: Apollo Stadio Logico (ASLO), che fornisce le funzionalità di logica di sistema e di gestione della radiofrequenza in un'unica soluzione integrata, e Apollo Stadio di Potenza (ASPO), che assicura l'alimentazione e l'interfacciamento del sistema con le macchine OCS.

Caratteristiche

- Funzionamento semplice ed intuitivo.
- Tecnologia di trasmissione in radiofrequenza.
- Configurazione tramite programmatore collegabile a PC via USB con software per Windows o apposita card.
- Diverse tipologie di card per il gestore:
  - Master, che permette l'accesso automatico al software Apelle, senza bisogno di inserire il codice gestore;
  - Setup, che permette al gestore di azzerare Apollo e di cambiare alcuni parametri di programmazione;
  - Clone, per trasferire tutti i dati (codici gestore e crediti residui) da una macchina all'altra;
  - Reader, per esportare i dati contabili nello standard EVA-DTS;
  - Operatore e monouso, per abilitare la macchina a erogare un numero predefinito di consumazioni.
- Funzione antibump che evita le consumazioni involontarie.
- Segnali acustici per guidare l'utente nelle operazioni di configurazione.
- Led (disponibile in opzione) che si attiva in caso di riserva del prodotto.
- Possibilità di personalizzazione delle card, per soddisfare tutti i tipi di esigenze.

Funzionalità

L'utente ha a disposizione 2 tipi di card: **pre-pagata**, dove la macchina scala il credito precaricato sul supporto, o **post-pagata**, dove la macchina addebita sul supporto il prezzo che verrà saldato successivamente (questo tipo di card può essere programmato con un debito iniziale e un tetto massimo di spesa).
In alternativa, è possibile programmare la macchina affinché eroghi un numero di consumazioni massime, impostato tramite l'apposita **card operatore** o una **card monouso** (usa e getta).

card utente

Tools

Programmatore USB

Dispositivo per configurare Apollo in radiofrequenza. È collegabile a PC via USB con software per Windows.

Card gestore

Card Master, Clone, Setup, Reader, Operatore e monouso.

card gestore

Accessori opzionali

- Programmatore USB
- Card Master
- Card Clone
- Card Setup
- Card Reader
- Card Operatore/Pre-pagata/Post-pagata
- Card monouso

Specifiche Tecniche

Dimensioni (BxHxP)	**ASLO**: 57 x 20 x 32 mm	**ASPO**: 44 x 32 x 38 mm (connettori esclusi)
Peso	**ASLO**: 40 g	**ASPO:** 125 g
Tensione di alimentazione	220 Vac	
Potenza assorbita	max 55 W	
Temperatura di funzionamento	- 20°C ÷ 125°C	
Umidità (non condensata)	80%	
Temperatura d'immagazzinaggio	- 40°C ÷ 100°C	

Apollo X2

Il sistema di deconto che protegge il business delle OCS multigruppo

Apollo X2 è il sistema di deconto in radiofrequenza che permette di blindare letteralmente le macchine OCS a due gruppi, inibendo l'utilizzo di cialde diverse da quelle fornite dal gestore.
Spesso, infatti, gli utenti acquistano le cialde ad un prezzo più basso presso canali paralleli (ebay, internet, direct marketing), rendendo così difficile per il gestore offrire le macchine in comodato gratuito e garantire l'assistenza tecnica necessaria.
Installato sulle macchine OCS a doppio gruppo, Apollo X2 permette l'erogazione delle bevande solo dopo aver riconosciuto la card abilitata dell'utente o secondo un numero di consumazioni predefinite.
Le particolari caratteristiche costruttive e il funzionamento in radiofrequenza, rendono Apollo X2 semplicissimo da installare: non c'è bisogno, infatti, di effettuare alcun taglio o foro sulla macchina.
Il sistema è composto da 2 parti: Apollo Stadio Logico (ASLO X2), che fornisce le funzionalità di controllo del sistema e di gestione della radiofrequenza in un'unica soluzione integrata; Apollo Stadio di Potenza (ASPO X2) che assicura l'alimentazione e l'interfacciamento del sistema con le macchine OCS. Quest'ultimo permette di pilotare separatamente i due gruppi della macchina e di condividere allo stesso tempo il credito residuo.

Caratteristiche

- Funzionamento semplice ed intuitivo.
- Tecnologia di trasmissione in radiofrequenza.
- Configurazione tramite programmatore collegabile a PC via USB con software per Windows o apposita card.
- Diverse tipologie di card per il gestore:
  - Master, che permette l'accesso automatico al software Apelle, senza bisogno di inserire il codice gestore;
  - Setup, che permette al gestore di azzerare Apollo e di cambiare alcuni parametri di programmazione;
  - Setup I/O, che permette la configurazione della logica di funzionamento dei due gruppi;
  - Clone, per trasferire tutti i dati (codici gestore e crediti residui) da una macchina all'altra;
  - Reader, per esportare i dati contabili nello standard EVA-DTS;
  - Operatore e monouso, per abilitare la macchina a erogare un numero predefinito di consumazioni.
- Funzione antibump che evita le consumazioni involontarie.
- Segnali acustici per guidare l'utente nelle operazioni di configurazione.
- Led (disponibile in opzione) che si attiva in caso di riserva del prodotto.
- Possibilità di personalizzazione delle card, per soddisfare tutti i tipi di esigenze.

Funzionalità

L'utente ha a disposizione 2 tipi di card: **pre-pagata**, dove la macchina scala le consumazioni precaricate sul supporto, o **post-pagata**, dove la macchina addebita sul supporto il numero di consumazioni effettuate che verranno saldate successivamente (questo tipo di card può essere programmato con un numero di consumazioni iniziali e un relativo tetto massimo).
In alternativa, è possibile programmare la macchina affinché eroghi un numero di consumazioni massime, impostato tramite l'apposita **card operatore** o una **card monouso** (usa e getta).

card utente

Tools

Programmatore USB

Dispositivo per configurare Apollo X2 in radio-frequenza. È collegabile a PC via USB con software per Windows.

Card gestore

Master, Clone, Setup, Reader, Operatore e monouso.

card gestore

Accessori opzionali

- Programmatore USB
- Card Master
- Card Clone
- Card Setup
- Card Setup I/O
- Card Reader
- Card Operatore/Pre-pagata/Post-pagata
- Card monouso

Specifiche Tecniche

Dimensioni (BxHxP)	**ASLO**: 57 x 20 x 32 mm	**ASPO**: 57 x 50 x 40 mm (connettori esclusi)
Peso	**ASLO**: 40 g	**ASPO**: 250 g
Tensione di alimentazione	220 Vac	
Potenza assorbita	max 60 W	
Temperatura di funzionamento	- 20°C ÷ 125°C	
Umidità (non condensata)	80%	
Temperatura d'immagazzinaggio	- 40°C ÷ 100°C	

Sistemi cashless

Apollo XL

Il deconto per macchine da Bar che garantisce l'esclusiva nella vendita del caffé

Apollo XL è un sistema che permette di blindare letteralmente le macchine da Bar.
Inibisce l'uso di tipi di caffè diversi da quelli forniti dal gestore/torrefattore.
Apollo XL è un sistema modulare e si compone di una CPU, di una scheda I/O di interfacciamento con la macchina e di un modulo RFID. Quest'ultimo permette di effettuare la configurazione iniziale della macchina tramite Setup Card e di consentire l'erogazione delle bevande solo dopo aver acquisito un credito, tramite le card RFID abilitate (Operator card e card monouso).
Apollo XL è estremamente versatile grazie alla possibilità di espansione senza limiti, sia in termini di modelli di macchine gestibili sia di funzionalità aggiuntive, offerte dai moduli opzionali (telemetria, display di servizio, audit expander).

Caratteristiche

- Funzionamento semplice ed intuitivo.
- Tecnologia di trasmissione in radiofrequenza.
- Configurazione tramite programmatore collegabile a PC via USB con software per Windows o apposita card.
- Modulo telemetria. Permette di conoscere lo stato della macchina, verificare le ricariche e le consumazioni effettuate, ricaricare o bloccare la macchina tramite una pagina web dedicata, essere avvisati in tempo reale via mail, dal pannello di controllo web e, opzionalmente, via SMS quando la macchina è in procinto di terminare le consumazioni.
- Tecnologia proprietaria ALWAYS OFF. Riduce di oltre il 50% i costi sulla gestione delle SIM.
- Display di servizio. Permette di visualizzare il credito utilizzabile sulla macchina e fornisce un allarme visivo in caso di raggiungimento del livello di sottoscorta.
- Scheda audit expander. Offre una statistica puntuale delle consumazioni.

Funzionalità

È possibile programmare la macchina affinché eroghi un numero di consumazioni massime, impostato tramite l'apposita **card operatore** o una **card monouso** (usa e getta).

Tools

Programmatore USB

Dispositivo per configurare Apollo XL in radiofrequenza. È collegabile a PC via USB con software per Windows.

Card gestore

Master, Setup, Operatore e monouso.

card gestore

Accessori opzionali

- Programmatore USB
- Card Master
- Card Setup
- Card Operatore
- Card monouso
- Modulo Telemetria
- Display di servizio
- Scheda Audit Expander

Specifiche Tecniche

Dimensioni (BxHxP)	**CPU**: 53 x 78 x 26 mm	**Modulo RFID**: 57 x 20 x 32 mm	**Scheda I/O:** (connettori esclusi) 55 x 102 x 32 mm
Peso	**CPU**: 55 g	**Modulo RFID**: 40 g	**Scheda I/O**: 70 g
Tensione di alimentazione	+5 ÷ +24 Vac		
Potenza assorbita	max 100 W		
Temperatura di funzionamento	- 20°C ÷ 125°C		
Umidità (non condensata)	80%		
Temperatura d'immagazzinaggio	- 40°C ÷ 100°C		

Erogatori di monete

Dispositivi mono e multimoneta caratterizzati da velocità di erogazione e capacità monete da primato.
Le speciali caratteristiche costruttive li proteggono dai possibili blocchi accidentali e consentono ampie possibilità d'installazione, per soddisfare le più svariate esigenze applicative.

- Smart Hopper
- Flow
- Evolution
- Cube MKII

Erogatori di monete

Smart Hopper

Il nuovo hopper che permette di gestire fino a 11 monete diverse

Unità di pagamento a moneta multipla capace di accettare tutti i tipi di moneta validati dalla gettoniera.
Smart Hopper è adatto a tutte le macchine ed elimina il bisogno di avere più hopper monomoneta e separatori riducendo così i costi di gestione interna. È in grado di decidere anche il livello di riserva interno, in modo che tutti gli eccessi di moneta viaggino direttamente verso il vano cassa.
L'erogazione delle monete ad un livello più alto rispetto agli hopper tradizionali permette tipologie d'installazione con erogazione di moneta ad un'altezza più comoda. Il design semplificato e la maggiore sicurezza lo rendono la scelta più pratica per qualunque esigenza.

Caratteristiche

- Alta velocità di erogazione (12 monete al secondo).
- Gestione di 11 tipi di monete differenti.
- Eliminazione delle code di attesa per l'erogazione di moneta.
- Possibilità di agganciare l'hopper alla macchina.
- Raccoglie, discrimina e fa scorte di monete per future erogazioni.
- "Best deal" selezione di erogazione ottimizzata.
- Elimina il bisogno di separatori.
- Porta USB.
- Sensore di uscita antifrode.
- Grande capacità di stoccaggio (1.500 monete da 1€).

Disegni Tecnici

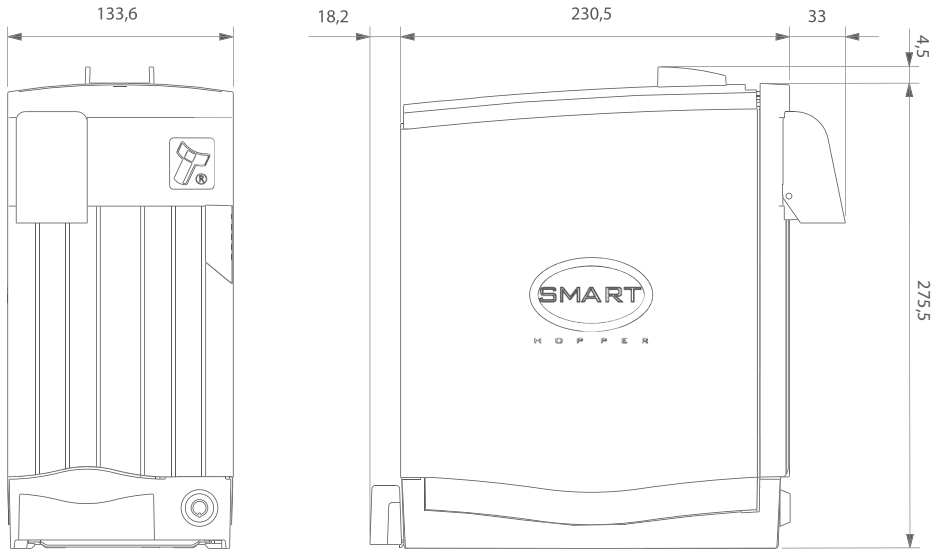

N.B: *Unità di misura: mm*

Funzionalità

- Autoregolazione del livello di float.
- È in grado di pilotare una gettoniera tramite il cavo ccTalk.
- È capace di pilotare un lettore di banconote grazie alla porta eSSP di serie.
- Svuotamento automatico.
- Segnalazione di stato/errore con led frontali.
- Meccanica innovativa.

Prodotti correlati

- Gettoniere elettroniche
- Sistemi di conteggio delle monete
- Cambiamonete/banconote Smart Easy
- Cambiamonete/banconote Rock
- Cambiamonete/banconote Swing
- Cambiamonete/banconote Nexus PRO
- Cambiamonete Smart Jolly

Specifiche Tecniche

Dimensioni (BxHxP)	134 x 280 x 282 mm
Peso	2,4 Kg vuoto; 13,7 Kg pieno
Tensione di alimentazione	24V
Velocità di erogazione	12 monete al secondo
Monete accettate	Ø 18 ÷ 28,5 mm; spessore 1,65 ÷ 3, 2 mm
Protocollo	eSSP

Capacità Monete

	1,00 €
Capacità	1.500

Erogatori di monete

Flow

Hopper monomoneta di nuova concezione

Nuovo hopper monomoneta adatto a diversi usi quali giochi, vending, parking e cambiamonete. L'elettronica di nuova concezione e i materiali plastici ad alta resistenza assicurano una lunga durata di esercizio. Disponibile in due versioni: standard parallela e ccTalk.

Caratteristiche

- Compatibile con gli altri hopper presenti sul mercato.
- Velocità di payout di circa 7 monete al secondo.
- Disponibile con tre diverse vasche.
- Design senza fili esterni.
- Canale di payout integrato per modalità di funzionamento "dual hopper".
- Versione ccTalk disponibile in modalità criptata e non criptata.
- Interfaccia parallela e connettore a 10 pin.
- Alimentazione a 12-24V.
- Sensore di livello monete e funzione anti-inceppamento.

Disegni Tecnici

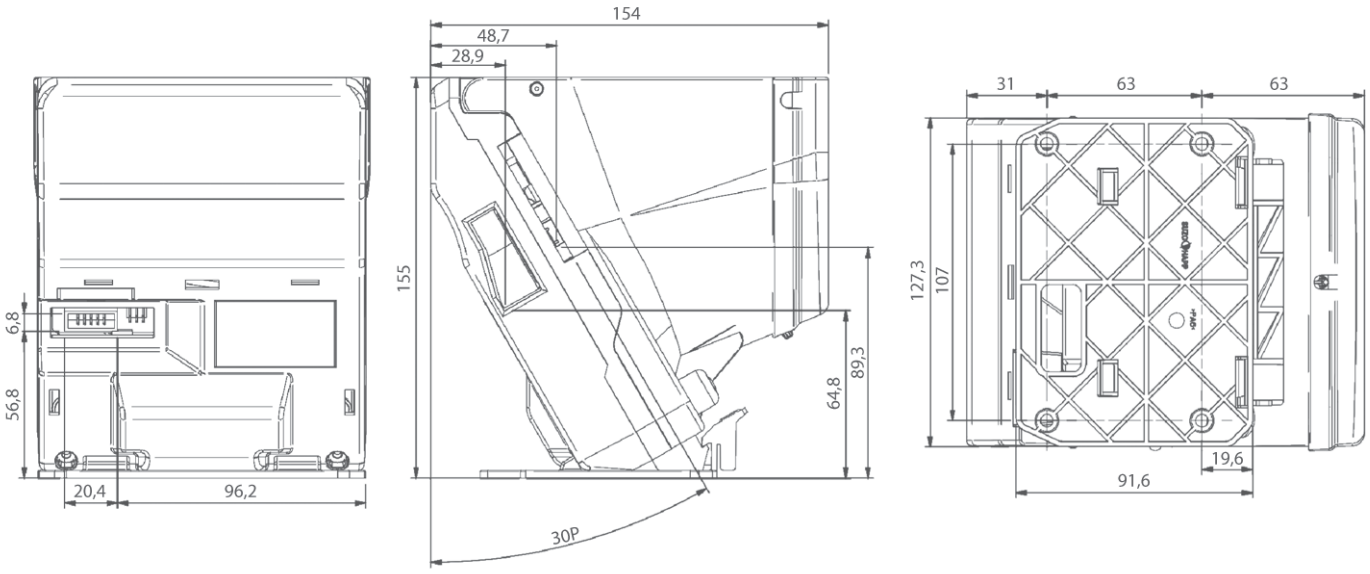

N.B: *Unità di misura: mm*

Accessori opzionali

- 8 dischi monete per combinazioni da 16 a 32 mm con spessore da 1,6 a 3,2 mm

Prodotti correlati

- Gettoniere elettroniche
- Cambiamonete/banconote
- Sistemi di conteggio delle monete
- Separatore Cinco
- Lettore di banconote NV11

Uscita di reject

Clip di sicurezza

Specifiche Tecniche

Dimensioni (BxHxP)	127 x 155 x 154 mm (con vasca standard)	127 x 155 x 189 mm (con vasca media)	127 x 155 x 228 mm (con vasca grande)
Peso	757 g		
Tensione di alimentazione	12 ÷ 24 Vdc (min. 11 – max 26)		
Corrente assorbita	30 mA in stand by 2,2 A (tipica); 5 A (massima) all'avvio motore 0,5 A @ 12 Volt (tipica); 0,6 A @ 24 Volt (tipica); 0,9 A (massima) in erogazione		
Temperatura di funzionamento	0°C ÷ 50°C - Umidità relativa: 10% ÷ 75%		
Monete accettate	Ø 16 ÷ 32 mm; spessore 1,6 ÷ 3, 2 mm		
Velocità di erogazione	7 monete al secondo		
Connessione	Connettore 10 poli (2x5 passo 2,5mm) tipo Molex serie 8624 o similare		

Capacità Monete

	1,00 € (con vasca standard)	**1,00 €** (con vasca media)	**1,00 €** (con vasca grande)
Capacità	375	546	747

Erogatori di monete

Evolution

Velocità di erogazione e affidabilità si fondono in una Nuova Generazione di hopper

Basato su un movimento a cinghia, Evolution è il risultato di una progettazione integralmente nuova che ha portato ad un deciso miglioramento in termini di prestazioni e facilità di manutenzione. La combinazione tra resine plastiche estremamente resistenti all'usura e elettronica allo stato dell'arte ha generato un'apparecchiatura a basso costo d'acquisto e di gestione.
È possibile utilizzare questo tipo di hopper per il 95% di monete e gettoni, senza alcuna necessità di taratura.
Evolution è totalmente intercambiabile con gli altri modelli presenti sul mercato.

Caratteristiche

- Scheda facilmente accessibile dall'esterno ed estraibile per agevolare la manutenzione.
- Motore in corrente continua, pilotato da un azionamento elettronico, che riduce gli attriti e la rumorosità.
- Dotato di mescolatore interno per evitare gli incastri delle monete e di un ulteriore sistema elettronico contro gli inceppamenti.
- Trasformazione da versione standard a versione adiacente che si effettua semplicemente rimuovendo un coperchio fissato da due viti e spostando il connettore nella nuova posizione.
- Interfacce: standard parallela o seriale ccTalk. Quest'ultima garantisce un alto grado di sicurezza e di gestione della diagnostica.

Disegni Tecnici

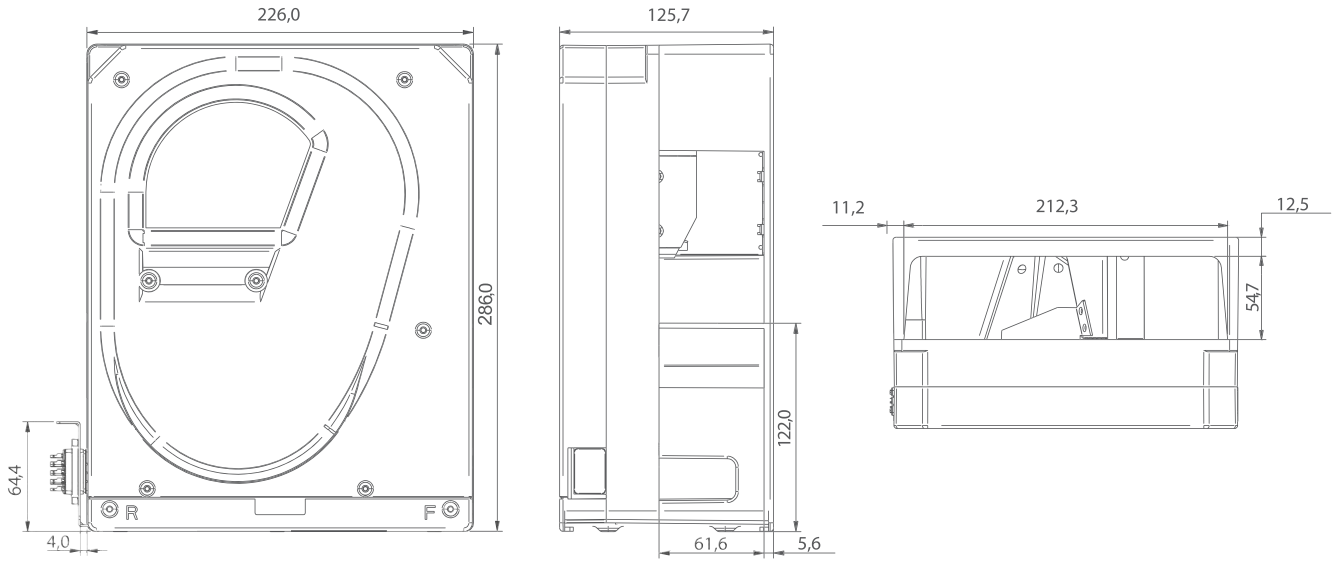

N.B: *Unità di misura: mm*

Funzionalità

- Funzionamento del motore in corrente continua.
- Doppia tipologia d'installazione: adiacente e standard.
- Manutenzione minima.
- Rumorosità ridotta.
- Sistema interno anti inceppamento.

Prodotti correlati

- Gettoniere elettroniche
- Cambiamonete/banconote/ticket
- Sistemi di conteggio delle monete
- Scheda Hub
- Vasta gamma di gettoni

Trasformazione da versione standard ad adiacente

Scheda facilmente estraibile dall'esterno

Specifiche Tecniche

Dimensioni (BxHxP)	126 x 286 x 226 mm
Peso	2.500 g
Tensione di alimentazione	20 ÷ 24 Vdc ± 10 %
Corrente assorbita	40 mA in stand by - 2,5A in erogazione
Potenza assorbita	0,8 W in stand by - 50 W in erogazione
Temperatura di funzionamento	0°C ÷ 60°C - umidità relativa 5 ÷ 95%
Monete accettate	Ø 16 ÷ 30 mm; spessore 1,25 ÷ 3,5 mm
Velocità di erogazione	4 ÷ 5 monete al secondo

Capacità Monete

	1,00 €
Capacità	1.500

Erogatori di monete

Cube MKII

La soluzione ideale per dispensare monete o gettoni in qualsiasi macchina

Presenta un'elevata velocità di erogazione (fino a 400 monete al minuto) e una capacità standard di 350 monete (Ø 24 mm). Sono disponibili estensioni che aumentano la capacità, mediamente fino a 400 monete per estensione. La base quadrata favorisce il montaggio in quattro differenti orientamenti, secondo le esigenze d'installazione del cliente.
La conversione in valute differenti è facile e veloce. Un sofisticato controllo elettronico abbinato ai sensori di erogazione, lo protegge contro possibili blocchi accidentali (il sensore va mantenuto pulito e lontano da sorgenti luminose). Disponibile anche come Duo Hopper, in grado di erogare 2 tipi di monete diverse.

Caratteristiche

- Accetta monete con Ø da 18 a 31 mm e spessore da 1,5 a 3,2 mm (tutte le monete euro tranne 1 c).
- Disponibile nella versione ccTalk o parallela, con disco universale per monete euro da 50 c - 1 € - 2 €.
- Disponibile anche nella versione Duo Hopper, dotato di un sensore aggiuntivo per la misurazione del diametro delle monete e di 5 speciali comandi ccTalk, dedicati all'erogazione mista di monete.
- Piccolo e compatto, semplice da montare grazie al pratico kit di montaggio (incluso).
- Sistema di rotazione "Sun and Planet" che consente un funzionamento ottimale ad un consumo minimo (da 350 mA a 850 mA con un picco di 2 A su 24 Vdc).
- "Sun and Planet" aumenta la capacità monete arrivando a contenere e contare, con due estensioni, più di 1.200 monete di diametro 24 mm (max 2 estensioni).
- Sistema auto-reverse di protezione contro possibili blocchi accidentali.
- Disponibile, in opzione, un secondo sensore di erogazione.
- Doppia possibilità di connessione: connettore 10 poli in linea e connettore transition 5x2; tramite cavo piatto, si potrà effettuare facilmente una catena tra le periferiche (daisy connection).

Disegni Tecnici

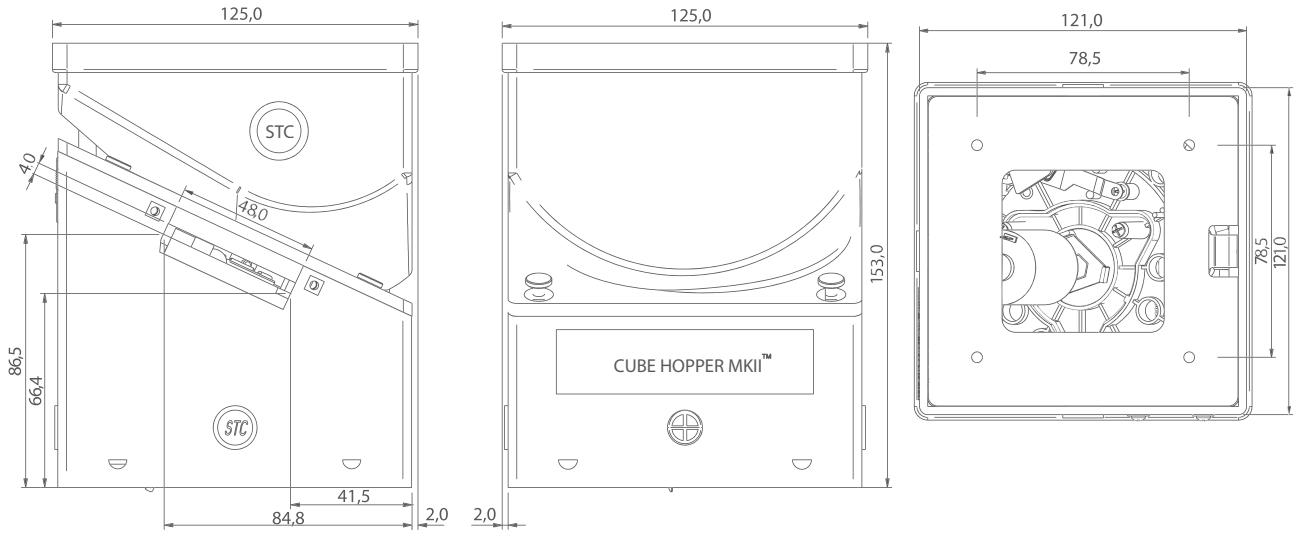

N.B: *Unità di misura: mm*

Accessori opzionali

- CBH1: schedina per connettere l'hopper a macchine da gioco ccTalk con connettore 10 poli (5x2)
- Estensione per aumentare la capacità monete verticalmente
- Estensione per aumentare la capacità monete orizzontalmente
- Coperchio di protezione hopper
- AGCAVOHOPPER: cavo per collegare l'hopper a macchine che usano il protocollo ccTalk

Prodotti correlati

- Gettoniere elettroniche
- Separatori di monete
- Scheda Hub
- Accessori per slot
- Sistemi di conteggio delle monete
- Vasta gamma di gettoni

Specifiche Tecniche

Dimensioni (BxHxP)	125 x 153 x 125 mm
Peso	780 g
Tensione di alimentazione	12 ÷ 24 Vdc ± 10%
Corrente assorbita	30 mA in stand by; max 3,3 A a 24 Vdc limitato in erogazione
Potenza assorbita	1 W max in stand by - 80 W in erogazione
Temperatura di funzionamento	0°C ÷ 50°C - umidità 20% ÷ 75%
Monete accettate	Ø 18 ÷ 31 mm; spessore 1,5 ÷ 3,2 mm
Velocità di erogazione	± 7 monete al secondo
Connessione	Connettore 10 poli in linea - Tipo: molex serie 6471

Capacità Monete

	1,00 €
Capacità	350

Cambiamonete/banconote/ticket

Ampia gamma di apparecchi per soddisfare qualsiasi necessità di cambio: ogni modello assicura performance di sicurezza impeccabili ed una velocità di erogazione ai massimi livelli di mercato.
Alcuni modelli sono pensati appositamente per gli ambienti esterni.
Ciò che li accomuna è la particolare cura nell'aspetto estetico.
Per alcuni modelli è possibile anche personalizzare la grafica per integrarli perfettamente nei luoghi di utilizzo.

- CashIO
- Rock
- Swing
- Break
- Nexus PRO
- Jolly PRO
- Twin Jolly PRO
- Easy PRO
- Dual Coin PRO
- Smart Jolly
- Smart Easy
- Changeuro SimplyCoin
- Changeuro MultiCoin
- SimplyCoin
- Autocoin Advance
- Autocoin Plus
- SimplyCoin Air

Terminale di pagamento

CashIO

Il terminale di pagamento più utilizzato nei casinò di tutto il mondo

CashIO rappresenta una garanzia di sicurezza e affidabilità per la gestione delle sale VLT italiane dove VLT e AWP convivono. Svolge in completa autonomia tutte le operazioni di pagamento delle vincite, di gestione dei ticket e di vari tipi di card ed è compatibile con tutte le piattaforme da gioco. CashIO® offre innumerevoli vantaggi: riduce il personale in sala, abbassando i costi di gestione, offre un servizio veloce ed impeccabile di cambio delle vincite, evitando al giocatore lunghi tempi di attesa alle casse e diminuisce la circolazione di denaro contante, aumentando la sicurezza della sala.

Caratteristiche

- Architettura PC.
- Concezione costruttiva che rende CashIO® simile ad una vera e propria cassaforte.
- Serratura a 5 punti di chiusura e possibilità di ancoraggio a terra.
- Accesso al menu di configurazione protetto: richiede l'inserimento di una card con privilegi e di una password d'accesso.
- Ampio schermo touch screen 15".
- Luci di segnalazione.
- Distributore di banconote a cassetti.

Validazione e pagamento dei ticket

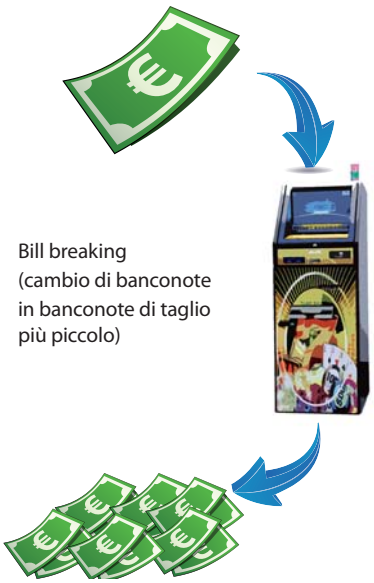

Bill breaking (cambio di banconote in banconote di taglio più piccolo)

Gestione di diversi tipi di card: emissione di nuove card, pagamento delle vincite accreditate sulle card o caricamento dei crediti su apposite card gioco

Funzionalità

- Pagamento delle vincite in banconote. Tutti gli importi al di sotto della cifra non erogata vengono compensati in monete.
- Validazione e pagamento dei ticket a codici a barre.
- Cambio delle banconote (bill breaking).
- Gestione di diversi tipi di card (chip-card, carte magnetiche, tag con RFID).
- Registrazione di tutte le transazioni effettuate.

Periferiche installate

- Lettore di banconote e ticket
- 4 Hopper monomoneta
- Distributore di banconote a cassetti
- Lettore di card
- Stampante termica

Touch screen

Prodotti correlati

- Sistemi di conteggio

Introduzione banconote e ticket

Specifiche Tecniche

Dimensioni (BxHxP) *Con segnalazione luminosa inclusa*	425 x 1.830 x 600 mm
Peso	180 Kg
Tensione di alimentazione	230 V, 50 Hz

Capacità Monete

	1,00 €
4 hopper	2.000

Capacità Banconote

Fino a 7.500 banconote (2.500 banconote per cassetto)

Cambiamonete/banconote per interni

Rock

Il nuovo cambiavincite solido come una roccia

ROCK è l'innovativo cambiavincite in grado di offrire prestazioni di alto livello in qualsiasi situazione. Grazie a ROCK il giocatore può cambiare rapidamente le banconote in monete per giocare e può cambiare in brevissimo tempo le monete vinte in banconote, attraverso il pratico sportello basculante frontale che permette l'inserimento delle monete. Tecnologicamente all'avanguardia, ROCK è la soluzione ideale alle problematiche connesse alla gestione e alla manutenzione della macchina: la chiave di refill permette, senza aprire lo sportello di accesso al denaro, di ricaricare automaticamente la macchina, visualizzare la contabilità e disabilitare il riciclatore di banconote in caso di necessità; mentre la pratica architettura consente di svolgere le operazioni di manutenzione con assoluta semplicità. Grazie al cabinet corazzato, alle chiusure di sicurezza dotate di 12 punti d'aggancio e alla serratura laterale ad alta sicurezza, ROCK resiste ad ogni tentativo di scasso.

Caratteristiche

- Elevata velocità di validazione e conteggio: 4 monete al secondo.
- Straordinaria capacità di denaro: 6.000 monete e 500 + 70 banconote.
- Ricarica automatica e manuale degli hopper multimoneta e ricarica automatica del validatore-erogatore di banconote.
- Sistema automatico di rilevazione "troppo pieno".
- Sistema di sblocco dello sportello basculante frontale, mediante l'inserimento di una moneta abilitata nell'apposita fessura illuminata.
- Interfaccia utente semplice e intuitiva composta da comodo LCD grafico e da 4 pratici pulsanti di selezione, sensibili al contesto.
- Avanzata CPU a 32 bit con SD-Card removibile per l'esportazione dei dati contabili e l'importazione dei parametri di configurazione.
- Menu di gestione esterno accessibile tramite chiave di refill. Permette di svolgere diverse funzioni, tra cui: ricarica automatica della macchina, ricarica controllata del riciclatore di banconote, visualizzazione della contabilità parziale e totale, visualizzazione di ciascun taglio di monete e banconote disponibili per l'erogazione.
- Menu di programmazione interno, protetto da chiave di sicurezza e accessibile tramite pulsante di configurazione.
- Elevate performance di sicurezza grazie alle periferiche interfacciate in ccTalk, al cabinet di nuova concezione, ai meccanismi di chiusura potenziati e alla serratura ad alta sicurezza laterale.
- Gruppo UPS, basato su 2 batterie di back-up, per terminare le operazioni in uso sul cambiavincite e registrarle, anche in assenza di corrente.

Disegni Tecnici

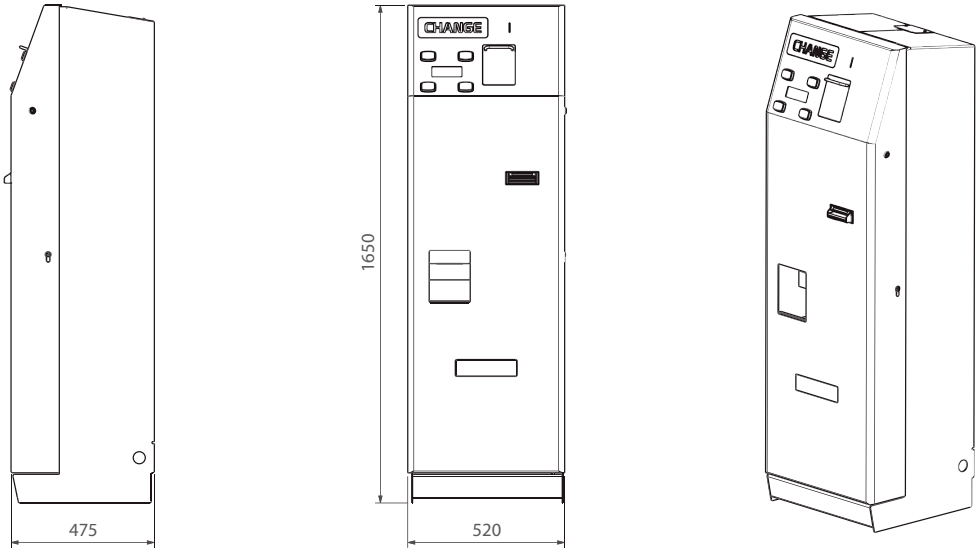

N.B: *Unità di misura: mm*

Funzionalità

Cambio bidirezionale e misto

Da banconote a monete e da monete a banconote in pochi secondi, grazie al pratico cassetto di caricamento e all'alta velocità di validazione e conteggio (4 monete al secondo). Gestione del cambio misto delle sole banconote, in una combinazione di monete e banconote.

Ripristino automatico dei livelli

Durante le operazioni di ricarica, è possibile impostare 2 livelli di lavoro, uno per le banconote e uno per le monete. Al superamento dei livelli prefissati, il denaro in eccesso viene svuotato nella cassa, se invece la soglia non è raggiunta, viene richiesto in automatico l'inserimento di altro denaro fino al raggiungimento di tale soglia.

Svuotamento degli hopper

Lo svuotamento degli hopper è frazionato in più operazioni. In questo modo, è possibile estrarre la cassa al termine di ogni operazione, evitando l'accumulo di un'ingente quantità di monete e semplificando così l'estrazione della cassa stessa.

Autonomia di ricarica e di cambio

Il riciclatore di banconote e gli hopper multimoneta si ricaricano manualmente attraverso i relativi menù di ricarica e automaticamente durante il normale funzionamento della macchina, riducendo, così, il numero di interventi da parte del gestore. La funzione di ricarica controllata del riciclatore di banconote permette di sfruttare al meglio il valore delle banconote riciclabili.

Semplicità di manutenzione

Pratica architettura dotata di un'unica zona d'accesso. 2 comode mensole estraibili e i nuovi ancoraggi semplificano l'estrazione delle periferiche in caso di manutenzione.

Periferiche installate

Versione 1:

- Gettoniera RM5 HD
- Validatore-erogatore di banconote Smart Payout
- 2 Smart Hopper multimoneta con estensione
- Hopper monomoneta

Versione 2:

- Gettoniera RM5 HD
- Lettore di banconote NV200
- 2 Smart Hopper multimoneta con estensione
- Distributore di banconote Puloon
- Hopper monomoneta

Accessori opzionali

- Bicchieri di raccolta monete/gettoni
- Staffa di fissaggio a pavimento e parete

Prodotti correlati

- Sistemi di conteggio

Comodo cassetto basculante per inserimento monete e chiave di refill per la gestione delle nuove funzionalità

Specifiche Tecniche

Dimensioni (BxHxP)	520 x 1.650 x 475 mm
Peso	145 Kg
Tensione di alimentazione	230 Vac
Potenza assorbita	120 VA
Temperatura di funzionamento	5°C ÷ 50°C

Capacità Monete

	1,00 €
2 Smart Hopper con estensione	6.000
Cassa	3.000

Capacità Banconote

Smart Payout	70 (nel riciclatore) + 500 (nella cassa)
NV200	500 (nella cassa)
Distributore Puloon a 2 cassetti	1.000 + 1.000

Cambiamonete/banconote per interni

Swing

Performance di qualità in poco spazio

Swing è il nuovo cambiavincite compatto dalle prestazioni degne di nota.
Adatto ad ogni tipo di ambiente, grazie alle dimensioni ridotte, Swing non ha rivali in fatto di affidabilità e sicurezza. Tecnologicamente avanzato, è la risposta ideale a ogni tipo di esigenza: in poco spazio, infatti, svolge tutte le normali funzioni di un cambiamonete, garantendo al gestore grande semplicità di gestione e di manutenzione. Dotato di chiave di refill, permette, senza aprire lo sportello di accesso al denaro, di ricaricare automaticamente la macchina, visualizzare la contabilità e disabilitare l'erogazione delle banconote, in caso di necessità.
Swing è una sicurezza anche contro i tentativi di scasso o manomissione: il cabinet di nuova concezione, i meccanismi di chiusura potenziati e la serratura ad alta sicurezza laterale lo rendono forte e robusto in ogni contesto.

Caratteristiche

- Elevata velocità di validazione e conteggio: 4 monete al secondo.
- Capacità di denaro: circa 3.000 monete e 30 + 300 banconote (con NV11), 70 + 500 (con Smart Payout).
- Sistema automatico di rilevazione "troppo pieno".
- Interfaccia utente semplice e intuitiva composta da comodo LCD grafico e da 4 pratici pulsanti di selezione, sensibili al contesto.
- Sistema di sblocco dello sportello basculante frontale mediante serratura.
- Avanzata CPU a 32 bit con SD-Card removibile per l'esportazione dei dati contabili.
- Menu di gestione esterno accessibile tramite chiave di refill. Permette di svolgere diverse funzioni, tra cui: ricarica automatica della macchina, ricarica controllata del riciclatore di banconote, visualizzazione della contabilità parziale e totale, visualizzazione di ciascun taglio di monete e banconote disponibili per l'erogazione.
- Menu di programmazione interno, protetto da chiave di sicurezza e accessibile tramite pulsante di configurazione.
- Gruppo UPS, basato su due batterie di back-up, per terminare le operazioni in uso sul cambiavincite e registrarle, anche in assenza di corrente.
- Elevate performance di sicurezza grazie alle periferiche interfacciate in ccTalk, al cabinet di nuova concezione, ai meccanismi di chiusura potenziati e alla serratura ad alta sicurezza laterale.
- Base antiribaltamento fornita in dotazione.

Disegni Tecnici

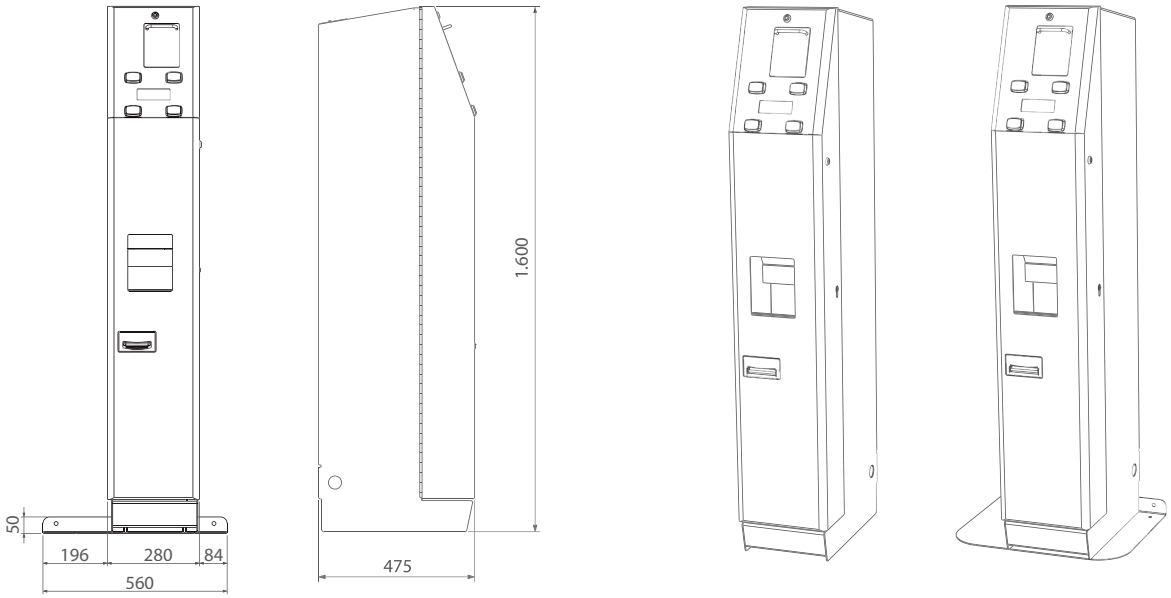

N.B: *Unità di misura: mm*

Funzionalità

Cambio bidirezionale e misto

Grazie al pratico cassetto di caricamento e all'alta velocità di validazione e conteggio, in pochi secondi è possibile cambiare le banconote in monete e le monete in banconote. Inoltre, è possibile gestire il cambio misto delle sole banconote.

Ripristino automatico dei livelli

Durante le operazioni di ricarica, è possibile impostare 2 livelli di lavoro, uno per le banconote e uno per le monete. Al superamento dei livelli prefissati, il denaro in eccesso viene svuotato nella cassa, se invece la soglia non è raggiunta, viene richiesto in automatico l'inserimento di altro denaro fino al raggiungimento di tale soglia.

Svuotamento semplificato dello Smart Hopper

Attraverso il menù di configurazione della macchina, è possibile avviare lo svuotamento dello Smart Hopper. Durante l'operazione, il denaro contenuto nell'hopper viene svuotato completamente nella cassa.

Autonomia di ricarica e di cambio

Il riciclatore di banconote e l'hopper multimoneta si ricaricano manualmente attraverso i relativi menù di ricarica e automaticamente durante il normale funzionamento della macchina, riducendo, così, il numero di interventi da parte del gestore.

La funzione di ricarica controllata del riciclatore di banconote permette di sfruttare al meglio il valore delle banconote riciclabili (solo versione con Smart Payout).

Semplicità di manutenzione

Pratica architettura dotata di un'unica zona d'accesso. I nuovi ancoraggi semplificano l'estrazione delle periferiche in caso di manutenzione.

Versioni

Versione 1:
RM5 HD + SMART HOPPER + NV11

Versione 2:
RM5 HD + SMART HOPPER + SMART PAYOUT

Periferiche installate

- Gettoniera RM5 HD
- Riciclatore di banconote NV11 oppure, in alternativa, validatore-erogatore di banconote a più denominazioni Smart Payout
- Smart Hopper multimoneta con estensione
- Hopper monomoneta

Accessori opzionali

- Bicchieri di raccolta monete/gettoni
- Collettore monete per caricamento manuale hopper
- Staffa di fissaggio a pavimento o a parete

Prodotti correlati

- Sistemi di conteggio

Comodo cassetto basculante per inserimento monete

Specifiche Tecniche

Dimensioni (BxHxP)	280 x 1.600 x 475 mm
Peso	97 Kg
Tensione di alimentazione	230 Vac
Potenza assorbita	120 VA
Temperatura di funzionamento	5°C ÷ 50°C

Capacità Monete

	1,00 €
Smart Hopper con estensione	3.000
Cassa	3.000

Capacità Banconote

NV11	30 (nel riciclatore, di un unico taglio) + 300 (nella cassa)
Smart Payout	70 (nel riciclatore di tagli misti impostati dall'utente) + 500 (nella cassa)

Cambiabanconote per interni

Break

Grande semplicità nella gestione del cambio delle banconote

Break è lo specialista nel cambio delle banconote.
Grazie a Break, il giocatore con una semplice operazione può cambiare in pochi secondi le banconote di grosso taglio in banconote di taglio inferiore.
Se nell'erogatore il taglio della banconota necessario per il cambio è esaurito, Break rifiuta la banconota inserita.
Con vani di raccolta del denaro protetti da sistemi di chiusura a 8 punti ciascuno, Break resiste ad ogni tentativo di effrazione o di manomissione.

Caratteristiche

- Straordinaria capacità di denaro erogabile: 1.000 + 1.000 banconote.
- Interfaccia utente semplice e intuitiva composta da comodo LCD grafico e da 4 pratici pulsanti di selezione, retroilluminati e attivi unicamente durante le operazioni di configurazione del cambiabanconote.
- Avanzata CPU a 32 bit con SD-Card removibile per la visualizzazione e l'esportazione dei dati contabili e dei parametri di configurazione della macchina.
- Semplicità di programmazione: direttamente sulla macchina per mezzo del display e dei 4 pulsanti di selezione, o tramite SD-Card attraverso l'importazione dei parametri di configurazione esportati da altre macchine.
- Menu di configurazione accessibile solo dall'interno della macchina, attraverso la chiave di configurazione posta nel vano superiore.
- Elevate performance di sicurezza grazie al cabinet corazzato, alle speciali barre di protezione in acciaio temperato e alle serrature (disponibili in opzione) a protezione rispettivamente della cassa e dei cassetti del distributore di banconote.

Disegni Tecnici

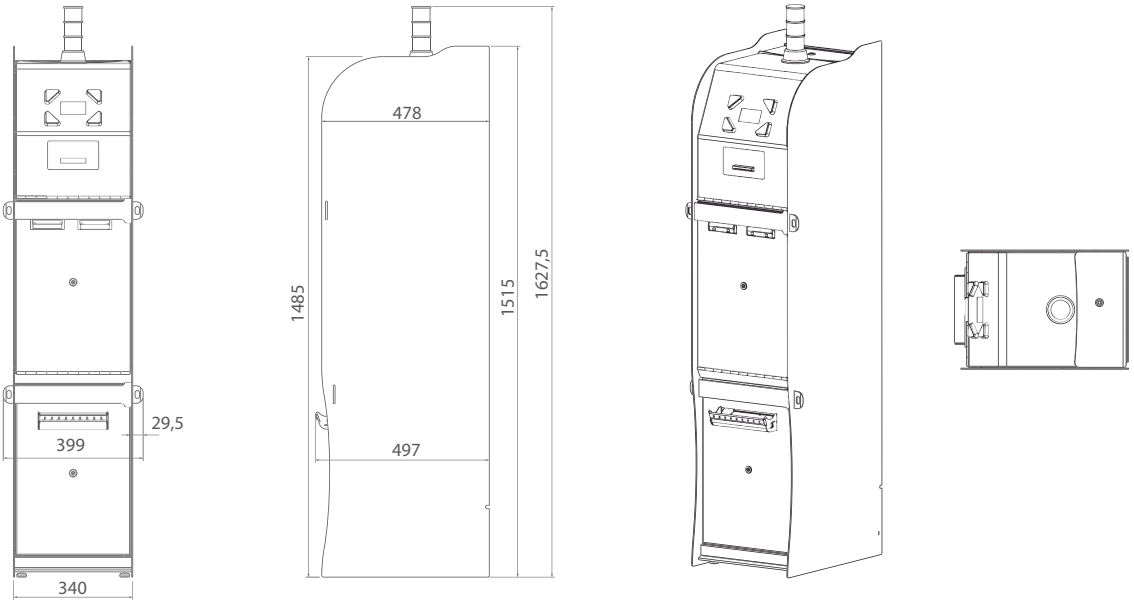

N.B: *Unità di misura: mm*

Funzionalità

Cambio delle banconote
Da banconote di taglio maggiore a banconote di taglio inferiore in pochi secondi, grazie al lettore di banconote NV200, in grado di gestire fino a 7 diversi tagli di banconote (da 5 a 500 €), e al distributore di banconote Puloon a 2 cassetti.

Registrazione ed esportazione della contabilità
Grazie alla CPU a 32 bit e alla SD-Card removibile, è possibile visualizzare ed esportare la contabilità della macchina ed elaborare i dati in formato excel su PC.

Periferiche installate

- Lettore di banconote NV200
- Distributore di banconote Puloon a 2 cassetti da 1.000 banconote ciascuno

Periferiche opzionali

- Secondo lettore di banconote NV200
- Stampante

Accessori opzionali

- Segnalazione luminosa diagnostica (Tower Light)
- Serratura a protezione della cassa posta sotto il lettore di banconote
- Serratura a protezione dei 2 cassetti del distributore di banconote
- Staffa di fissaggio a pavimento o a muro
- Barre di protezione in acciaio

Prodotti correlati

- Sistemi di conteggio

Elevati livelli di sicurezza contro ogni tentativo di manomissione.

Specifiche Tecniche

Dimensioni (BxHxP)	340 x 1.515 x 478 mm
Peso	110 Kg
Tensione di alimentazione	230 Vac - 50 Hz
Corrente assorbita	1 A
Temperatura di funzionamento	5 ÷ 50 °C

Capacità banconote

Distributore di banconote Puloon a 2 cassetti	1.000 + 1.000

Erogazione banconote in tagli da 5, 10, 20 e 50 € (2 tagli a scelta tra quelli riportati).

Cambiamonete/banconote per interni

Nexus PRO

Innovativo cambiavincite ad alta velocità con sistema di riciclo delle banconote

Nexus PRO porta a nuovi livelli le avanzate performance già offerte dal cambiavincite Nexus.
Grazie alle periferiche di cui Nexus PRO è dotato, la gestione della macchina è ridotta al minimo: gli innovativi hopper multimoneta e il validatore-erogatore di banconote, infatti, si ricaricano automaticamente.
Nexus PRO permette al giocatore di cambiare le banconote in monete per giocare e quindi di cambiare, in un solo gesto, tutte le monete vinte in banconote ad una velocità cinque volte superiore rispetto a Nexus. Attraverso il pratico cassetto basculante, il giocatore può versare tutte le monete in una sola volta e ottenere il cambio in brevissimo tempo, grazie al rapido sistema automatico di validazione e conteggio. Con Nexus PRO è, inoltre, possibile gestire il cambio misto.

Caratteristiche

- Ricarica automatica degli hopper multimoneta discriminatori e del validatore-erogatore di banconote.
- Alta velocità di validazione e conteggio (fino a 5 monete/sec.).
- Tutte le periferiche si interfacciano attraverso il protocollo ccTalk.
- Funzione di ripristino automatico dei livelli: è possibile impostare due livelli di lavoro, uno per le banconote e uno per le monete. Una volta che i livelli sono stati impostati, è possibile richiedere alla macchina il ripristino di tali livelli.
- Comoda interfaccia utente costituita da ampio LCD grafico e da 4 pulsanti di selezione. L'interfaccia utente gestisce 4 lingue: le operazioni di cambio risultano semplici ed immediate.
- Nuova CPU a 32 bit dotata di supporto SD-Card removibile che permette l'esportazione della contabilità e dei parametri di configurazione della macchina.
- Chiusure di sicurezza dotate di 12 punti di aggancio.
- Gruppo UPS, basato su 2 batterie di back-up, per terminare le operazioni in uso sul cambiavincite e registrarle, anche in assenza di corrente.

Disegni Tecnici

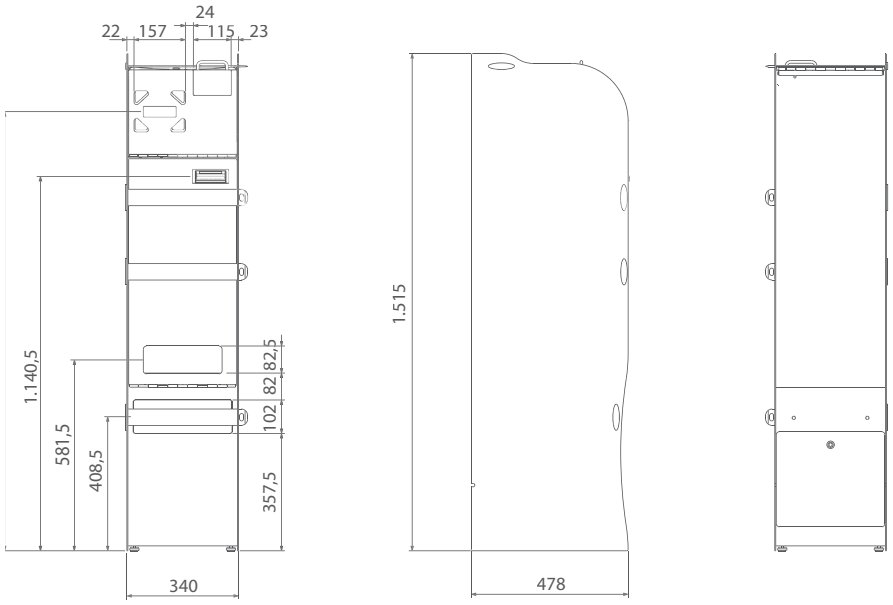

N.B: *Unità di misura: mm*

Funzionalità

Autogestione
Nexus PRO è in grado di ricaricare automaticamente gli hopper multimoneta discriminatori e il validatore-erogatore di banconote. Quest'ultimo valida ed eroga le banconote attraverso un singolo dispositivo che si auto-alimenta.

Cambio bidirezionale
Da banconote a monete e da monete a banconote in pochi secondi grazie al cassetto di caricamento e all'alta velocità di validazione e conteggio.

Cambio misto
In alternativa al cambio bidirezionale, Nexus PRO consente la gestione del cambio misto. Dal menu di configurazione, selezionando la modalità "cambio misto", è possibile cambiare le banconote in parte in monete e in parte in banconote.

Ripristino automatico dei livelli
Dal menu "Ricarica" è possibile impostare 2 livelli di lavoro, uno per le banconote e un altro per gli hopper. Una volta impostati, è possibile richiedere alla macchina il ripristino di tali livelli.

Registrazione ed esportazione della contabilità
L'avanzata CPU a 32 bit con SD-Card removibile è alla base dell'architettura di Nexus Pro. Tutti i dati contabili e lo storico eventi della macchina, corredati di data e ora, sono registrati su un file di sistema e possono essere esportati tramite SD-Card e poi elaborati in formato Excel su PC. Inoltre, tramite SD-Card è possibile esportare i parametri di configurazione dalla macchina e importarli su un'altra macchina (funzione di "Machine Cloning").

Periferiche installate
- Gettoniera RM5 HD
- Validatore-erogatore di banconote Smart Payout
- 2 Smart Hopper multimoneta
- Hopper monomoneta

Accessori opzionali
- Staffa per fissaggio a pavimento e a parete
- Bicchieri di raccolta monete/gettoni (max h 120 mm - O 145 mm)
- Barre di protezione in acciaio

Prodotti correlati
- Sistemi di conteggio

Cassetto basculante per inserimento monete

Specifiche Tecniche

Dimensioni (BxHxP)	340 x 1.515 x 478 mm
Peso	100 Kg
Tensione di alimentazione	230 Vac
Potenza assorbita	120 VA
Temperatura di funzionamento	0°C ÷ 50°C

Capacità Monete

	1,00 €
2 hopper Smart Hopper	2.800
Cassa	4.000

Capacità Banconote

Smart Payout	70 (nel riciclatore) + 500 (nel cash-box)

Cambiamonete per interni

Jolly PRO

Snello e versatile, oggi ancora più performante

Progettato per integrarsi in diversi contesti, Jolly PRO è un cambiamonete completo e versatile grazie all'ampio display, la SD-Card rimovibile e la CPU a 32 bit. Quest'ultima permette di eseguire funzioni normalmente presenti sui cambiamonete di fascia superiore: esportazione della contabilità, importazione dei parametri di configurazione, machine cloning.
Tutte le periferiche sono integrate utilizzando il protocollo di comunicazione ccTalk, che garantisce la massima sicurezza contro le frodi elettroniche.
Nonostante le dimensioni ridotte, Jolly PRO offre un'ottima capacità di erogazione (3.400 monete da 1€) e rappresenta la soluzione ideale in caso di mancanza di spazio.

Caratteristiche

- Collegamento delle periferiche in ccTalk.
- Distribuzione di monete o gettoni.
- Funzione Bonus per i gettoni.
- Erogazione delle monete/gettoni in modalità automatica o manuale.
- Nuova CPU a 32 bit con SD-Card.
- Esportazione dei dati di contabilità e importazione dei parametri di configurazione tramite SD-Card.
- Funzione Machine Cloning.
- Vano tecnico, contenente tutta l'elettronica ed i sistemi di pagamento, isolato dal vano cassa.
- Carica dell'hopper effettuabile dall'esterno, senza accedere al vano cassa, per proteggere maggiormente gli incassi.
- Ritiro monete e gettoni, in grandi quantità, grazie al vano predisposto per erogazione libera o per bicchieri di raccolta.
- Display grafico LCD.
- Sistema costruttivo in grado di proteggere il cambiamonete anche in caso di caduta di liquidi dal ripiano superiore.
- Piedini regolabili.
- Possibilità di collocare nella base una zavorra, in un vano separato e dotato di serratura, per garantire una maggiore stabilità e per evitare possibili furti del cambiamonete.

Disegni Tecnici

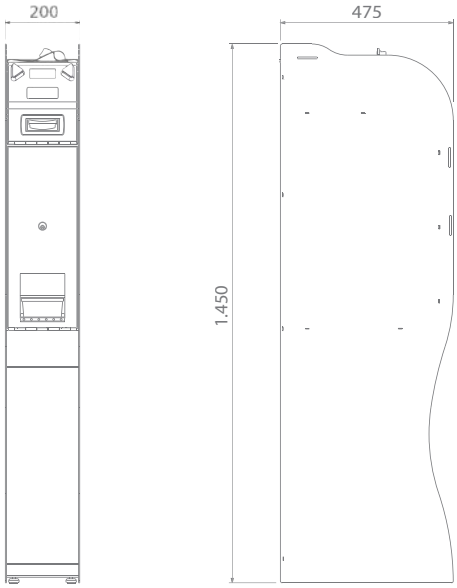

N.B: *Unità di misura: mm*

Tools

Multiconfig
Software per effettuare le operazioni di configurazione su PC.

Periferiche installate

- 1 hopper Evolution con estensione
- Lettore di banconote NV10 USB

Accessori opzionali

- Bicchieri di raccolta monete/gettoni (max h 120 mm - Ø 145 mm)
- Serrature riprogrammabili
- Barre di protezione in acciaio
- Kit antifurto

Periferiche opzionali

- Gettoniera RM5 HD

Prodotti correlati

- Sistemi di conteggio
- Vasta gamma di gettoni

Specifiche Tecniche

Dimensioni (BxHxP)	200 x 1.450 x 475 mm
Peso	55 Kg
Tensione di alimentazione	230 VAC - 50 Hz
Potenza assorbita	60 VA (max)
Temperatura di funzionamento	0°C ÷ 50°C

Capacità Monete

	0,50 €	**1,00 €**	**2,00 €**
1 hopper Evolution con estensione	3.400	3.400	3.200
Cassa		2.800	

Cambiamonete per interni

Twin Jolly PRO

Robusto e affidabile, con eccellenti performace di sicurezza

Twin Jolly PRO affianca il modello Jolly PRO riproponendo, in scala maggiore, le eccellenti performance e le nuove caratteristiche di sicurezza e funzionamento.
Il protocollo ccTalk offre alti livelli di protezione contro le frodi di natura elettronica, mentre la nuova CPU a 32bit permette di accedere ad innovative funzioni di gestione della contabilità e di configurazione, unendole alla comoda funzione di machine cloning.
Twin Jolly PRO è il cambiamonete ideale che assicura un'elevata capacità monete in dimensioni compatte.

Caratteristiche

- Collegamento delle periferiche in ccTalk.
- Distribuzione di due differenti tipi di monete e gettoni.
- Funzione Bonus per gettoni di differente tipo.
- Erogazione delle monete/gettoni in modalità automatica o manuale.
- Nuova CPU a 32 bit con SD-Card.
- Esportazione dei dati di contabilità e importazione dei parametri di configurazione tramite SD-Card.
- Funzione Machine Cloning.
- Capacità di erogazione pari a 6.800 monete da 1€.
- Vano, contenente la cassa e gli hopper, protetto da una serratura a 8 punti di chiusura.
- Ambiente tecnico completamente separato da quello denaro: i sistemi di pagamento sono quindi perfettamente protetti.
- Carica degli hopper effettuabile dall'esterno, senza accedere al vano cassa, per proteggere maggiormente gli incassi.
- Display grafico LCD.
- Ritiro monete e gettoni, in grandi quantità, grazie al vano predisposto per erogazione libera o per bicchieri di raccolta.
- Sistema costruttivo in grado di proteggere il cambiamonete anche in caso di caduta di liquidi dal ripiano superiore.
- Possibilità di collocare nella base una zavorra, in un vano separato e dotato di serratura, per garantire una maggiore stabilità e per evitare possibili furti del cambiamonete.

Disegni Tecnici

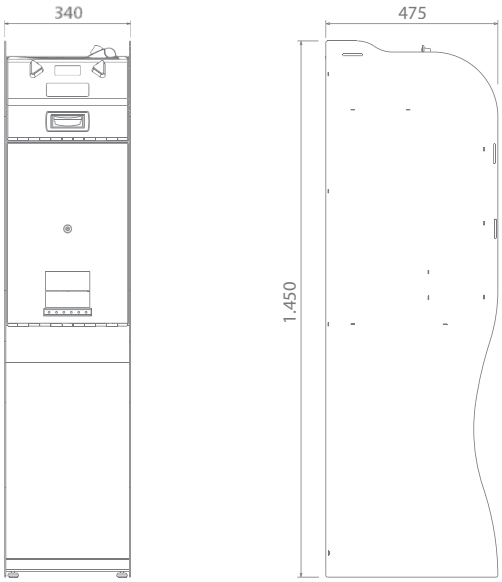

N.B: *Unità di misura: mm*

Tools

Multiconfig
Software per effettuare le operazioni di configurazione su PC.

Periferiche installate

- 2 hopper Evolution con estensione
- Lettore di banconote NV10 USB

Accessori opzionali

- Bicchieri di raccolta monete/gettoni (max h 120 mm - Ø 145 mm)
- Serrature riprogrammabili
- Barre di protezione in acciaio
- Kit antifurto

Periferiche opzionali

- Gettoniera RM5 HD

Prodotti correlati

- Sistemi di conteggio
- Vasta gamma di gettoni

Specifiche Tecniche

Dimensioni (BxHxP)	340 x 1.450 x 475 mm
Peso	72 Kg
Tensione di alimentazione	230 VAC - 50 Hz
Potenza assorbita	60 VA (max)
Temperatura di funzionamento	0°C ÷ 50°C

Capacità Monete

	0,50 €	**1,00 €**	**2,00 €**
2 hopper Evolution con estensione	6.800	6.800	6.400
Cassa		10.000	

Cambiamonete per interni

Easy PRO

Il best seller di Comesterogroup compatto e versatile

Il cambiamonete più imitato della gamma, completamente rinnovato e ancora più sicuro ed affidabile, grazie al collegamento in ccTalk delle periferiche installate.
La CPU a 32 bit permette di eseguire funzioni normalmente presenti solo su cambiamonete di fascia e prezzo superiori come l'importazione/esportazione dei parametri di configurazione, l'esportazione della contabilità e la comoda funzione di machine cloning.
I sistemi di chiusura potenziati rendono Easy PRO uno dei cambiamonete più sicuri del mercato contro manomissioni e tentativi di frode.
Easy PRO si integra perfettamente con tutti gli ambienti: centri commerciali, palestre, aeroporti, stazioni, sale gioco, uffici, bar e internet café.

Caratteristiche

- Collegamento delle periferiche in ccTalk.
- Distribuzione di monete o gettoni.
- Funzione Bonus per i gettoni.
- Erogazione delle monete/gettoni in modalità automatica o manuale.
- Nuova CPU a 32 bit con SD-Card.
- Esportazione dei dati di contabilità e importazione dei parametri di configurazione tramite SD-Card.
- Funzione Machine Cloning.
- Display grafico LCD.
- Coperchio speciale per l'estensione dell'erogatore: impedisce la fuoriuscita di monete, in caso di tentativo di ribaltamento.
- Ampie possibilità d'installazione: a parete (con il kit Easy UP); su banco d'appoggio; a parete, mediante 3 tasselli da inserire nel retro dell'apparecchio; a pavimento con apposita base (opzionale).
- Fori nel cabinet per il fissaggio ad altre macchine o a una struttura esterna, come ad esempio colonne o pilastri.
- Accensione e spegnimento interni per preservare il cambiamonete da possibili manomissioni.
- Porta basculante per agevolare le operazioni di caricamento dell'erogatore ed estrazione della cassa.

Disegni Tecnici

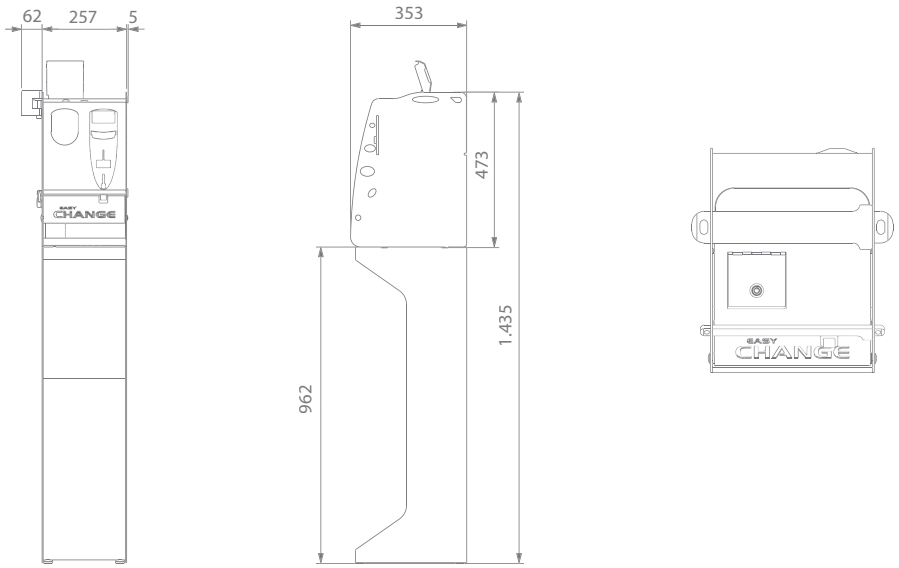

N.B: *Unità di misura: mm*

Tools

Multiconfig

Software per effettuare le operazioni di configurazione su PC.

Periferiche installate

- Hopper Evolution con estensione
- Lettore di banconote NV9 USB/NV10 USB

Periferiche opzionali

- Gettoniera RM5 HD

Accessori opzionali

- Kit per rinforzare i cambiamonete già in circolazione
- Base d'appoggio
- Kit d'installazione Easy UP
- Serrature riprogrammabili
- Barre di protezione in acciaio
- Kit antifurto

Prodotti correlati

- Sistemi di conteggio
- Vasta gamma di gettoni

Specifiche Tecniche

	Cambiamonete	Cambiamonete su base d'appoggio
Dimensioni (BxHxP)	257 x 473 x 353 mm	257 x 1.435 x 353 mm
Peso	25 Kg	38 Kg
Tensione di alimentazione	230 Vac - 50 Hz	230 Vac - 50 Hz
Potenza assorbita	60 W max	60 W max
Temperatura di funzionamento	0°C ÷ 50°C	0°C ÷ 50°C

Capacità Monete

	0,50 €	1,00 €	2,00 €
1 hopper Evolution con estensione	2.400	2.400	2.200
Cassa		1.600	

Cambiamonete per interni

Dual Coin PRO

La soluzione ideale per erogare in grandi quantità due differenti tagli di monete/gettoni

L'eccezionale robustezza strutturale, i meccanismi di chiusura potenziati e il protocollo ccTalk rendono Dual Coin PRO uno dei cambiamonete più sicuri sul mercato.
La CPU a 32 bit offre prestazioni di rilievo quali l'importazione/esportazione dei parametri di configurazione, l'esportazione della contabilità e la pratica funzione di machine cloning.
Dual Coin PRO è equipaggiabile con il lettore di banconote NV9 USB con stacker integrato, per impilare fino a 600 banconote.

Caratteristiche

- Funzionamento in ccTalk.
- Distribuzione di monete e gettoni.
- Funzione Bonus per i gettoni.
- Nuova CPU a 32 bit con SD-Card.
- Esportazione dei dati di contabilità e importazione dei parametri di configurazione tramite SD-Card.
- Funzione Machine Cloning.
- Vano predisposto per l'erogazione libera o per bicchieri di raccolta: agevola il ritiro di monete e gettoni in grandi quantità.
- Erogazione separata di monete e gettoni presenti in hopper differenti, tramite scelta del relativo pulsante.
- Accensione e spegnimento interni per preservare il cambiamonete da possibili manomissioni.
- Porta basculante per estrazione della cassa e caricamento dell'erogatore.
- Sportellini aggiuntivi per la ricarica (sul tettuccio del cambiamonete).
- Erogazione delle monete/gettoni in modalità automatica o manuale.
- Display grafico LCD.
- Installazione: a parete, mediante 3 tasselli da inserire nel retro dell'apparecchio; su banco d'appoggio; a pavimento.

Disegni Tecnici

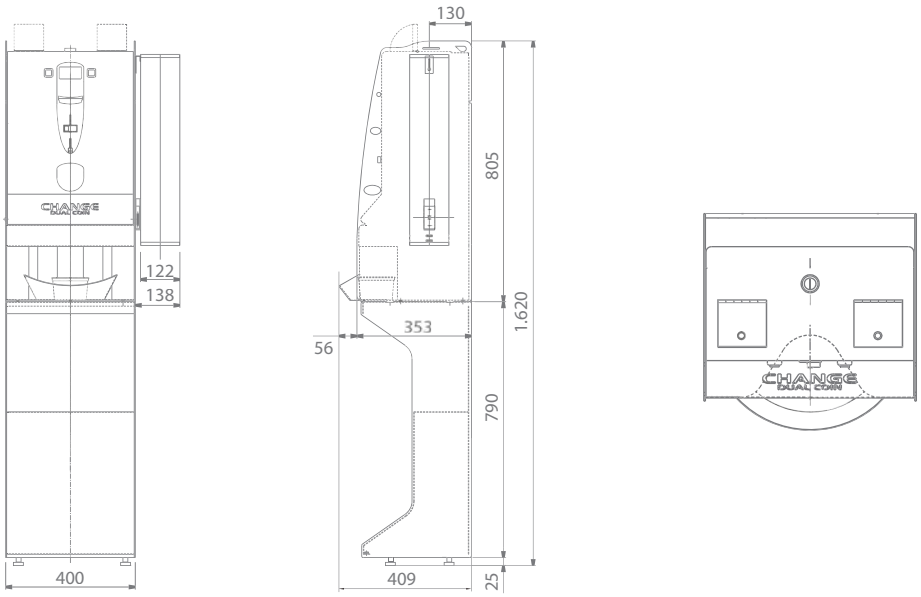

N.B: *Unità di misura: mm*

Tools

Multiconfig

Software per effettuare le operazioni di configurazione su PC.

Periferiche installate

- 2 Hopper Universal MK IV con estensioni
- Lettore di banconote NV9 USB/NV10 USB

Periferiche opzionali

- Gettoniera RM5 HD

Accessori opzionali

- Base d'appoggio
- Serratura riprogrammabile
- Bicchieri di raccolta monete/gettoni (max h120 mm - Ø 145 mm)
- Tubo d'erogazione per bicchieri
- Barre di protezione in acciaio
- Kit antifurto

Prodotti correlati

- Sistemi di conteggio
- Vasta gamma di gettoni

Specifiche Tecniche

	Cambiamonete	Cambiamonete su base d'appoggio
Dimensioni (BxHxP)	400 x 805 x 409 mm	400 x 1.620 x 409 mm
Peso	43 Kg	60 Kg
Tensione di alimentazione	230 Vac - 50 Hz	230 Vac - 50 Hz
Potenza assorbita	60 W max	60 W max
Temperatura di funzionamento	-10°C ÷ 50°C	-10°C ÷ 50°C

Capacità Monete

	0,50 €	1,00 €	2,00 €
2 hopper Universal MK IV con estensioni	7.000	7.000	6.500
Cassa			4.600

Cambiamonete per interni

Smart Jolly

Innovativo cambiamonete ad elevata capacità

Smart Jolly è un cambiamonete compatto e versatile che impiega nuove periferiche di alta e comprovata qualità: l'affidabile lettore di banconote Innovative NV200, l'esclusivo Smart Hopper e la nuova gettoniera RM5 HD. Le due estensioni speciali di cui è provvisto l'hopper rendono Smart Jolly uno dei cambiamonete compatti più capienti in commercio con una capacità di monete di più di 4.000 pezzi. La nuova scheda elettronica ad alte prestazioni, inoltre, permette funzioni indispensabili quali l'esportazione della contabilità o la possibilità di clonare ed esportare da una macchina all'altra i parametri di configurazione, nonché l'aggiornamento firmware e l'inserimento di ulteriori lingue.

Caratteristiche

- Dimensioni compatte e ampia capacità di monete in payout (fino a 4.000).
- Ampia capacità di monete in cassa (fino a 4.000).
- Riconoscimento e accettazione di 6 monete differenti.
- Elevata capienza di banconote (fino a 500).
- CPU a 32 bit ad elevate prestazioni.
- Esportazione dei dati contabili su SD-Card.
- Importazione dei parametri di configurazione tramite SD-Card (Machine Cloning)
- Aggiornamento firmware e lingue tramite SD-Card.
- Ampio display grafico per una navigazione semplificata.
- Struttura di comprovata solidità per un elevato grado di sicurezza contro le manomissioni.
- Possibilità di fissare l'unità ad un'altra o a un pilastro.

Disegni Tecnici

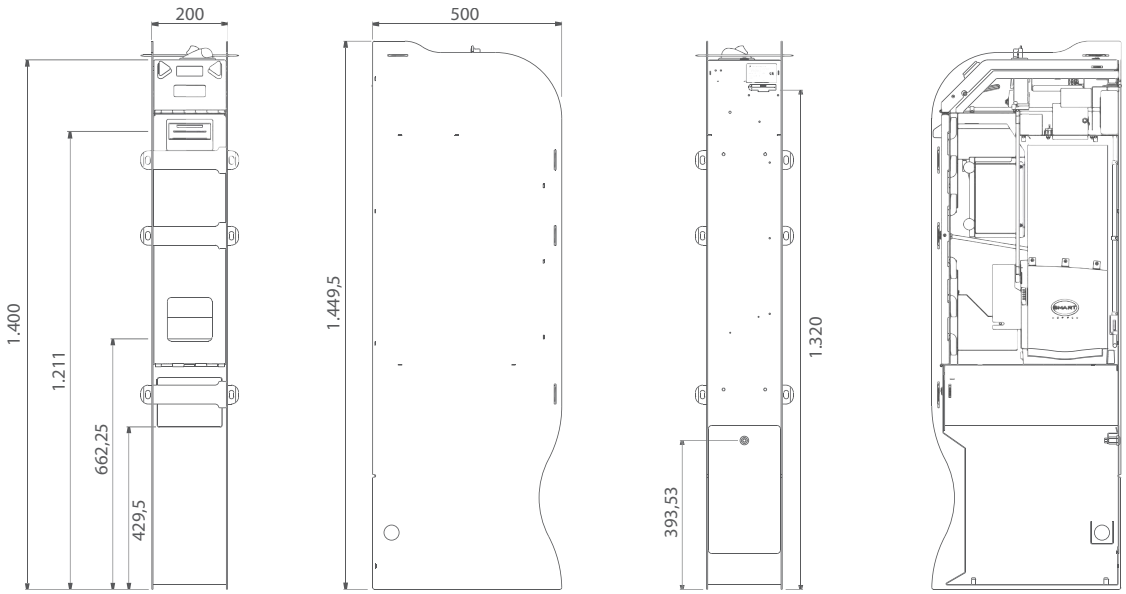

N.B: *Unità di misura: mm*

Funzionalità

- Cambio rapido da banconote a monete.
- Possibilità di destinare uno o più tipi di monete alla cassa mantenendo gli altri tipi all'erogazione.
- Funzione "Machine Cloning".
- Esportazione della contabilità su SD-Card.

Periferiche installate

- Smart Hopper
- Lettore di banconote NV200/NV9 USB

Periferiche opzionali

- Gettoniera RM5 HD

Accessori opzionali

- Bicchieri per la raccolta di monete/gettoni (max h 120 mm - Ø 145 mm)
- Serrature riprogrammabili con paletto
- Barre di protezione in acciaio
- Kit antifurto

Prodotti correlati

- Sistemi di conteggio
- Conta e dividi monete

Specifiche Tecniche

Dimensioni (BxHxP)	200 x 1.450 x 500 mm
Peso	65 Kg
Tensione di alimentazione	250V / 50Hz
Potenza assorbita	230 VA max
Temperatura di funzionamento	0°C ÷ 50°C

Capacità Monete

	1,00 €
1 Smart Hopper	4.000
Cassa	4.000

Cambiamonete per interni

Smart Easy

Semplice per definizione, con tutti i vantaggi di un hopper multimoneta

Smart Easy è il nuovo cambiamonete compatto, che unisce le performance di sicurezza impeccabili della Gamma PRO con le potenzialità di un hopper multimoneta intelligente.
Tutte le periferiche installate sono collegate utilizzando il protocollo di comunicazione ccTalk per prevenire qualsiasi tentativo di frode o manomissione.
Lo Smart Hopper installato permette di ricaricare il cambiamonete con diversi tagli di moneta, semplicemente svuotando nell'hopper la cassa delle macchine da gioco, e ridurre cosi notevolmente il tempo degli interventi sul campo.
Tutte le operazioni di programmazione possono essere fatte direttamente a bordo macchina, per mezzo del display e dei due pratici pulsanti esterni utilizzati per il cambio.

Caratteristiche

- Dimensioni compatte.
- Installazione su banco, tramite base free-standing o kit per fissaggio a muro Easy-UP.
- CPU a 32 bit ad elevate prestazioni.
- SD-CARD per l'esportazione dei dati contabili, il trasferimento della configurazione e l'aggiornamento del firmware.
- Hopper multimoneta in grado di distribuire fino a 6 tagli di monete.
- Vano raccolta monete, ampio display grafico e pulsanti di selezione retroilluminati.
- Programmazione direttamente a bordo macchina, per mezzo del display e dei due pratici pulsanti.
- Funzione di svuotamento controllato dell'hopper in un cassetto asportabile, inserito nella base del cambiamonete.

Disegni Tecnici

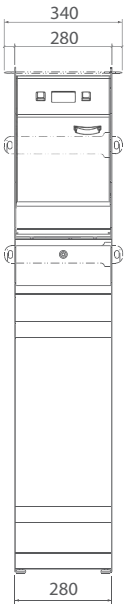

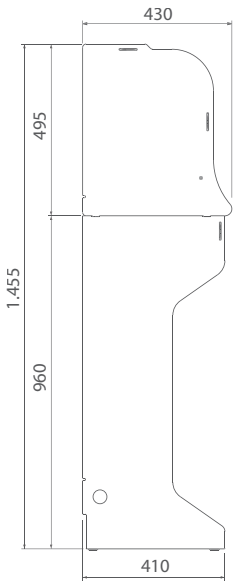

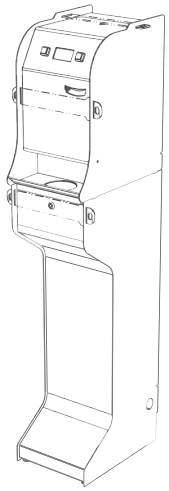

N.B: *Unità di misura: mm*

Funzionalità

Cambio rapido da banconote a monete.

Trasferimento da una macchina all'altra dei parametri di configurazione (Machine Cloning).

Esportazione della contabilità su SD-card.

Periferiche installate

- Smart Hopper
- Lettore di banconote NV9 USB/NV10 USB

Periferiche opzionali

- Gettoniera elettronica RM5 HD

Accessori opzionali

- Base d'appoggio
- Kit di installazione per fissaggio a muro Easy-UP
- Barre di protezione in acciaio

Prodotti correlati

- Sistemi di conteggio
- Conta e dividi monete

Cassetto asportabile per lo svuotamento dell'hopper

Specifiche Tecniche

	Cambiamonete	Cambiamonete su base d'appoggio
Dimensioni (BxHxP)	280 x 497 x 430 mm	280 x 1.455 x 430 mm
Peso	30 Kg	50 Kg
Tensione di alimentazione	230 Vac - 50 HZ	230 Vac - 50 Hz
Potenza assorbita	200 VA	200 VA
Temperatura di funzionamento	5 ÷ 50 °C	5 ÷ 50 °C

Capacità Monete

	1,00 €
1 Smart Hopper	3.000

Cambiamonete per interni

Changeuro SimplyCoin

Design ed eleganza si sposano con una straordinaria affidabilità

Changeuro SimplyCoin è profondo solo 35 centimetri e vanta un'ottima capacità monete.
Le linee eleganti e il design ricercato permettono a Changeuro SimplyCoin di integrarsi perfettamente in tutti gli ambienti.
La grafica può essere personalizzata per dare maggiore visibilità al marchio dell'azienda.

Caratteristiche

- Lamiera con serratura tubolare di sicurezza, per garantire le migliori condizioni di sicurezza.
- Scheda elettronica CPU con rilevamento dati d'incasso.
- Installazione a parete, mediante 3 tasselli da inserire nel retro dell'apparecchio, o su base ad armadio.
- Accensione e spegnimento interni per impedire eventuali manomissioni.
- Erogazione monete/gettoni in modalità automatica o manuale.
- Erogazione separata di monete e gettoni presenti in hopper differenti, tramite scelta del relativo pulsante.

Disegni Tecnici

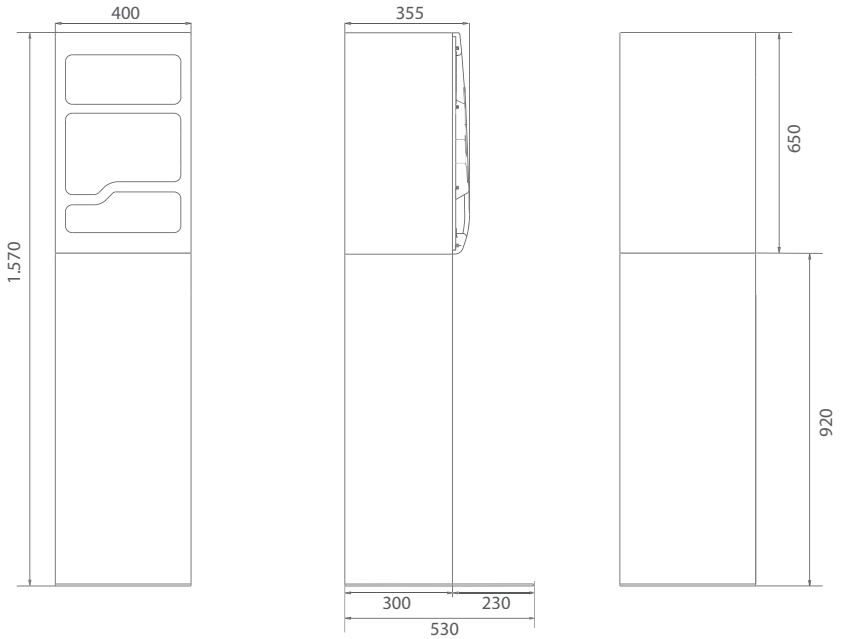

N.B: Unità di misura: mm

Tools

Programmer
Per effettuare
la programmazione.

Periferiche installate

- Gettoniera elettronica RM5 HD
- 1 hopper Evolution con estensione
- Lettore di banconote NV10 USB/NV9 USB

Periferiche opzionali

- 2 hopper Evolution
- Sistema cashless con chiavi o card a transponder

Accessori opzionali

- Base ad armadio
- Protezioni con chiusure laterali
- Grafiche personalizzate per quantità
- Kit antifurto

Prodotti correlati

- Sistemi di conteggio
- Vasta gamma di gettoni

Specifiche Tecniche

	Cambiamonete	Cambiamonete su base d'appoggio
Dimensioni (BxHxP)	400 x 650 x 355 mm	400 x 1.570 x 530 mm
Peso	33 Kg	57 Kg
Tensione di alimentazione	230 Vac - 50 Hz	230 Vac - 50 Hz
Corrente assorbita	0,45 A	0,45 A
Potenza assorbita	100 W max	100 W max
Temperatura di funzionamento	-10°C ÷ 50°C	-10°C ÷ 50°C

Capacità Monete

	0,50 €	1,00 €	2,00 €
2 hopper Evolution	3.000	3.000	2.400
1 hopper Evolution con estensione	5.500	5.500	4.000
Cassa		3.000	

Cambiamonete per interni

Changeuro MultiCoin

L'eleganza della linea Changeuro con un'invidiabile capacità monete

Le linee eleganti e il design ricercato permettono a Changeuro MultiCoin di integrarsi perfettamente in tutti gli ambienti.
Nella versione con 2 hopper più estensione può raggiungere una capacità di ben 11.000 monete da 1 €.
La grafica può essere personalizzata per dare maggiore visibilità al marchio dell'azienda.

Caratteristiche

- Lamiera con serratura tubolare di sicurezza, per garantire le migliori condizioni di sicurezza.
- Scheda elettronica CPU con rilevamento dati d'incasso.
- Installazione a parete, mediante 3 tasselli da inserire nel retro dell'apparecchio, o su base ad armadio.
- Accensione e spegnimento interni per impedire eventuali manomissioni.
- Erogazione monete/gettoni in modalità automatica o manuale.
- Erogazione separata di monete e gettoni presenti in hopper differenti, tramite scelta del relativo pulsante.

Disegni Tecnici

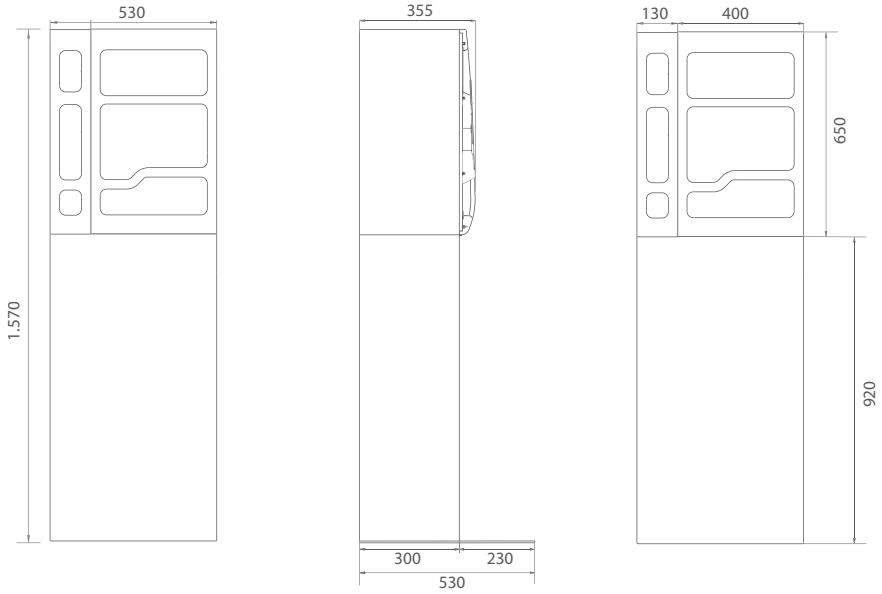

N.B: *Unità di misura: mm*

Tools

Programmer
Per effettuare la programmazione.

Periferiche installate

- Gettoniera elettronica RM5 HD
- 2 hopper Evolution con estensioni
- Lettore di banconote NV10 USB/NV9 USB

Periferiche opzionali

- 2 hopper Evolution più 1 hopper Evolution con estensione
- 4 hopper Evolution
- Sistema cashless con chiavi o card a transponder

Accessori opzionali

- Base ad armadio
- Protezioni con chiusure laterali
- Grafiche personalizzate per quantità
- Kit antifurto

Prodotti correlati

- Sistemi di conteggio
- Vasta gamma di gettoni

Specifiche Tecniche

	Cambiamonete	Cambiamonete su base d'appoggio
Dimensioni (BxHxP)	530 x 650 x 355 mm	530 x 1.570 x 530 mm
Peso	43 Kg	73 Kg
Tensione di alimentazione	230 Vac - 50 Hz	230 Vac - 50 Hz
Corrente assorbita	0,45 A	0,45 A
Potenza assorbita	100 W max	100 W max
Temperatura di funzionamento	-10°C ÷ 50°C	-10°C ÷ 50°C

Capacità Monete

	0,50 €	1,00 €	2,00 €
2 hopper Evolution con estensione	11.000	11.000	8.000
2 hopper Evolution + 1 hopper Evolution con estensione	8.500	8.500	6.400
4 hopper Evolution	6.080	6.040	4.800
Cassa		3.000	

Cambiamonete per interni

SimplyCoin

Ideale per cambiare monete o gettoni in tutta sicurezza

Cambiamonete di dimensioni ridotte per offrire un elevato livello di sicurezza, grazie alle particolari caratteristiche costruttive.
La grafica può essere personalizzata per dare maggiore visibilità al marchio dell'azienda.

Caratteristiche

- Lamiera d'acciaio con serratura di sicurezza a chiave mappata, con tre punti di chiusura.
- Accensione e spegnimento solo dall'interno, per precludere manomissioni.
- Tettuccio con sportellino aggiuntivo per la ricarica dell'erogatore.
- Accesso separato alla cassa per salvaguardare ulteriormente gli incassi.
- Scheda elettronica CPU con rilevamento dati d'incasso.
- Installazione: a parete, mediante 3 tasselli da inserire nel retro dell'apparecchio; su banco d'appoggio; a pavimento, tramite la base opzionale.
- Programmazione e configurazione estremamente semplici.
- Visualizzazione della contabilità su display a cristalli liquidi.

Disegni Tecnici

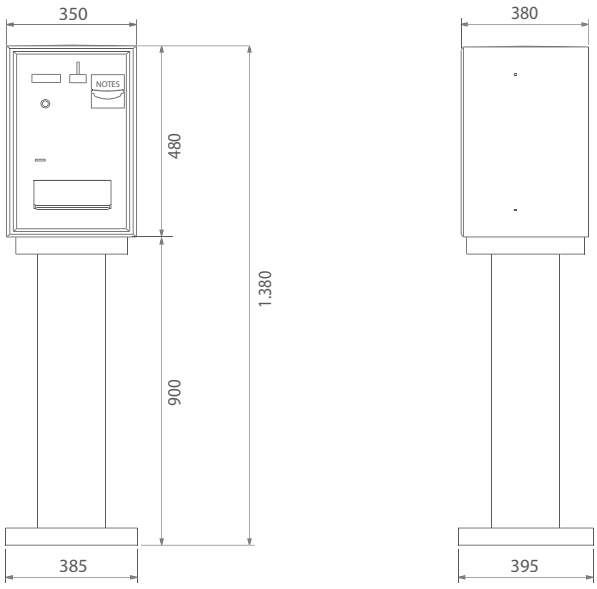

N.B: *Unità di misura: mm*

Tools

Programmer
Per effettuare la programmazione.

Periferiche installate

- Gettoniera elettronica RM5 HD
- Lettore di banconote NV10 USB
- Hopper Evolution con estensione

Accessori opzionali

- Base di appoggio
- Grafiche personalizzate per quantità
- Kit antifurto

Prodotti correlati

- Sistemi di conteggio
- Vasta gamma di gettoni

Specifiche Tecniche

	Cambiamonete	Cambiamonete su base d'appoggio
Dimensioni (BxHxP)	350 x 480 x 380 mm	385 x 1.380 x 395 mm
Peso	28 Kg	45 Kg
Tensione di alimentazione	230 Vac - 50 Hz	230 Vac - 50 Hz
Corrente assorbita	0,3 A	0,3 A
Potenza assorbita	60 W max	60 W max
Temperatura di funzionamento	-10°C ÷ 50°C	-10°C ÷ 50°C

Capacità Monete

	0,50 €	1,00 €	2,00 €
1 hopper Evolution con estensione	2.800	2.800	2.500

Cambiamonete per esterni

Autocoin Advance

Nuovo cambiamonete dalle prestazioni superiori

Autocoin Advance è il nuovo cambiamonete progettato per soddisfare le più alte aspettative nel settore del Carwash.
La nuova interfaccia grafica è dotata di ampio display e tasti di selezione retro-illuminati che guidano l'utente attraverso le varie funzioni. Tutti i sistemi di pagamento sono raggruppati per essere facilmente individuabili ed accessibili e sono protetti da un apposito sportello basculante in policarbonato.
La grafica può essere personalizzata per dare maggiore visibilità al marchio dell'azienda.

Caratteristiche

- Cambio rapido di banconote in monete e/o monete in gettoni.
- Distribuzione di chiavi o card a transponder o a microchip per attività di fidelizzazione.
- Ricarica di crediti su chiavi o card.
- Vendita di gettoni.
- Rilascio di scontrino ad erogazione eseguita o non andata a buon fine.
- Gestione di attività promozionali per l'acquisto di gettoni o per la ricarica di chiavi o card, per attività di fidelizzazione della clientela tramite sconti.
- Nuova CPU a 32 bit con SD-Card removibile per esportazione contabilità su PC e importazione/esportazione parametri di configurazione.
- Materiali resistenti contro polvere, acqua e agenti atmosferici.
- Possibilità di ricevere via SMS informazioni sui dati contabili e sulle condizioni di avaria della macchina e/o dell'impianto.
- Nuova funzione di scambio di dati da remoto per la consultazione in tempo reale dei dati contabili. L'accesso può avvenire da un PC qualsiasi dotato di SuiteConfig, opportunamente configurato.
- Installazione:
  - a incasso;
  - su cabinet free standing;
  - su cabinet free standing accessibile.

Disegni Tecnici

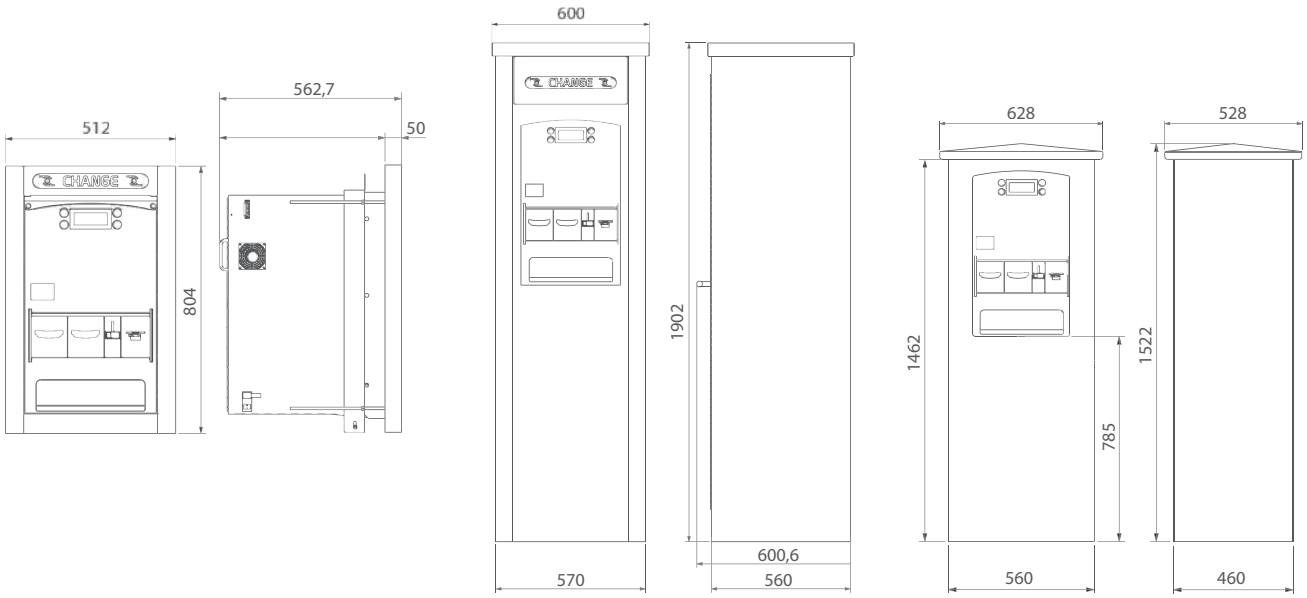

N.B: *Unità di misura: mm*

Versione da incasso

Tools

SuiteConfig

Innovativo programma per PC che permette di effettuare:
- la configurazione completa della macchina;
- l'analisi dei dati contabili.

Fornisce inoltre gli strumenti per la traduzione dell'interfaccia utente in tutte le lingue che non sono supportate di serie.

Periferiche installate

- Gettoniera elettronica RM5 HD
- Hopper Evolution
- POS (disponibile nei Paesi che lo utilizzano)

Periferiche opzionali

Sono disponibili diverse configurazioni che possono prevedere:
- Lettore di banconote NV9 USB / NV10 USB
- 2° lettore di banconote NV9 USB / NV10 USB
- 2° hopper Evolution
- Sistema cashless con chiavi o card a transponder
- Sistema cashless con card a microchip
- Erogatore di card
- Distributore di chiavi
- Stampante per scontrini
- Modem

Accessori opzionali

- Flangia da incasso
- Cabinet free standing
- Cabinet free standing accessibile
- Grafiche personalizzate per quantità
- Kit antifurto

Prodotti correlati

- Sistemi di conteggio
- Vasta gamma di gettoni

Specifiche Tecniche

	Cambiamonete	Cambiamonete su cabinet	Cambiamonete su cabinet accessibile
Dimensioni (BxHxP)	512 x 804 x 562,7 mm	600 x 1.902 x 600,6 mm	628 x 1.522 x 528 mm
Peso	53 Kg	153 Kg	120 Kg
Tensione di alimentazione	230 Vac	230 Vac	230 Vac
Potenza assorbita	230 VA	230 VA	230 VA
Temperatura di funzionamento	-15°C ÷ 50°C - umidità 10% ÷ 90% non condensata	-15°C ÷ 50°C - umidità 10% ÷ 90% non condensata	-15°C ÷ 50°C - umidità 10% ÷ 90% non condensata

Capacità Monete

	0,50 €	1,00 €	2,00 €
1 hopper Evolution	1.500	1.500	1.200
2 hopper Evolution	3.000	3.000	2.400
1 hopper Evolution con estensione	5.000	5.000	4.000

Cambiamonete per esterni

Autocoin Plus

Appositamente studiato per la gestione dei portali self-service

Progettato su misura per applicazioni esterne, consente di lavorare in totale sicurezza grazie alle speciali caratteristiche costruttive, che garantiscono la massima affidabilità anche in presenza di acqua, condensa, caldo, freddo.
L'aspetto e la colorazione del pannello frontale donano un effetto estetico gradevole.
La grafica può essere personalizzata per dare maggiore visibilità al marchio dell'azienda.

Caratteristiche

- Grado di protezione IP54 e certificazione di conformità alle direttive 89/336 EEC e 73/23 EC.
- Pannello utente incassato di 20 cm rispetto alla cornice esterna, tipo bancomat.
- Costruito in acciaio inox spessore 12/10 con protezione in policarbonato per le aree di inserimento denaro e di prelievo cambio.
- Scheda elettronica CPU con rilevamento dati d'incasso.
- Installazione ad incasso o su base, per montaggio a colonna.
- Montaggio modulare delle periferiche per modificarne la configurazione, in qualsiasi momento, sostituendo la relativa placca.
- Portello posteriore con tre punti di chiusura per effettuare operazioni di cassa e manutenzione all'interno del locale tecnico.
- Pannello istruzioni multilingua, personalizzabile per quantità.
- Scritta luminosa "Change" per un'immediata individuazione della macchina.
- Fidelizzazione della clientela attraverso il sistema cashless con chiavi o card a trasponder.
- Distribuzione di chiavi o card a transponder.
- Stampante opzionale per l'emissione di uno scontrino di ricevuta.

Disegni Tecnici

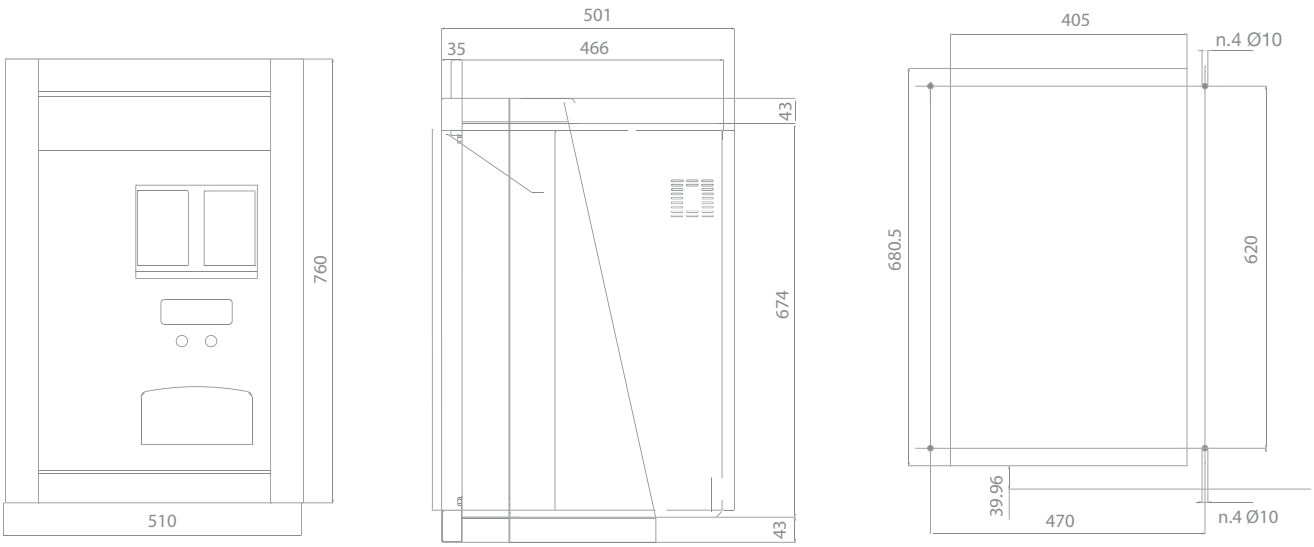

N.B: *Unità di misura: mm*

Tools

Programmer
Per effettuare la programmazione.

Periferiche installate

- Gettoniera elettronica RM5 Evolution
- 1 hopper Evolution
- POS (disponibile nei Paesi che lo utilizzano)

Periferiche opzionali

Sono disponibili diverse configurazioni che possono prevedere:

- Lettore di banconote NV10 USB
- 2 hopper Evolution
- Sistema cashless con chiavi o card a transponder
- Sistema cashless con card a microchip
- Stampante Custom TG58 oppure Comestero-group mod. STP-58-T
- Distributore di chiavi o piccoli prodotti in scatole
- Distributore di card

Accessori opzionali

- Cabinet per montaggio su colonna
- Grafiche personalizzate per quantità
- Kit antifurto

Prodotti correlati

- Sistemi di conteggio
- Vasta gamma di gettoni

Specifiche Tecniche

	Cambiamonete	Cambiamonete su base d'appoggio
Dimensioni (BxHxP)	510 x 760 x 501 mm	510 x 1.750 x 501 mm
Peso	45 Kg	75 Kg
Tensione di alimentazione	230 Vac - 50 Hz	230 Vac - 50 Hz
Potenza assorbita	100 VA max - 25 VA in stand by	100 VA max - 25 VA in stand by
Temperatura di funzionamento	-15°C ÷ 50°C umidità 10% ÷ 90% non condensata	-15°C ÷ 50°C umidità 10% ÷ 90% non condensata

Capacità Monete

	0,50 €	1,00 €	2,00 €
1 hopper Evolution	1.500	1.500	1.200
2 hopper Evolution	3.000	3.000	2.400
1 hopper Evolution con estensione	5.000	5.000	4.000

Cambiamonete per esterni

SimplyCoin Air

Massime performance di sicurezza e flessibilità

SimplyCoin Air è un cambiamonete monoerogatore con apertura frontale, ideale per tutte le applicazioni esterne, quali autolavaggi e stazioni di servizio.
Poiché non necessita di costante supervisione, è la soluzione ideale per chi vuole dotare l'impianto di un secondo punto di cambio, anche lontano dal locale tecnico. Raggruppa tutte le soluzioni costruttive indispensabili a garantire la massima affidabilità in presenza di pioggia, umidità condensata, caldo e freddo.
La grafica può essere personalizzata per dare maggiore visibilità al marchio dell'azienda.

Caratteristiche

- Protezione antipioggia sulle aperture frontali, sulle parti elettriche e sui sistemi di pagamento. Carpenteria trattata per ambienti esterni.
- Porta da 5 mm in acciaio, montanti rinforzati, tasti antivandalismo, serratura con 3 punti di chiusura per garantire un elevato livello di sicurezza.
- Scheda elettronica CPU con rilevamento dati d'incasso.
- Installazione: ad incasso, con apposita contro-flangia di tenuta; su colonna; su armadio con fissaggio sicuro a terra. Si può quindi installare anche nei punti non presidiati costantemente.
- Apertura frontale del portello che agevola le operazioni di gestione e manutenzione.
- Fidelizzazione della clientela tramite sistema cashless con chiave/card a transponder o card a microchip.
- Interfaccia seriale RS 232C verso PC e periferiche tipo modem e alimentazione monofase da rete.

Disegni Tecnici

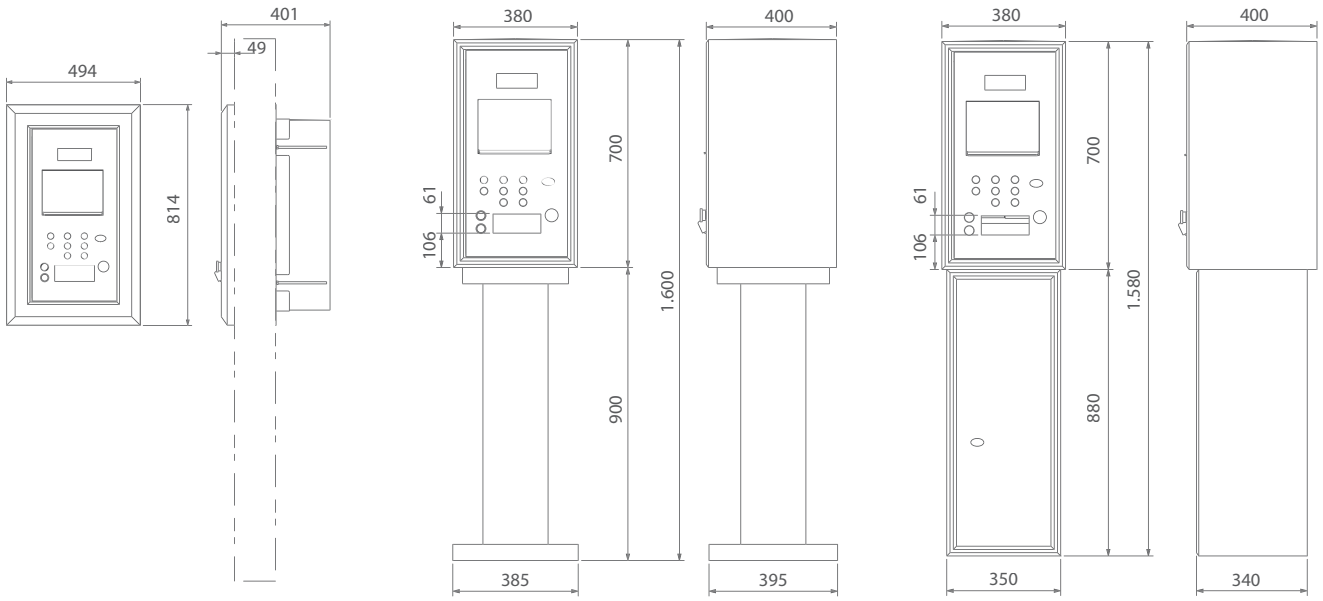

N.B: *Unità di misura: mm*

Tools

Programmer
Per effettuare la programmazione.

Periferiche installate

- Gettoniera elettronica RM5 HD tropicalizzata
- Hopper Evolution
- POS (disponibile nei Paesi che lo utilizzano)

Accessori opzionali

- Base a piantana
- Base con armadio
- Flangia da incasso
- Grafiche personalizzate per quantità
- Kit antifurto

Periferiche opzionali

- Lettore di banconote NV10 USB
- Sistema cashless con chiavi o card a transponder
- Sistema cashless con card a microchip
- Stampante per l'emissione di scontrini di ricevuta

Prodotti correlati

- Sistemi di conteggio
- Vasta gamma di gettoni

Specifiche Tecniche

	Cambiamonete	Cambiamonete su base a colonna	Cambiamonete su armadio
Dimensioni (BxHxP)	380 x 700 x 400 mm	385 x 1.600 x 400 mm	380 x 1.580 x 400 mm
Peso	50 Kg	66 Kg	72 Kg
Tensione di alimentazione	220/230 Vac - 50 Hz	220/230 Vac - 50 Hz	220/230 Vac - 50 Hz
Potenza assorbita	100 Va max - 25 Va in stand by	100 Va max - 25 Va in stand by	100 Va max - 25 Va in stand by
Temperatura di funzionamento	-15°C ÷ 50°C - umidità 10% ÷ 90 % non condensata	-15°C ÷ 50°C - umidità 10% ÷ 90 % non condensata	-15°C ÷ 50°C - umidità 10% ÷ 90 % non condensata

Capacità Monete

	0,50 €	1,00 €	2,00 €
1 hopper Evolution	1.500	1.500	1.200

Start lavaggi

Attivatori di portali e piste ad alta pressione in grado di gestire un numero variabile di servizi. Progettati per resistere alla polvere, agli spruzzi d'acqua e agli agenti chimici nebulizzati, sono estremamente sicuri e robusti grazie ai materiali e agli accorgimenti costruttivi utilizzati. Permettono, inoltre, la personalizzazione della grafica per ben integrarsi all'estetica dei luoghi d'utilizzo.

- SimplyStart Touch
- SimplyStart Advance
- SimplyStart
- Pit Start
- Pit Wash
- Pit Point +
- Pit Point

SimplyStart Touch

La migliore tecnologia si sposa con la semplicità e la redditività

SimplyStart Touch è molto più di un semplice starter per portali. La sua tecnologia all'avanguardia offre innumerevoli vantaggi sia all'utente, che al gestore. Grazie al pratico e ampio touch screen antivandalico e ai sistemi di pagamento raggruppati per essere immediatamente riconoscibili ed accessibili, l'utente ne guadagna in semplicità d'utilizzo. Le numerose funzionalità implementate consentono, invece, al gestore di accrescere il proprio business giorno dopo giorno. SimplyStart Touch non è una semplice cassa di pagamento centralizzato: è, infatti, un vero e proprio supporto automatizzato alla vendita di servizi sul piazzale e un potente strumento di marketing. Permette di gestire fino a 8 servizi distinti e consente la distribuzione di prodotti complementari, quali gettoni e card. SimplyStart Touch garantisce, inoltre, gli elevati livelli di sicurezza già presenti negli altri modelli della gamma Advance.

Caratteristiche

- Ampia e pratica interfaccia utente touch screen per gestire con semplicità tutte le operazioni di vendita, configurazione e raccolta dei dati contabili.
- Supporto grafico e vocale per guidare l'utente nelle diverse operazioni.
- Gestione di 8 programmi di lavaggio.
- Possibilità di pagamento in contanti, con gettoni, card o chiavi, oppure attraverso carta di credito (nei Paesi dove il servizio è disponibile).
- Erogazione del resto.
- Distribuzione di chiavi, card o gettoni (in abbinamento a un servizio).
- Lettura del codice a barre per la gestione automatizzata di promozioni, bonus e sconti.
- Incentivo all'acquisto di un programma di prezzo/qualità superiore per incrementare le vendite.
- Stampa di ticket promozionali di durata limitata per incrementare la frequenza delle visite.
- Gestione delle campagne promozionali attraverso sconti e offerte.
- Stampa della ricevuta di rimborso, in caso di mancata erogazione del servizio o di mal funzionamento della macchina.
- Impostazione di prezzi differenziati per modalità di pagamento (pagamento in contanti o pagamento cashless).
- Invio di messaggi d'allarme e dei dati contabili tramite posta elettronica.
- Stampa automatica della contabilità giornaliera, attraverso l'utilizzo di un apposito codice a barre.
- Possibilità di stampare, oppure di esportare i dati contabili e tutte le informazioni di marketing in formato csv.
- Modulo di chiamata telefonica diretta, attraverso linea dedicata (disponibile in opzione).

Disegni Tecnici

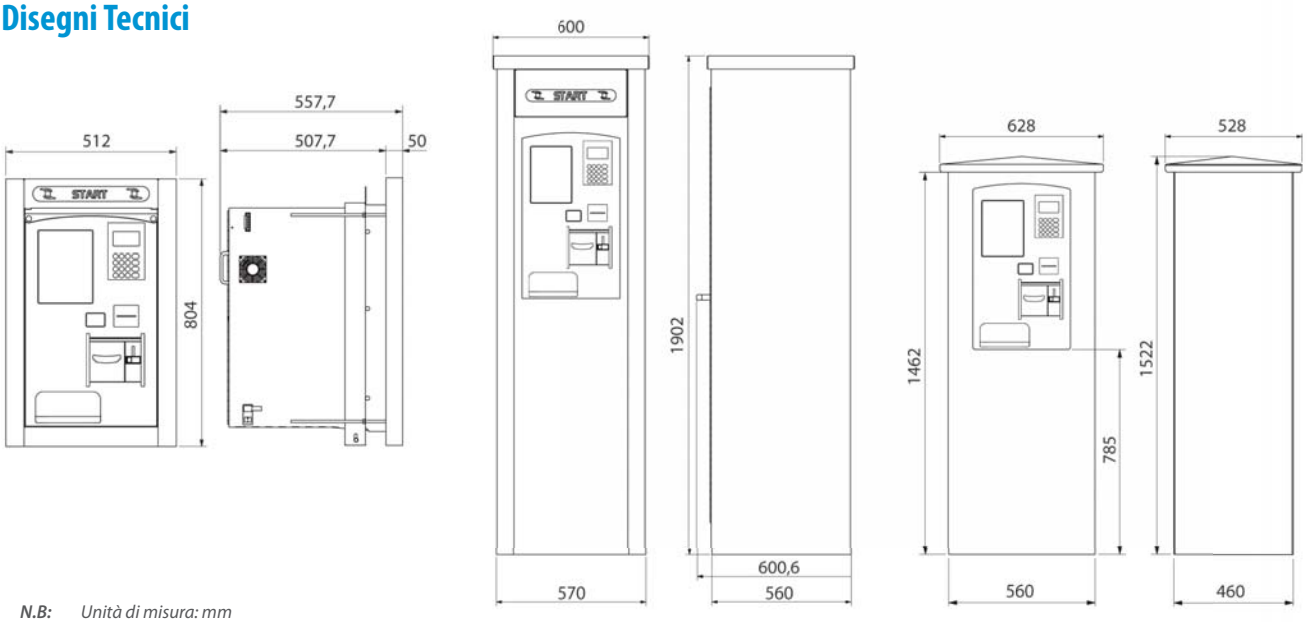

N.B: Unità di misura: mm

Tools

TouchConfig
Innovativo programma integrato nella macchina per la configurazione completa dello starter che permette poi di gestire l'importazione e l'esportazione dei dati contabili totali e parziali.

TouchCompta
Programma per consultare, analizzare, esportare e stampare tutte le informazioni contabili della macchina.
Mediante l'applicazione, è possibile impostare dei filtri di ricerca per estrarre tutte le statistiche legate alle operazioni di marketing.
L'accesso ai dati è regolato e protetto da password gerarchiche.

Periferiche installate

- Gettoniera elettronica RM5 HD
- Modulo POS (disponibile nei Paesi che lo utilizzano)
- Scanner per codici a barre e codice QR
- Stampante termica per scontrini

Periferiche opzionali

- Lettore di banconote NV9 USB
- Hopper Evolution
- Secondo hopper Evolution
- Sistema cashless con chiavi o card a transponder
- Distributore di card
- Distributore di chiavi
- Kit di chiamata telefonica a linea dedicata

Accessori opzionali

- Cabinet standard
- Cabinet "accessibile"
- Insegna luminosa per cabinet standard personalizzabile
- Kit antifurto per cabinet "accessibile"

Prodotti correlati

- Sistemi di conteggio
- Ampia gamma di gettoni

Specifiche Tecniche

	Starter	Starter su cabinet	Starter su cabinet accessibile
Dimensioni (LxHxP)	512 x 804 x 562,7 mm	600 x 1.902 x 600,6 mm	628 x 1.522 x 528 mm
Peso	53 Kg	153 Kg	120 Kg
Tensione di alimentazione	230 Vac	230 Vac	230 Vac
Corrente assorbita	230 VA	230 VA	230 VA
Temperatura di funzionamento	-15°C ÷50°C –umidità 10% ÷ 90% non condensata	-15°C ÷50°C –umidità 10% ÷ 90% non condensata	-15°C ÷50°C –umidità 10% ÷ 90% non condensata
Connessione internet necessaria per utilizzare al meglio tutte le funzionalità della macchina			

Capacità monete

	0,50 €	1,00 €	2,00 €
1 hopper Evolution	1.500	1.500	1.200
2 hoppers Evolution	3.000	3.000	2.400

Start Lavaggi

SimplyStart Advance

Nuovo starter per la gestione integrata dei portali di lavaggio self-service

SimplyStart Advance è l'innovativo starter per portali autolavaggio di nuova concezione e di performance avanzate. Permette una gestione completa del portale attraverso una singola interfaccia utente ed è in grado di gestire fino a 12 servizi distinti.
Tutti i sistemi di pagamento sono raggruppati in modo da essere facilmente individuabili e accessibili e sono protetti da un apposito sportello basculante in policarbonato che li protegge da acqua e agenti atmosferici. Nuovi livelli di sicurezza sono garantiti dall'impiego di materiali di costruzione ad elevata resistenza contro polvere, acqua e agenti chimici.
La grafica può essere personalizzata per dare maggiore visibilità al marchio dell'azienda.

Caratteristiche

- Gestione integrata e completa dell'intero portale di autolavaggio.
- Possibilità di pagamento tramite contante, gettoni, card o chiave a transponder o carta di credito (disponibile nei paesi che la utilizzano).
- Erogazione di resto.
- Cambio rapido di banconote in monete o gettoni e di monete in monete di taglio più piccolo o gettoni.
- Distribuzione di chiavi o card a transponder o a microchip, per attività di fidelizzazione o per accesso a tutti i servizi del piazzale.
- Ricarica di crediti su chiavi o card.
- Vendita di gettoni.
- Rilascio di scontrino ad erogazione eseguita o non andata a buon fine (disponibile in opzione).
- Gestione di attività promozionali per l'acquisto dei programmi di lavaggio tramite card, gettoni o chiavi a transponder.
- Impostazione di prezzi differenziati per categorie di veicoli o per fasce orarie (diversificabili anche per ogni giorno della settimana).
- Nuova CPU a 32 bit con SD-Card removibile per esportazione contabilità su PC e per importazione/esportazione dei parametri di configurazione.
- Possibilità di ricevere via SMS informazioni sui dati contabili e sulle condizioni di avaria della macchina e/o dell'impianto.
- Nuova funzione di scambio di dati da remoto per la consultazione in tempo reale dei dati contabili. L'accesso può avvenire da un PC qualsiasi dotato di SuiteConfig, opportunamente configurato.
- Installazione:
  - a incasso;
  - su cabinet free standing;
  - su cabinet free standing accessibile.

Disegni Tecnici

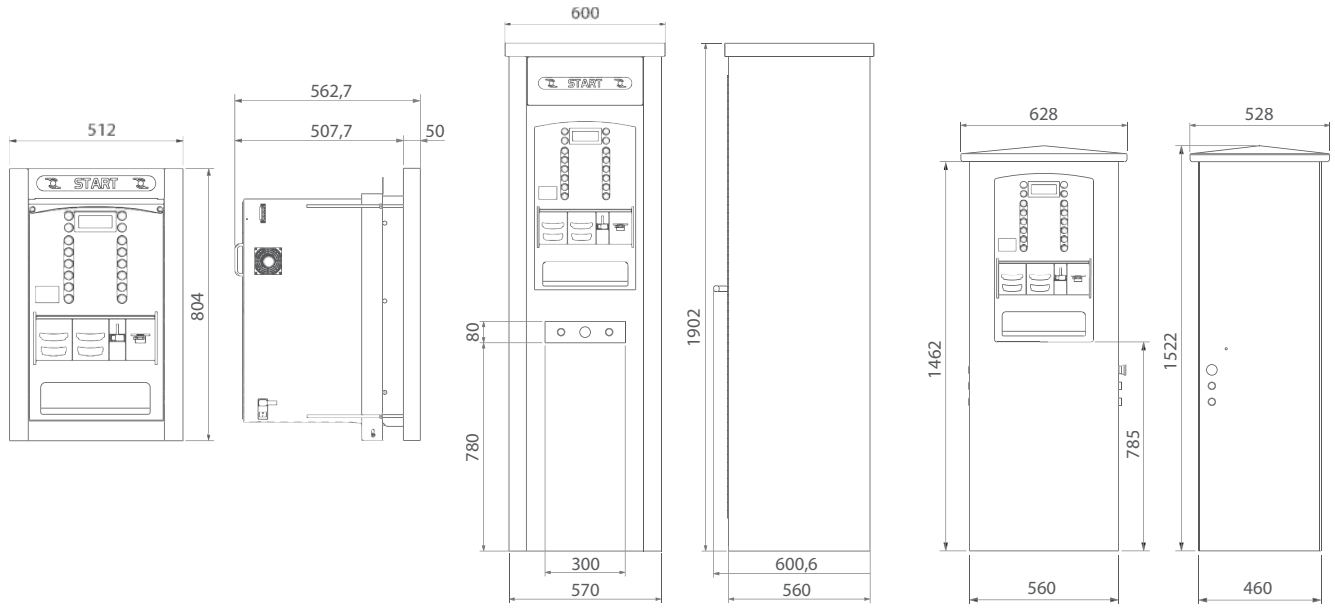

N.B: *Unità di misura: mm*

Versione da incasso

Tools

SuiteConfig

Innovativo programma per PC che permette di effettuare:
- la configurazione completa della macchina;
- l'analisi dei dati contabili.

Fornisce inoltre gli strumenti per la traduzione dell'interfaccia utente in tutte le lingue che non sono supportate di serie.

Periferiche installate

- Gettoniera elettronica RM5 HD
- Hopper Evolution
- POS (disponibile nei Paesi che lo utilizzano)

Periferiche opzionali

Sono disponibili diverse configurazioni che possono prevedere:

- Lettore di banconote NV9 USB / NV10 USB
- 2° lettore di banconote NV9 USB / NV10 USB
- 2° hopper Evolution
- Sistema cashless con card a microchip
- Sistema cashless con chiavi o card a transponder
- Erogatore di card
- Distributore di chiavi
- Stampante per scontrini
- Modem

Accessori opzionali

- Flangia da incasso
- Cabinet free standing
- Cabinet free standing accessibile
- Grafiche personalizzate per quantità
- Kit antifurto

Prodotti correlati

- Sistemi di conteggio
- Vasta gamma di gettoni

Specifiche Tecniche

	Start	Start su cabinet	Start su cabinet accessibile
Dimensioni (BxHxP)	512 x 804 x 562,7 mm	600 x 1.902 x 600,6 mm	628 x 1.522 x 528 mm
Peso	53 Kg	153 Kg	120 Kg
Tensione di alimentazione	230 Vac	230 Vac	230 Vac
Corrente assorbita	230 VA	230 VA	230 VA
Temperatura di funzionamento	-15°C ÷ 50°C - umidità 10% ÷ 90% non condensata	-15°C ÷ 50°C - umidità 10% ÷ 90% non condensata	-15°C ÷ 50°C - umidità 10% ÷ 90% non condensata

Capacità Monete

	0,50 €	1,00 €	2,00 €
1 hopper Evolution	1.500	1.500	1.200
2 hopper Evolution	3.000	3.000	2.400
1 hopper Evolution con estensione	5.000	5.000	4.000

Start Lavaggi

SimplyStart

Per gestire l'intero impianto con una sola ed unica centrale di pagamento

Sistema di pagamento appositamente studiato per i portali self-service, che permette di automatizzare anche strutture manuali pre-esistenti.
Raggruppa tutte le soluzioni costruttive indispensabili a garantire la massima affidabilità in presenza di pioggia, condensa, caldo e freddo.
Gestisce da 4 a 6 programmi di attivazione.
La grafica può essere personalizzata per dare maggiore visibilità al marchio dell'azienda.

Caratteristiche

- Protezione antipioggia sulle aperture frontali, sulle parti elettriche e sui sistemi di pagamento; carpenteria trattata per ambienti esterni; sistema di aerazione, riscaldamento antigelo ed anticondensa termostatato.
- Tasti antivandalismo con protezione IP 67.
- Porta da 5 mm in acciaio e montanti rinforzati.
- Serrature con tre punti di chiusura ad alta sicurezza.
- Scheda elettronica CPU con rilevamento dati d'incasso.
- Fidelizzazione della clientela tramite sistema cashless con chiave o card a transponder.
- Può dare resto e cambiare monete e/o gettoni per servizi ausiliari (aspirapolvere, lava-tappeti, ecc.).
- Possibilità di emettere una ricevuta che attesti l'avvenuta transazione o segnali la mancata erogazione del servizio in caso di malfunzionamento dell'impianto.
- Morsettiera verso il campo facilmente accessibile a portello aperto per le connessioni da e per l'impianto. La morsettiera è composta da:
  - 4 contatti di scambio liberi da tensione per l'attivazione dei servizi nella versione a 4 programmi. 6 contatti di scambio liberi da tensione per l'attivazione dei servizi in modo parallelo oppure binario (a scelta) nel modello a 6 programmi;
  - 3 ingressi optoisolati standard, per la ricezione degli stati del lavaggio (in attesa, attivo, presenza auto, guasto, ecc.);
  - alimentazione monofase da rete;
  - interfaccia seriale RS 232C verso PC e periferiche tipo modem.

Disegni Tecnici

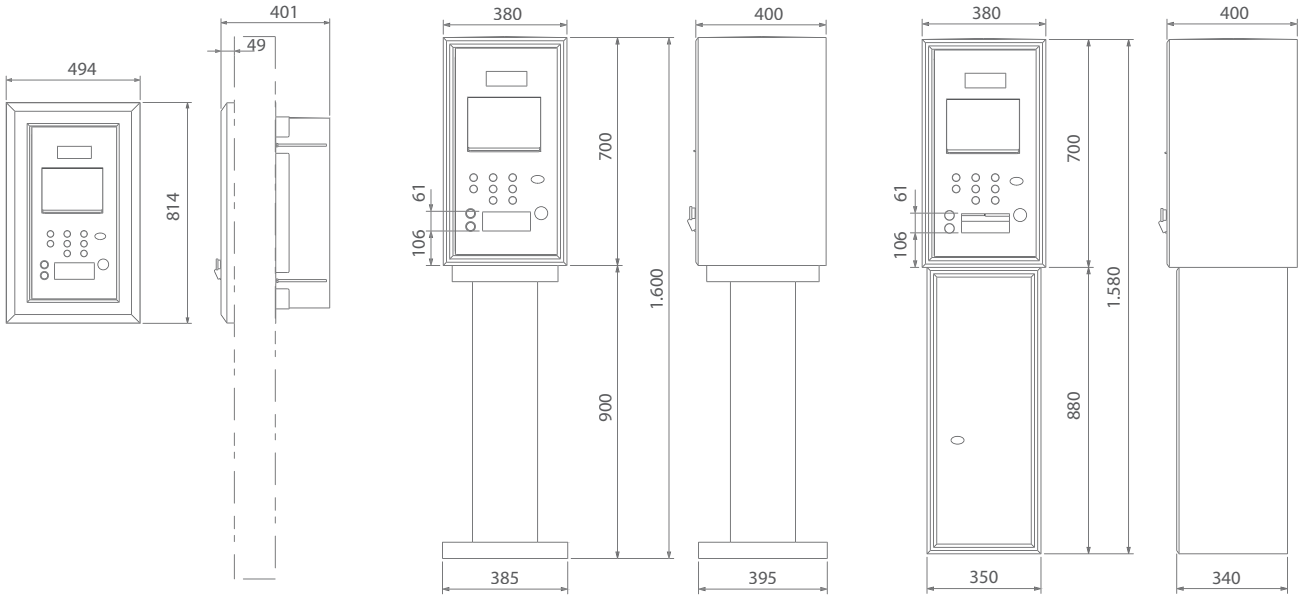

N.B: *Unità di misura: mm*

Tools

Programmer
Per effettuare la programmazione

Periferiche installate

- Gettoniera elettronica RM5 Evolution tropicalizzata
- POS (disponibile nei Paesi che lo utilizzano)

Periferiche opzionali

Sono disponibili diverse configurazioni che possono prevedere:

- Lettore di banconote NV10
- Hopper Evolution
- Sistema cashless con chiavi o card a transponder
- Sistema cashless con card a microchip
- Stampante per l'emissione di scontrini di ricevuta

Accessori opzionali

- Flangia da incasso
- Base a piantana o armadio
- Pulsanti luminosi ed illuminazione nella zona prelievo
- Grafiche personalizzate per quantità
- Kit antifurto

Prodotti correlati

- Sistemi di conteggio
- Vasta gamma di gettoni

Specifiche Tecniche

	Start	Start su base a colonna	Start su armadio
Dimensioni (BxHxP)	380 x 700 x 400 mm	385 x 1.600 x 400 mm	380 x 1.580 x 400 mm
Peso	50 Kg	66 Kg	72 Kg
Tensione di alimentazione	220/230 Vac - 50 Hz	220/230 Vac - 50 Hz	220/230 Vac - 50 Hz
Potenza assorbita	100 VA max - 25 VA in stand by	100 VA max - 25 VA in stand by	100 VA max - 25 VA in stand by
Temperatura di funzionamento	-15°C ÷ 50°C - umidità 10% ÷ 90% non condensata	-15°C ÷ 50°C - umidità 10% ÷ 90% non condensata	-15°C ÷ 50°C - umidità 10% ÷ 90% non condensata

Capacità Monete

	0,50 €	1,00 €	2,00 €
1 Evolution	1.520	1.510	1.200

Start Lavaggi

Pit Start

Il massimo per l'attivazione delle piste ad alta pressione

Specificatamente studiato per le piste ad alta pressione, permette di gestire fino a 7 programmi di lavaggio con un'unica centrale di pagamento. È particolarmente indicato anche per modernizzare impianti a piste già in funzione, che utilizzano ancora sistemi di controllo elettromeccanici.
Solido e resistente, garantisce un'elevata protezione contro polvere, spruzzi d'acqua e prodotti chimici nebulizzati.
Grande attenzione è riservata anche alla comunicazione con l'utente, con l'obiettivo di rendere ancora più semplici e intuitive le operazioni di attivazione e pagamento dei servizi.
Pit Start è disponibile in 2 diverse versioni per essere installato con facilità su qualsiasi tipo di impianto. La grafica può essere personalizzata per dare maggiore visibilità al marchio dell'azienda.

Caratteristiche

- Grado di protezione IP54.
- Introduzione della gettoniera protetta da paletta mobile e feritoia della chip card dotata di guarnizione interna che la rende impermeabile.
- Cornice esterna, portello e pulsantiera in acciaio inox.
- Apertura protetta da serratura a 4 punti di chiusura, dotata di piastrina antitrapano e completamente impermeabile.
- Display transflettivo, in grado di garantire la massima visibilità, anche in condizioni di pieno sole, e retroilluminato come i tasti della pulsantiera.
- Pulsantiera dotata di 7 tasti di scelta per la selezione dei programmi e di 1 tasto di arresto, che permette di interrompere l'erogazione del servizio in corso.
- Installazione: a incasso o su base free standing.
- Pannello frontale con ampi spazi per la comunicazione con l'utente e per l'indicazione della funzione di ciascun tasto. Istruzioni riportate su pannello adesivo personalizzabile.
- In versione standard, interfaccia realizzata tramite scatola da guida DIN equipaggiata con 8 ingressi optoisolati per segnalazioni dal sistema di controllo dell'impianto, 8 uscite a relè, 1 seriale RS232 per la programmazione dell'accettatore, per la trasmissione dei dati contabili e per l'upgrade del software.
- Prezzi dei servizi programmabili anche a bordo macchina.

Disegni Tecnici

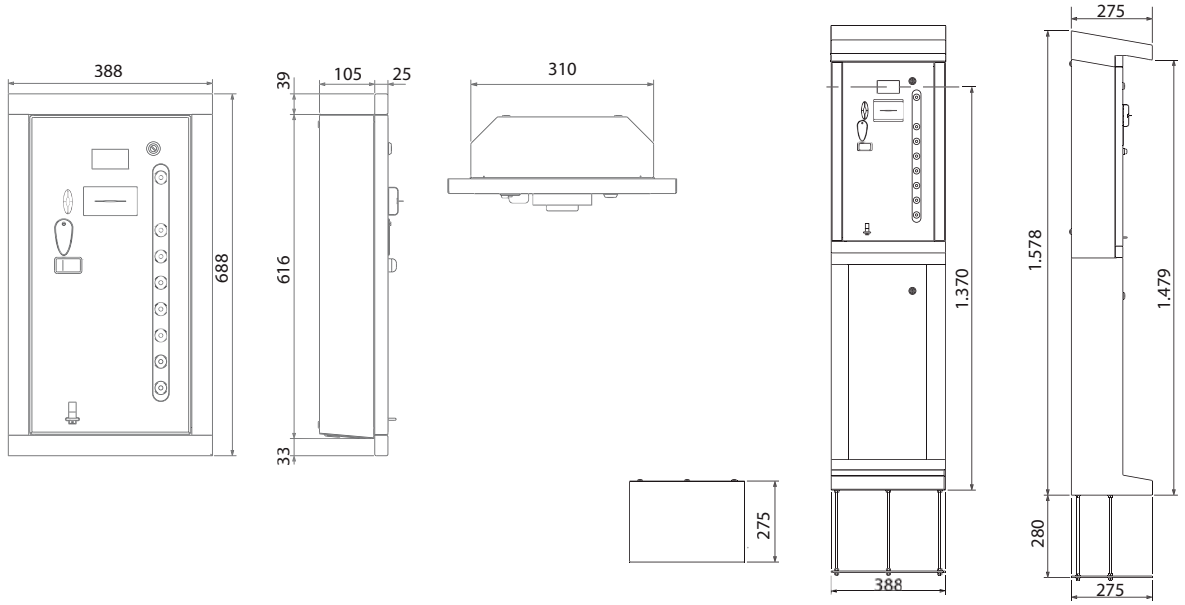

N.B: *Unità di misura: mm*

Funzionalità

Stato di attesa
Quando la cassa è in stato di attesa, il display visualizza l'invito a introdurre il denaro e a selezionare un servizio, mentre i tasti si illuminano in rapida sequenza per attirare l'attenzione.

Funzionamento con monete e gettoni
Quando l'utente inserisce le monete o i gettoni, il display visualizza il credito acquistato. Al raggiungimento del primo prezzo tra quelli impostati, Pit Start è pronto ad attivare il relativo servizio.

Funzionamento con card o chiave
Quando l'utente inserisce la chiave o la card, il display visualizza il credito disponibile. Se il credito è uguale o superiore al primo prezzo tra quelli impostati, Pit Start è pronto ad attivare il relativo servizio.

Selezione dei servizi
Si possono selezionare fino a 7 diversi servizi, che corrispondono ad altrettanti programmi di lavaggio. È possibile passare velocemente da un servizio all'altro, semplicemente premendo il tasto corrispondente.

Periferiche installate

- Gettoniera elettronica RM5 HD
- Sistema cashless con chiave o card a transponder

Periferiche opzionali

- Sistema card a micro-chip

Accessori opzionali

- Kit meccanico ed elettronico per installazione chip card
- Grafiche personalizzate per quantità

Prodotti correlati

- Sistemi di conteggio
- Vasta gamma di gettoni

Start per installazione a incasso

Specifiche Tecniche

	Start	Start su base free standing
Dimensioni (BxHxP)	388 x 688 x 130 mm	388 x 1.600 x 280 mm
Peso	17 Kg	52 Kg
Tensione di alimentazione	24 Vac ±10%	24 Vac ±10%
Potenza assorbita	25 W	25 W
Temperatura di funzionamento	-15°C ÷ 50°C - umidità 10% ÷ 90% non condensata	-15°C ÷ 50°C - umidità 10% ÷ 90% non condensata

Capacità Monete

	0,50 €	1,00 €	2,00 €
Cassa	800	850	650

Start Lavaggi

Pit Wash

Semplicità ed efficienza per le esigenze delle piste ad alta pressione

Appositamente progettato per gli impianti a piste, Pit Wash permette di gestire fino a 6 programmi di lavaggio distinti.
L'assenza di punti di ancoraggio, la predisposizione per il tubo di aspirazione delle monete e l'interruttore interno di protezione e accensione/spegnimento garantiscono il massimo livello di sicurezza.
Sono disponibili 2 diverse versioni meccaniche per soddisfare ogni necessità d'installazione.
La grafica può essere personalizzata per dare maggiore visibilità al marchio dell'azienda.

Caratteristiche

- Sportello con serratura a 4 punti di chiusura in acciaio inox, per una protezione anti-perforazione a tenuta totale.
- Tastiera solida e robusta, dotata di 6 tasti per la selezione dei programmi.
- Sistemi di pagamento protetti per soddisfare le esigenze di utilizzo in ambienti umidi.
- Grado di protezione IP54, contro polvere, spruzzi d'acqua e prodotti chimici nebulizzati.
- Installazione: ad incasso o su base free standing.
- Led posizionati sulla tettoia superiore che garantiscono un'illuminazione diffusa del pannello frontale e una migliore visibilità.
- Pannello frontale con ampi spazi per la comunicazione con l'utente; indicazione personalizzabile della funzione dei singoli tasti (tramite apposite etichette autoadesive o frontalini in lexan).
- Tasti luminosi (led per garantire una maggiore durata) e facilmente identificabili.
- Display a 7 segmenti ad alta luminosità.
- Programmazione indipendente del tempo di ciascun programma.
- Provvisto di scatola da guida DIN con interruttore automatico generale di protezione.
- Programmi gestiti da una scheda elettronica MON5 tramite 6 relè a contatto NO.
- Uscita impulsiva su contatto NO per pilotare un contatore esterno.

Disegni Tecnici

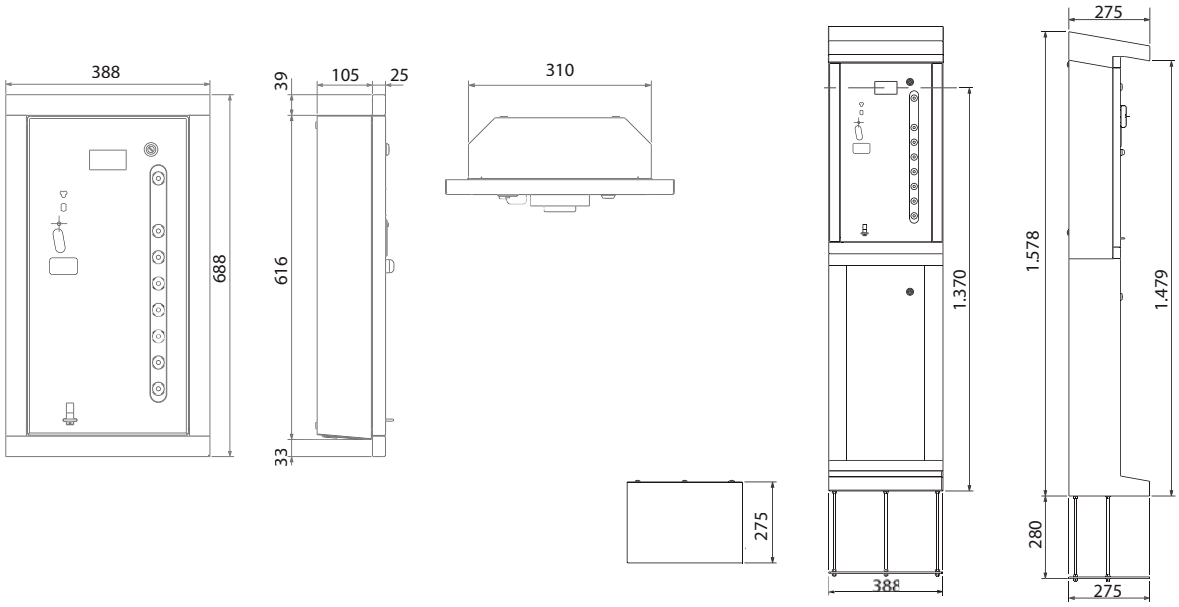

N.B: *Unità di misura: mm*

Funzionalità

Posizione di stand-by
In posizione di stand-by, i tasti relativi ai vari programmi sono spenti.

Pagamento
Gli importi inseriti (monete o gettoni) sono visualizzati sul display.
Ogni volta che viene inserita una chiave EuroKey, viene accreditato 1€ (non è possibile ricaricare le chiavi su Pit Wash).

Selezione dei programmi
Premendo uno dei pulsanti, il relativo programma viene avviato e la relativa spia si accende.
Finché rimane del credito disponibile, è possibile cambiare programma in qualsiasi momento.

Periferiche installate

- Gettoniera elettronica RM5 HD
- Sistema cashless con chiave o card a transponder
- Scheda elettronica MON5 HP

Accessori opzionali

- Serratura riprogrammabile
- Scheda MECA RM per uscite di conteggio separate per canale di incasso (6 contatti liberi da tensione NO)
- Grafiche personalizzate per quantità

Prodotti correlati

- Sistemi di conteggio
- Vasta gamma di gettoni

Start per installazione a incasso

Specifiche Tecniche

	Start	Start su base free standing
Dimensioni (BxHxP)	388 x 688 x 130 mm	388 x 1.600 x 280 mm
Peso	17 Kg	52 Kg
Tensione di alimentazione	24 Vac ±10%	24 Vac ±10%
Potenza assorbita	25 W	25 W
Temperatura di funzionamento	-15°C ÷ 50°C - umidità 10% ÷ 90% non condensata	-15°C ÷ 50°C - umidità 10% ÷ 90% non condensata

Capacità Monete

	0,50 €	1,00 €	2,00 €
Cassa	800	850	650

Start Lavaggi

Pit Point +

Studiato per gestire un portale self-service, fidelizzando la clientela

Appositamente progettato per ambienti esterni, permette di gestire fino a 6 distinti programmi di lavaggio. Solido e robusto, è particolarmente adatto per resistere alla polvere, agli spruzzi d'acqua e ai prodotti chimici nebulizzati.
L'assenza di punti di ancoraggio, la predisposizione per il tubo di aspirazione delle monete e l'interruttore interno di protezione e accensione/spegnimento garantiscono il massimo livello di sicurezza.
Pit Point+ è dotato di sistema di pagamento cashless per la fidelizzazione della clientela. È disponibile in 2 diverse versioni meccaniche per soddisfare ogni necessità d'installazione.
La grafica può essere personalizzata per dare maggiore visibilità al marchio dell'azienda.

Caratteristiche

- Portello, cornice esterna e tastiera in acciaio inox resistenti alle aggressioni esterne.
- Portello dotato di serratura a 4 punti di chiusura, per una protezione anti-trapano a tenuta totale.
- Sistemi di pagamento protetti per soddisfare le esigenze di utilizzo in ambienti umidi.
- Grado di protezione IP54 contro polvere, spruzzi d'acqua e prodotti chimici nebulizzati.
- Led posizionati nella tettoia superiore per garantire un'illuminazione diffusa del pannello frontale e una migliore visibilità.
- Display a 4 cifre e 7 segmenti ad alta luminosità.
- Installazione ad incasso o su base free standing.
- Pannello frontale con ampi spazi per la comunicazione con l'utente; indicazione personalizzabile della funzione dei singoli tasti (tramite apposite etichette autoadesive o frontalini in lexan in dotazione). Istruzioni riportate su un'etichetta adesiva personalizzabile.
- Tastiera dotata di 6 tasti per la selezione dei programmi.
- Tasti luminosi (led per garantire una maggiore durata) e facilmente identificabili.
- Interfaccia: scatola da guida DIN con 1 interruttore automatico generale di protezione, 1 relè per ritorno da portale occupato, 2 relè per ritorno da allarme portale.
- Programmi gestiti da un insieme di schede KPM/KPD tramite 6 relè a contatto NO (pilotaggio binario o tradizionale).
- Lettura dei dati contabili tramite PC oppure direttamente sul retro del sistema chiave mediante Box Audit (disponibile in opzione).

Disegni Tecnici

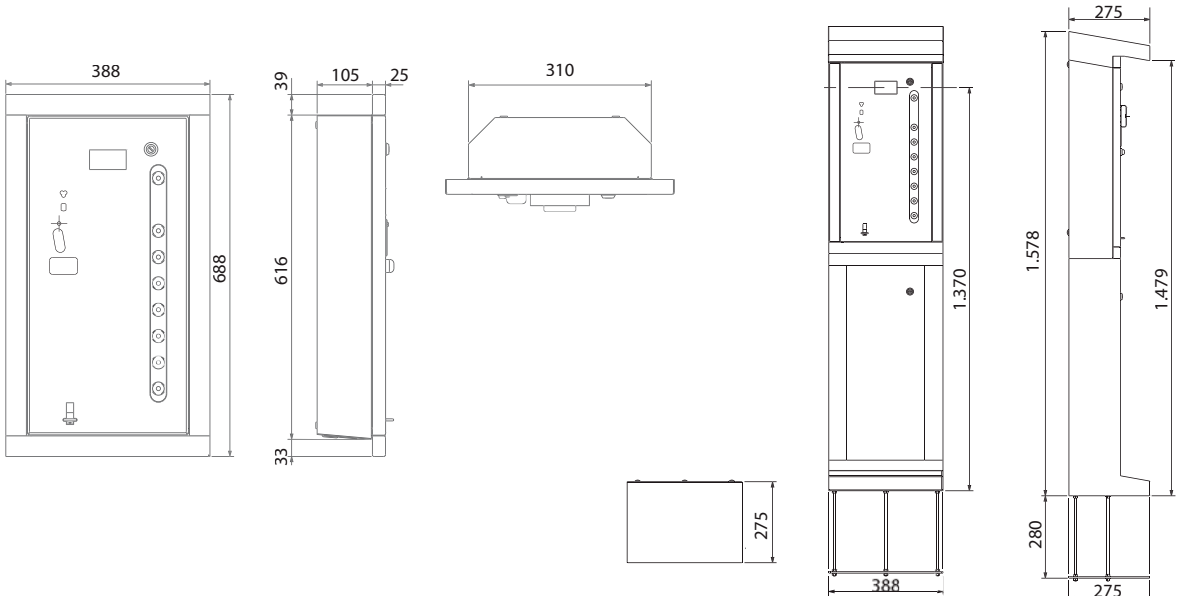

N.B: *Unità di misura: mm*

Funzionalità

Posizione di stand-by
In posizione di stand-by, tutti i tasti sono illuminati.

Funzionamento con monete e gettoni
Quando l'utente inserisce l'importo, il display visualizza immediatamente il credito acquistato. Qualora nel lettore sia inserita una chiave, l'importo inserito viene immediatamente accreditato sulla chiave stessa.

Funzionamento con chiavi senza contatto
Quando l'utente inserisce la chiave, il display visualizza immediatamente il credito disponibile. Se il credito è sufficiente, Pit Point + è pronto per funzionare.

Selezione dei programmi
Il lancio del programma avviene premendo il relativo pulsante di selezione. La gettoniera viene inibita e le spie di selezione si spengono fino al ritorno del portale a fine ciclo.

Tools

Box Audit
Dispositivo per effettuare la raccolta dei dati di audit.

Periferiche installate

- Gettoniera elettronica RM5 HD
- Sistema cashless
- Scheda elettronica KPM/KPD

Accessori opzionali

- Box Audit
- Serratura riprogrammabile
- Grafiche personalizzate per quantità

Prodotti correlati

- Sistemi di conteggio
- Vasta gamma di gettoni

Start per installazione a incasso

Specifiche Tecniche

	Start	Start su base free standing
Dimensioni (BxHxP)	388 x 688 x 130 mm	388 x 1.600 x 280 mm
Peso	17 Kg	52 Kg
Tensione di alimentazione	24 Vac ±10%	24 Vac ±10%
Potenza assorbita	25 W	25 W
Temperatura di funzionamento	-15°C ÷ 50°C - umidità 10% ÷ 90% non condensata	-15°C ÷ 50°C - umidità 10% ÷ 90% non condensata

Capacità Monete

	0,50 €	1,00 €	2,00 €
Cassa	800	850	650

Pit Point

La soluzione più semplice per i portali

Robusto e resistente, è appositamente progettato per ambienti esterni. È particolarmente adatto per resistere alla polvere, agli spruzzi d'acqua e ai prodotti chimici nebulizzati.
L'assenza di punti di ancoraggio, la predisposizione per il tubo di aspirazione delle monete e l'interruttore interno di protezione e accensione/spegnimento garantiscono il massimo livello di sicurezza.
Pit Point è estremamente semplice da utilizzare, grazie al pulsante unico di avvio.
È disponibile in 2 diverse versioni meccaniche per soddisfare ogni necessità d'installazione.
La grafica può essere personalizzata per dare maggiore visibilità al marchio dell'azienda.

Caratteristiche

- Portello, cornice esterna e tastiera in acciaio inox resistente alle aggressioni esterne.
- Portello dotato di serratura a 4 punti di chiusura, per una protezione anti-perforazione a tenuta totale.
- Sistemi di pagamento protetti per soddisfare le esigenze di utilizzo in ambienti umidi.
- Grado di protezione IP54, contro polvere, spruzzi d'acqua e prodotti chimici nebulizzati.
- Led posizionati nella tettoia superiore che garantiscono un'illuminazione diffusa del pannello frontale e una migliore visibilità.
- Installazione ad incasso o su base free standing.
- Pannello frontale con ampi spazi per la comunicazione con l'utente: indicazione personalizzabile della funzione dei singoli tasti (tramite apposite etichette autoadesive o frontalini in lexan in dotazione). Istruzioni riportate su un'etichetta adesiva personalizzabile.
- Tasto di avvio luminoso (led per garantire una maggiore durata) e facilmente identificabile.
- Display a 4 cifre e 7 segmenti ad alta luminosità.
- Interfaccia: scatola da guida DIN con 1 interruttore automatico generale di protezione, 1 relè per ritorno da portale occupato, 2 relè per ritorno da allarme portale.
- Programmi gestiti da una scheda MON5 di comando tramite 6 relè a contatto NO (pilotaggio binario o tradizionale).

Disegni Tecnici

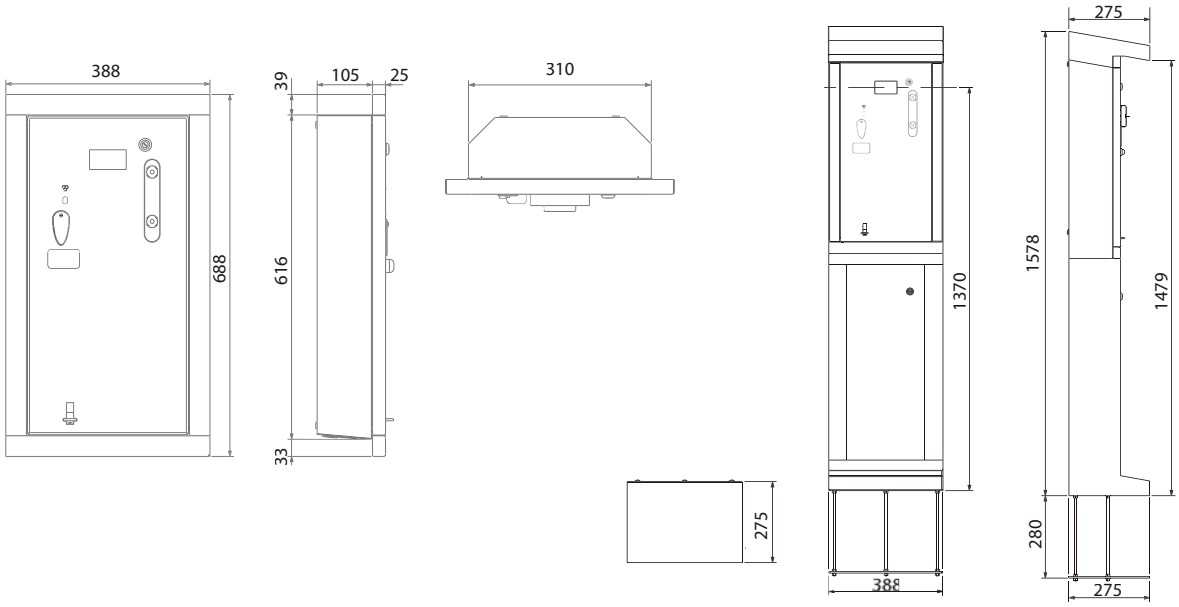

N.B: *Unità di misura: mm*

Funzionalità

Posizione di stand-by
In posizione di stand-by, il tasto "Inizio lavaggio" è acceso.

Pagamento
Gli importi inseriti (monete o gettoni) sono visualizzati sul display.

Selezione dei programmi
Premendo il tasto di avvio, il programma relativo all'importo inserito viene attivato. La gettoniera viene inibita e la spia di avvio si spegne fino al ritorno del portale a fine ciclo.

Periferiche installate

- Gettoniera elettronica RM5 HD
- Scheda di gestione MON5 Portale

Accessori opzionali

- Serratura riprogrammabile
- Grafiche personalizzate per quantità

Prodotti correlati

- Sistemi di conteggio
- Vasta gamma di gettoni

Start per installazione a incasso

Specifiche Tecniche

	Start	Start su base free standing
Dimensioni (BxHxP)	388 x 688 x 130 mm	388 x 1.600 x 280 mm
Peso	17 Kg	52 Kg
Tensione di alimentazione	24 Vac ±10%	24 Vac ±10%
Potenza assorbita	25 W	25 W
Temperatura di funzionamento	-15°C ÷ 50°C - umidità 10% ÷ 90% non condensata	-15°C ÷ 50°C - umidità 10% ÷ 90% non condensata

Capacità Monete

	0,50 €	1,00 €	2,00 €
Cassa	800	850	650

Casse automatiche

Consentono di gestire in maniera centralizzata le moderne lavanderie self-service: permettono, infatti, di pagare e avviare i servizi con un'unica centrale di attivazione.
Grazie alle numerose periferiche installate, consentono una grande flessibilità nei pagamenti.
È possibile personalizzare le grafiche per adattarle all'estetica del luogo dove sono posizionate.

- Laundry PRO
- Laundry Point
- My Laundry

Casse automatiche

Laundry PRO

L'innovazione a portata di mano

Laundry PRO è la cassa automatica di ultima generazione progettata per le lavanderie self-service. Permette di gestire fino a 40 lavatrici o asciugatrici con velocità e semplicità.
Il suo design innovativo, l'interfaccia touch e le numerose funzioni fanno di Laundry PRO una valida alleata sia per il gestore, che per l'utente finale: il gestore può facilmente accrescere il proprio business mentre l'utente ne guadagna in velocità e comodità.
Laundry PRO offre massima libertà di gestione: programmazione da remoto; App per dispositivi Android, servizio di messaggistica via e-mail o SMS.
Il lettore di codici a barre, disponibile in opzione, permette di gestire politiche di prezzo mirate quali sconti, bonus e promozioni.

Caratteristiche

- Interfaccia utente semplice e intuitiva composta da comodo touch screen 17" antivandalico.
- Accesso al menu della macchina attraverso 3 diversi tipi di card: di inizializzazione, gestore e utente. La card gestore consente, inoltre, l'accesso al menu di cassa.
- Possibilità di pagamento in contanti e card.
- Erogazione del resto.
- Distribuzione di card a microchip per pagamenti cashless.
- Lettore di codici a barre integrato (disponibile in opzione) per la gestione di campagne promozionali su vasta scala per aumentare la redditività e per la fidelizzazione dei clienti.
- Stampante termica opzionale per la stampa di uno scontrino con codice a barre integrato.
- Porta USB per l'importazione e l'esportazione dei dati contabili, dei parametri di configurazione e di tutti gli eventi della cassa.
- Interfaccia RS485 per il collegamento a una o più schede TRIBIO per pilotare 3 apparecchi di lavaggio o 3 asciugatrici.
- Programmazione direttamente a bordo macchina o importazione della configurazione o programmazione da remoto.
- Gruppo UPS.
- Diverse modalità d'installazione: a parete, mediante la staffa in dotazione, oppure ad incasso mediante la flangia opzionale.

Disegni Tecnici

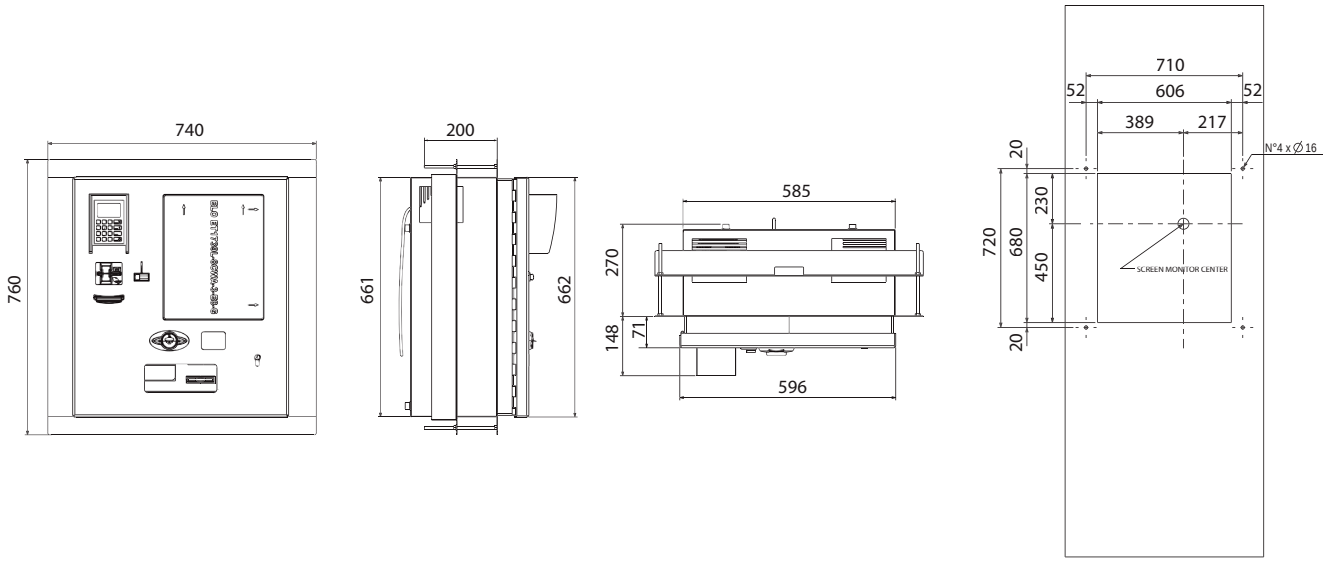

N.B: *Unità di misura: mm*

Funzionalità

Semplicità di utilizzo
L'ampio display touch a 17" permette l'accesso alla lavatrice o all'asciugatrice in modo semplice e veloce. L'utente è guidato passo dopo passo in ciascuna operazione: può scegliere l'azione desiderata, selezionare ed attivare la macchina necessaria ed effettuare il pagamento scegliendo tra contanti e card.

Sicurezza e semplicità di manutenzione
Lo sportello d'accesso posto sul retro della macchina consente di svolgere in sicurezza le operazioni di svuotamento dell'hopper, del lettore di banconote e della cassa. Inoltre, permette di ricaricare il distributore di card e di cambiare la carta della stampante termica (laddove presenti).

Massima libertà di gestione
Gestione da remoto:
una volta che Laundry PRO è connessa in remoto tramite il software LogMeIn, è possibile effettuare da PC tutte le operazioni di programmazione e configurazione.

Nuova App per dispositivi Android:
permette di gestire da remoto alcune funzioni della cassa, in particolare accenderla e richiedere la contabilità giornaliera.

Messagistica via e-mail e SMS:
è possibile ricevere via SMS tutte le informazioni sullo stato della cassa (allarmi, avarie e contabilità giornaliera).

Gestione di sconti, promozioni e bonus
Laundry PRO consente di gestire sconti e promozioni per la fidelizzazione dei clienti, attraverso bonus di ricarica, sconti nel caso di pagamento cashless e riduzioni per gruppi d'utenti e in determinate fasce orarie. Sullo scontrino è, inoltre, possibile inserire un codice a barre che offre all'utente la possibilità di usufruire di una speciale promozione di durata limitata in un periodo di tempo predefinito.

Periferiche installate

- Gettoniera elettronica RM5 HD
- Lettore di banconote NV9 USB
- Hopper multimoneta
- Lettore di card a microchip

Periferiche opzionali

- Distributore di card a microchip
- Lettore di codici a barre
- Stampante per l'emissione di scontrini

Tools

Laundry Manager
Software per PC che permette di avere un report semplice e immediato sull'andamento della lavanderia: dal riepilogo giornaliero degli incassi, fino all'elaborazione di grafici e statistiche di vendita. Scaricabile dal sito web: www.comesterogroup.it

Pendrive Data Handler
Software che permette di migliorare le prestazioni delle casse già in circolazione con tutti gli ultimi aggiornamenti rilasciati. Permette inoltre di importare grafiche personalizzate, importare/esportare la configurazione della cassa, esportare i file di log per l'analisi della contabilità. Scaricabile dal sito web www.comesterogroup.it e importabile tramite chiavetta USB.

Accessori opzionali

- Flangia per l'installazione a incasso
- Chip card
- Modem GPRS
- Grafiche personalizzate per quantità

Prodotti correlati

- Sistemi di conteggio

Specifiche Tecniche

	Macchina da sola	Macchina incassata a muro
Dimensioni (BxHxP)	595,5 x 661,5 x 324,5 mm	740 x 780 x 418 mm
Peso	68 Kg	83 Kg
Tensione di alimentazione	230 Vac	230 Vac
Potenza assorbita	350 W	350 W
Temperatura di funzionamento	5°C ÷ 50°C	5°C ÷ 50°C

Casse automatiche

Laundry Point

Semplicità ed eleganza per la gestione delle lavanderie self-service

La nuova Laundry Point è stata progettata per offrire al mercato delle lavanderie self-service una cassa centralizzata di qualità superiore ad un prezzo estremamente competitivo.
Permette di gestire fino a 12 diversi apparecchi di lavaggio ed asciugatura.
Tutte le operazioni sono estremamente semplici e intuitive grazie all'interfaccia utente e ai 4 pratici tasti funzione.
Laundry Point assicura una grande flessibilità di pagamento, sia in contanti che con card grazie alle periferiche installate. La grafica del pannello e delle card può essere personalizzata per dare maggiore visibilità al marchio dell'azienda.

Caratteristiche

- Tasti funzione, pulsanti, feritoie dei sistemi di pagamento e vano ritiro del resto retroilluminati, per essere facilmente individuati.
- Portello frontale protetto da serratura a 3 punti di chiusura.
- Funzioni della cassa accessibili attraverso 3 tipi di card: di inizializzazione, gestore e utente.
- SD-card removibile per svolgere numerose operazioni:
  - importazione dei dati di configurazione di un'altra cassa;
  - esportazione dei dati contabili, dei parametri di configurazione e della registrazione di tutti gli eventi della cassa;
  - aggiornamento automatico del firmware di bordo.
- Installazione: a parete, tramite la staffa in dotazione o a incasso tramite la flangia opzionale.
- Interfaccia RS485 per il collegamento a 2 schede BIO disponibili:
  - BIO singola, in grado di pilotare 1 apparecchio di lavaggio o asciugatura;
  - TRIBIO, in grado di pilotare 3 apparecchi di lavaggio o asciugatura.
- Display e pulsanti in grado di segnalare la non disponibilità se la macchina collegata fornisce il segnale di occupato.
- Programmazione: a bordo, utilizzando l'ampio display e i 4 tasti funzione e previo inserimento della card gestore.
- SuiteConfig, nuovo programma di configurazione su PC.

Disegni Tecnici

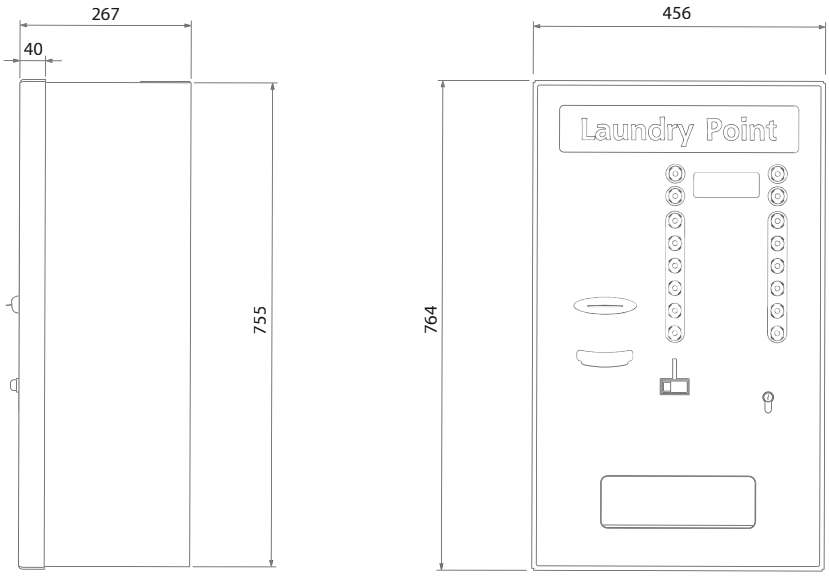

N.B: *Unità di misura: mm*

Tools

SuiteConfig

Innovativo programma per la configurazione completa della macchina via PC che permette:

- la messa a punto e la configurazione di tutte le opzioni;
- la personalizzazione della messaggistica;
- l'importazione/esportazione dei dati contabili e di configurazione via SD-Card, modem GPRS, web.

Periferiche installate

- Gettoniera elettronica RM5 HD ccTalk
- Lettore di banconote NV9 USB
- Lettore di card a microchip
- Hopper multimoneta
- SD-card

Periferiche opzionali

- Distributore di card

Accessori opzionali

- Flangia per installazione a incasso
- Chip card
- Grafiche personalizzate per quantità

Prodotti correlati

- Sistemi di conteggio
- Vasta gamma di gettoni

Specifiche Tecniche

Dimensioni (BxHxP)	456 x 764 x 267 mm
Peso	50 Kg
Potenza assorbita	120 VA
Temperatura di funzionamento	0°C ÷ 50°C
Tensione di alimentazione	230 Vac

Casse automatiche

My Laundry

La tecnologia Mifare® al servizio delle lavanderie self-service

Progettata attorno al sistema cashless WorldKey, la nuova cassa automatica My Laundry unisce tutti i vantaggi derivanti dalla tecnologia Mifare® alla sicurezza e all'affidabilità delle periferiche installate. Permette di gestire con velocità e semplicità fino a 32 differenti apparecchi di lavaggio e asciugatura, grazie alla modularità delle periferiche installate e alla pratica tastiera antivandalica.
My Laundry assicura grande versatilità nei pagamenti: l'utente può scegliere infatti se effettuare il pagamento in contanti, con carta di credito, o con card e chiavi della gamma WorldKey.

Caratteristiche

- Interfaccia utente semplificata, composta da display alfanumerico e pratica tastiera.
- Gettoniera rendiresto RR6 HD: cassetta a 6 tubi componibile con la più elevata capacità monete disponibile sul mercato, certificata dalla BCE.
- Lettore di banconote NV9 MDB con stacker da 300 banconote, certificato dalla BCE.
- Lettore di carta di credito disponibile in opzione.
- Lettore di card/chiavi Mifare®, in grado di gestire bonus, happy hour e campagne promozionali per la fidelizzazione dei clienti.
- Connessione Ethernet per la gestione della programmazione e della contabilità della cassa.
- Interfaccia macchina evoluta:
  - KPM, per pilotare 4 apparecchi (fino a un massimo di 16 lavatrici o asciugatrici)
  - RIO, per pilotare 8 apparecchi (per 4 interfacce al massimo per un totale di 32 lavatrici o asciugatrici).
- Apertura frontale con serratura a 3 punti di chiusura.
- Accesso al vano cassa protetto da una specifica serratura.
- Diverse modalità d'installazione: a parete, mediante la staffa in dotazione, oppure ad incasso, mediante la flangia opzionale.

Disegni Tecnici

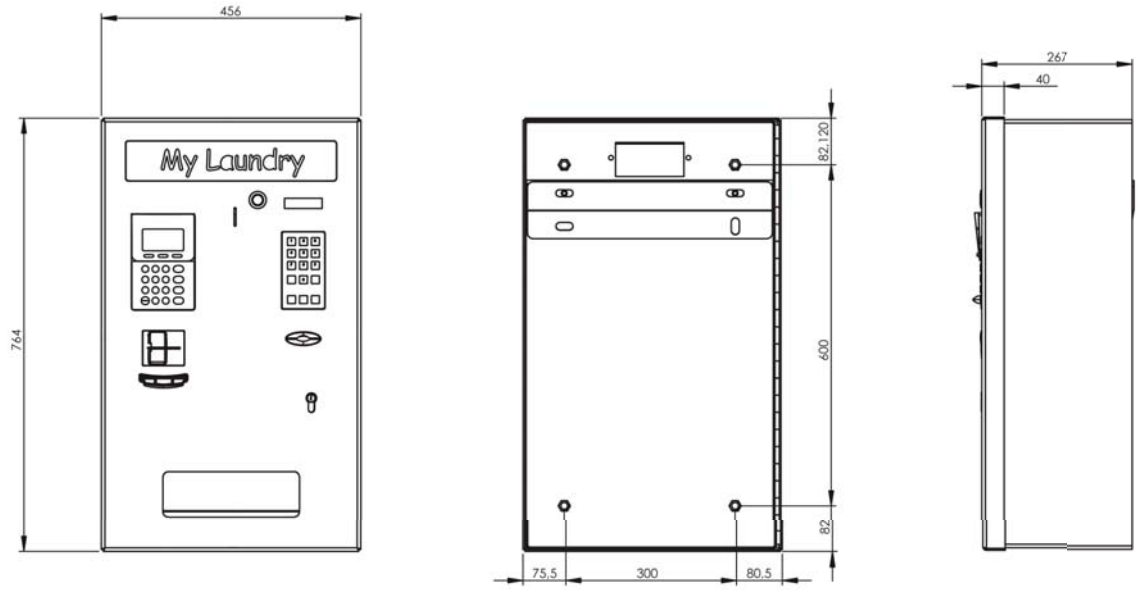

N.B : *Unità di misura: mm*

Tools

Programma di configurazione UNICO

Innovativo programma per la configurazione completa della cassa via PC che consente:

- la messa a punto e la configurazione di tutte le opzioni disponibili;
- il controllo dei dati contabili e delle operazioni effettuate sulla macchina;
- l'importazione/esportazione dei dati contabili e dei parametri di configurazione attraverso diverse modalità: con chiave di programmazione, via USB e via web.

Cassa: capacità monete 1.000 pezzi complessivi Lettore di banconote con stacker 300 banconote 300 billets sécurisés

Periferiche installate

- Gettoniera rendiresto RR6 HD
- Lettore di banconote NV9 MDB
- Sistema cashless con chiavi o card a transponder con testa di lettura Sky
- 2 schede KPM per la gestione di 8 macchine con segnale di "occupato"

Periferiche opzionali

- Lettore di carta di credito Nayax
- Lettore di carta di credito EMV 5.2 Banksys Xenteo
- Stampante termica per la stampa dello scontrino
- Schede KPM aggiuntive per la gestione di 12 o 16 macchine con segnale di "occupato"
- Schede RIO per la gestione di 24 o 32 macchine con segnale di "occupato"

Accessori opzionali

- Flangia per incasso
- Grafiche personalizzate per quantità

Prodotti correlati

- Worldkey
- Worldkey Lite
- Gettoniera rendiresto RR6 HD
- Lettori di banconote
- Sistemi di conteggio

6 tubi per una capacità di resto di più di 400 monete di diversi tagli

Specifiche tecniche

Dimensions (LxHxP)	456 x 764 x 267 mm
Peso	50 kg
Tensione di alimentazione	230 Vac
Potenza assorbita	120 VA
Temperatura di funzionamento	5°C ÷ 50°C

Dispositivi di gestione

Permettono l'attivazione di servizi, anche a tempo, in svariati contesti applicativi: alcuni modelli sono progettati per gli ambienti esterni.
Possono montare sistemi di pagamento diversi per adattarsi alle necessità del cliente e prevedere un display per la visualizzazione del credito.

- AutoAccess
- Pit Service
- MyService
- MultiService
- EasyService
- Blue Box
- Grey Box
- D.A. Box
- Koro Box
- Box 1100
- Schede elettroniche

Sistema automatico di controllo degli accessi

AutoAccess

Sistema avanzato di controllo degli accessi con ritiro di uno scontrino utilizzabile come buono per gli acquisti

Il sistema consente a tutti gli utenti della stazione di servizio di accedere gratuitamente alla toilette grazie alla possibilità di utilizzare il biglietto emesso dalla macchinetta per il pagamento degli acquisti presso il negozio della stazione. Le persone interessate a utilizzare soltanto i servizi igienici possono farlo dopo aver effettuato un pagamento simbolico.
Questa soluzione consente l'accesso self-service al bagno, aiuta a mantenere puliti i servizi e genera guadagni supplementari.

Caratteristiche

- Chiunque si trovi nella stazione di servizio può utilizzare la toilette dopo il pagamento in monete.
- Il monitor LCD 7" a colori visualizza tutte le informazioni necessarie per gli utenti.
- AutoAccess è dotato di sistema di pagamento in moneta con apertura del tornello una volta raggiunto l'importo previsto. La macchina dà resto, consentendo all'utente di utilizzare monete di taglio diverso per il pagamento.
- Il prezzo di accesso ai servizi può essere programmato direttamente a bordo macchina dal gestore.
- Al termine del pagamento, la macchina stampa il biglietto con le seguenti informazioni: nome e indirizzo della stazione di servizio, prezzo di accesso ai bagni, data e ora di stampa, codice a barre e numero di serie.
- Dopo aver utilizzato i bagni, l'utente può utilizzare il biglietto come buono di acquisto presso il negozio della stazione. Il valore del biglietto è pari al costo di accesso ai bagni e viene verificato dal lettore ottico di codici a barre alla cassa del negozio.
- Lo staff della stazione di servizio ha libero accesso alla toilette grazie alle speciali smart card riconosciute dal sistema WorldKey.
- La macchina AutoAccess salva in memoria la cronologia completa delle operazioni, il saldo, il livello degli erogatori e le altre informazioni relative al funzionamento della macchina. Il gestore può controllare questi dati sul display e stamparli.

AutoAccess può essere munito di un cancello di accesso gratuito separato per persone disabili, bambini e trasporto di materiali e attrezzature per sanitari.
Il cancello può essere utilizzato anche come uscita di emergenza.

Come funziona?

Circa il 50% degli utenti delle stazioni di servizio utilizza esclusivamente i servizi igienici (l'uso delle toilette è dunque una fonte di guadagni), mentre il restante 50% usa il biglietto per pagare gli acquisti al negozio

Monitor LCD 7"

Tornello a 3 bracci

Grafica personalizzabile

Vantaggi del sistema

- Facilità d'uso.
- Soddisfazione dei clienti: i biglietti vengono considerati come un rimborso del costo di utilizzo del bagno.
- Maggiori ricavi: gli introiti generati dal sistema coprono i costi di pulizia dei bagni e generano guadagni supplementari.
- Rapido recupero dell'investimento.
- Miglioramento della qualità del servizio: un elevato livello d'igiene delle toilette contribuisce positivamente all'immagine della stazione.
- Incentivo all'acquisto: i biglietti spingono gli utenti a fare acquisti nel negozio della stazione, con un effetto immediato sull'aumento delle vendite.

I clienti che hanno deciso di utilizzare questa soluzione hanno confermato un aumento del fatturato del 10-15%.

Sistema automatico di controllo accessi

AutoAccess

AutoAccess è disponibile in diverse varianti

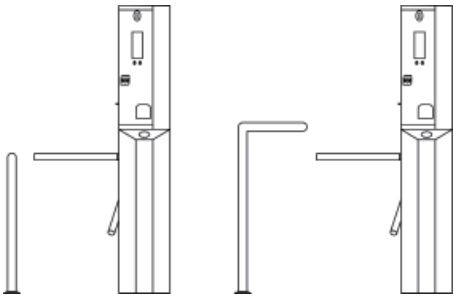

AutoAccess con barriera (ringhiera lineare o curva)

- Versione progettata per stazioni con traffico ridotto.
- La macchina consente il pagamento all'entrata, confermato dalla ricevuta emessa.
- La macchina consente l'uscita gratuita.
- La barriera con ringhiera curva e braccio abbattibile del tornello a tripode consente l'accesso gratuito dei disabili.

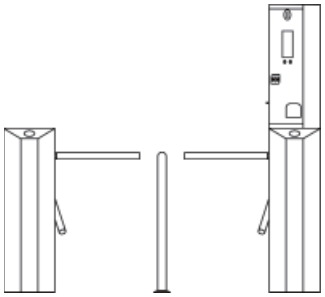

AutoAccess con barriera e tornello di uscita

- Versione progettata per stazioni con traffico medio.
- La macchina consente il pagamento all'entrata, confermato dalla ricevuta emessa.
- Il tornello di uscita consente di uscire gratuitamente dalla stazione.

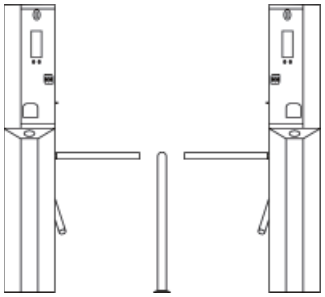

Due macchine AutoAccess con barriera

- Versione progettata per stazioni con traffico intenso.
- La macchina consente il pagamento all'entrata, confermato dalla ricevuta emessa.
- La macchina consente l'uscita gratuita.

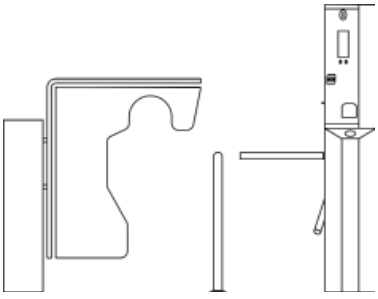

AutoAccess con barriera e cancello a battente

- Versione progettata per stazioni con traffico medio e intenso.
- La macchina consente il pagamento all'entrata, confermato dalla ricevuta emessa.
- La macchina consente l'uscita gratuita.
- Il cancello a battente consente l'accesso gratuito dei disabili e dei bambini fino a 115 cm di altezza e il trasporto di materiali e attrezzature per sanitari.

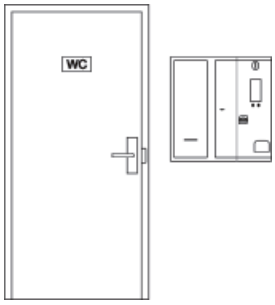

AutoAccess versione a parete

- Versione progettata per i luoghi nei quali non è possibile installare la macchina con tronello a tripode.
- La macchina consente il pagamento all'entrata, confermato dalla ricevuta emessa.
- La macchina controlla la serratura elettrica della porta della toilette.

Disegni Tecnici

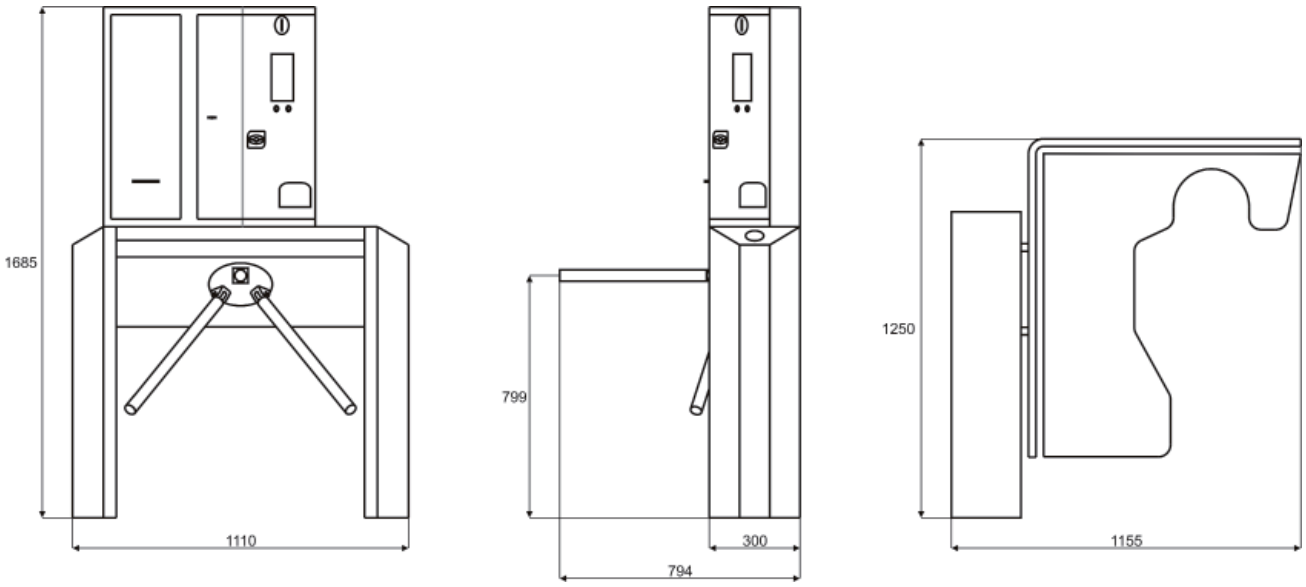

Note: Unità di misura: mm

Sistema WorldKey per la gestione di 3 diverse smart card

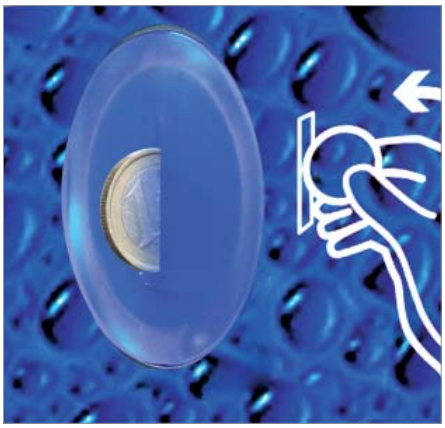

introduzione moneta illuminata

Stampante termica ad alta qualità

Specifiche tecniche

Dimensioni (BxHxP)	1.685 x 1.110 x 794 mm *(725 x 700 x 300 mm nella versione a parete)*
Peso	117 kg *(45 kg nella versione a parete)*
Cabinet	Quadro di controllo in acciaio inossidabile lucidato 1.4301 (EN 10088)
Display	LCD 7" con risoluzione 800x480 (RGB)
Monete accettate (€)	0,01 / 0,02 / 0,05 / 0,10 / 0,20 / 0,50 / 1 / 2
Erogatori (€)	6 (tagli da 0,05 / 0,0,5 / 0,10 / 0,20 / 0,50 / 1)
Qualità di stampa	200 dpi
Larghezza carta	60 ÷ 82,5 mm
Spessore carta	60 ÷ 120 g/m^2
Formati dei codici a barre	UPC-A, UPC-E, EAN13, EAN8, CODE39, ITF, CODABAR, CODE93, CODE128, CODE32, PDF417
Comunicazione on-line (opzionale)	LAN, WI-FI, GPRS
Alimentazione	230V/50Hz
Consumo massimo di corrente	max 200VA

Pit Service

La soluzione più solida e sicura per gestire fino a 6 servizi a tempo

Pit Service è stato progettato per garantire il massimo livello di sicurezza: sono state rispettate tutte le condizioni necessarie per garantire il grado di protezione IP54, contro polvere, spruzzi d'acqua e prodotti chimici nebulizzati.
Il pannello frontale offre spazio per un'agevole comunicazione tramite etichette adesive o frontalini in lexan personalizzati.
La grafica può essere personalizzata per dare maggiore visibilità al marchio dell'azienda.

Caratteristiche

- Assenza di punti di ancoraggio per prevenire qualsiasi tentativo di scasso o effrazione.
- Portello, cornice esterna e pulsantiera interamente realizzati in acciaio inox resistenti agli atti vandalici.
- Sportello dotato di serratura a 4 punti di chiusura, per una protezione anti-trapano a tenuta totale.
- Sistemi di pagamento protetti per soddisfare le esigenze di utilizzo in ambienti umidi.
- Display a 4 cifre - 7 segmenti.
- Led posizionati nella tettoia superiore per garantire un'illuminazione diffusa del pannello frontale e una migliore visibilità.
- Etichetta istruzioni adesiva e personalizzabile secondo le esigenze del cliente (quantitativo minimo richiesto).
- Tastiera solida e robusta dotata di 6 tasti luminosi per la selezione dei servizi. Tutti i tasti sono luminosi (led per garantire una maggiore durata) e facilmente identificabili.
- Scatola da guida DIN con 1 interruttore automatico generale di protezione e 6 relè per ritorno da macchina occupata.
- Insieme di schede KPM/KPD tramite 6 relè a contatto NO per il segnale di avviamento dei servizi.
- Lettura dati contabili tramite PC, oppure direttamente sul retro del sistema chiave mediante Box Audit (disponibile in opzione).
- Installazione: ad incasso o su basamento autoportante (free standing).
- Interruttore automatico interno di protezione e accensione/spegnimento.

Disegni Tecnici

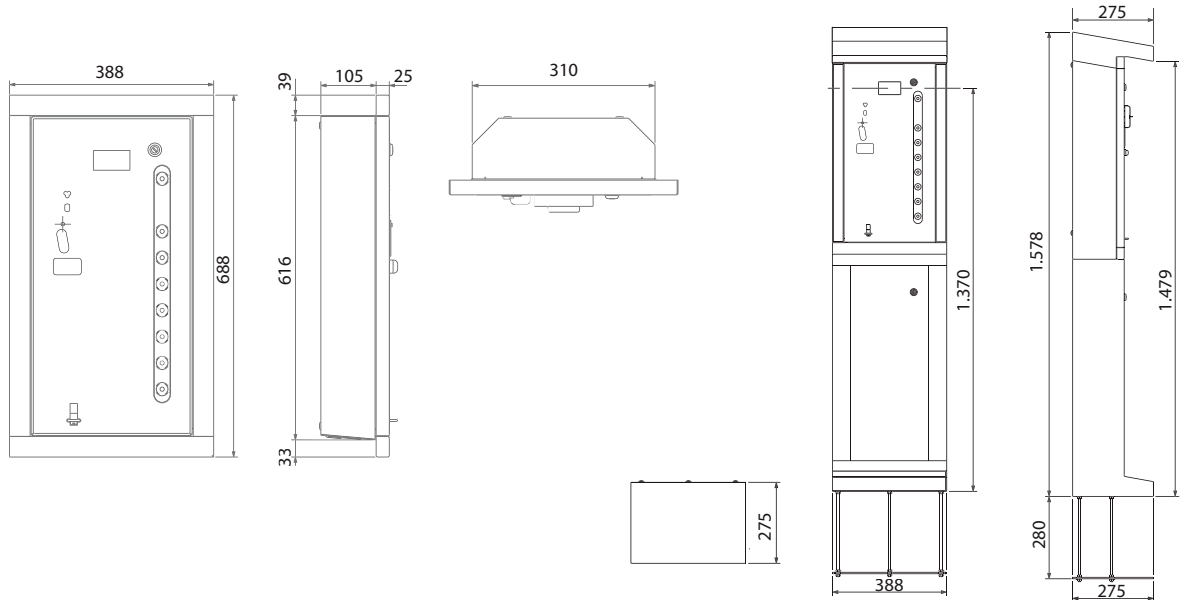

N.B: *Unità di misura: mm*

Funzionalità

Posizione di stand-by
I tasti relativi ai servizi disponibili sono illuminati.

Funzionamento con monete e gettoni
Quando l'utente inserisce monete o gettoni, il display visualizza il credito acquistato. Al raggiungimento del primo prezzo tra quelli impostati, Pit Service è pronto ad attivare il relativo servizio.

Funzionamento con sistema cashless
Quando l'utente inserisce la chiave o la card, il display visualizza il credito disponibile. Se il credito è uguale o superiore al primo prezzo tra quelli impostati, Pit Service è pronto ad attivare il relativo servizio.

Selezione dei servizi
I servizi disponibili possono essere attivati semplicemente selezionando il pulsante prescelto. Non appena viene lanciato il programma, il tasto del programma selezionato viene spento e non è consentito riattivarlo finché rimane presente il segnale di macchina in funzionamento occupata.

Tools

Box Audit

Dispositivo per effettuare la raccolta dei dati di audit.

Periferiche installate

- Gettoniera elettronica RM5 HD
- Sistema cashless con chiave o card a transponder

Accessori opzionali

- Box Audit
- Chiavi utenti
- Grafiche personalizzate per quantità

Prodotti correlati

- Sistemi di conteggio delle monete
- Vasta gamma di gettoni

Start per installazione a incasso

Specifiche Tecniche

	Start	Start su base free standing
Dimensioni (BxHxP)	388 x 688 x 130 mm	388 x 1.600 x 280 mm
Peso	17 Kg	52 Kg
Tensione di alimentazione	220 Vac ±10%	220 Vac ±10%
Potenza assorbita	25 W	25 W
Temperatura di funzionamento	-15°C ÷ 50°C - umidità 10% ÷ 90% non condensata	-15°C ÷ 50°C - umidità 10% ÷ 90% non condensata

Capacità Monete

	0,50 €	1,00 €	2,00 €
Cassa	800	850	650

Sistemi di attivazione

MyService

Il sistema d'attivazione a tecnologia MIFARE® che si adatta a tutte le esigenze

Dall'incontro tra la MultiService e la piattaforma tecnologica MIFARE® (standard, Plus, DesFire, NFC) nasce MyService, il nuovo box di pagamento in grado di adattarsi perfettamente alle esigenze dei gestori e degli utenti.
Grazie al sistema cashless World Key, MyService è garanzia di sicurezza, flessibilità e innovazione. Non solo è in grado di automatizzare il pagamento di diversi servizi a tempo, ad esempio nelle aree di servizio, nelle lavanderie self-service, nelle strutture turistiche e sportive, nei servizi pubblici e d'illuminazione a tempo, ma può anche gestire diverse applicazioni di vendita e d'identificazione, memorizzandole su un unico supporto RFID (card, chiave o tag).
Attraverso MyService è possibile, inoltre, fidelizzare la clientela e incrementare il proprio business: si possono, infatti, gestire in modo efficace campagne promozionali e sconti, bonus e premi.

Caratteristiche

- Sistema composto da un'unità CPU e da una testa di lettura connesse da un cavo coassiale (patent pending) "smart".
- Testa di lettura disponibile in 2 versioni:
  - **Sky**: con card ad inserimento più chiave/tag.
  - **Galaxy**: con card in modalità tap & go più chiave/tag.
- Teste di lettura dotate di: segnalazione semaforica secondo lo standard EVA-CVS con 3 led di stato, buzzer e interfaccia ad infrarossi per la raccolta dei dati di audit/log e la programmazione dei lettori.
- Pratico display alfanumerico a 16 caratteri su 2 righe.
- Attivazione del servizio all'inserimento della card, chiave, tag, oppure della moneta (nella versione con gettoniera) e attraverso i pratici pulsanti di selezione.
- Cabinet antivandalico robusto in grado di resistere all'acqua e agli agenti atmosferici in generale.
- Serratura ad elevato grado di sicurezza.
- Uscite cavi posteriori.
- Interruttore interno d'accensione e spegnimento.

Disegni Tecnici

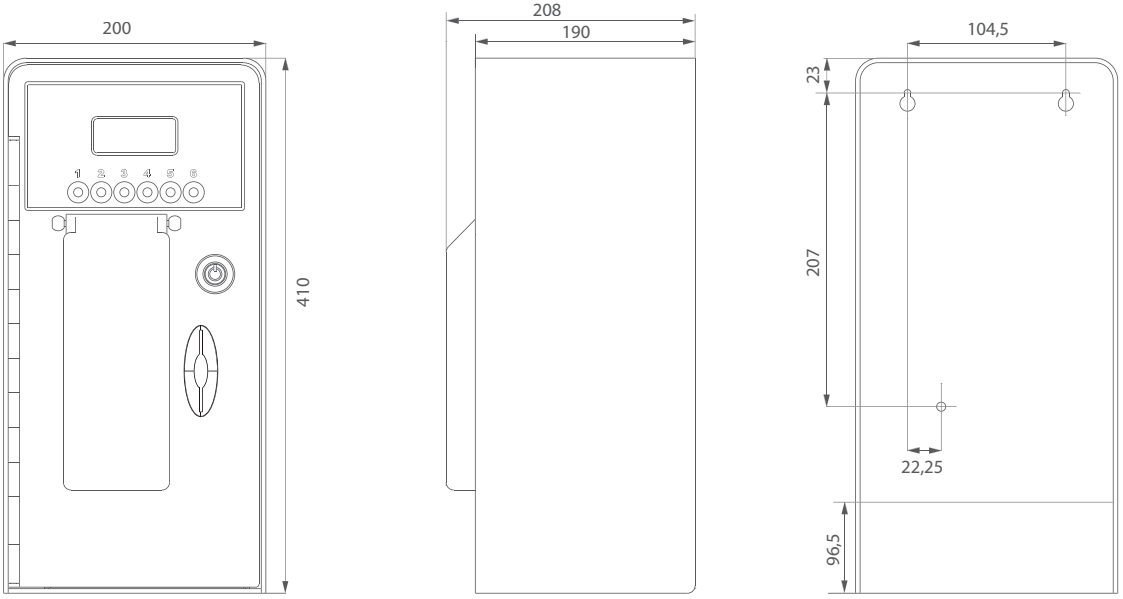

N.B: *Unità di misura: mm*

Tools

Programma di configurazione UNICO

Pacchetto software che riunisce tutti i programmi per la raccolta e la gestione dei dati di audit/log (secondo lo standard EVA-DTS o Windows Excel), per la programmazione dei parametri di funzionamento e per la gestione di tutte le funzionalità delle card/chiavi/tag.

Software per la gestione delle card (cod. RFT-CARD-SW)

Software per la gestione di audit e log (cod. RFT-AUDIT-SW)

Programmatore universale portatile

Per la programmazione di MyService direttamente in campo o per scaricare i dati di audit via infrarossi.

Chiave di programmazione

Chiave di programmazione Clone

Chiave di Audit

Funzionalità

- Gestione e automatizzazione di 6 servizi a tempo.
- Modalità di vendita in contante singola o multipla.
- Gestione di 3 codici di sicurezza (amministratore, locatore, macchina).
- Numero macchina editabile dall'utente.
- Gestione del valore massimo caricabile sul supporto.
- Gestione di chiavi/card/tag differenziate.
- Gestione black list/white list/log file.
- Gestione delle fasce orarie.
- Gestione evoluta di bonus e sconti.
- Gestione dei dati contabili.
- Aggiornamenti firmware in campo.
- Gestione e modifica dei dati in remoto tramite connessione Ethernet.

Versioni

- Standard con sistema cashless World Key
- Con sistema cashless con chiavi o card a transponder e gettoniera elettronica RM5 HD T

Accessori opzionali

- Programmatore universale portatile (UHHT)
- Chiavi RFID personalizzabili nell'etichetta per quantità
- Card RFID personalizzabili nella grafica per quantità
- Tag RFID personalizzabili nella grafica e nella forma per quantità
- Sticker personalizzabili nella grafica per quantità
- Programma di configurazione UNICO
- Cavo micro USB

Prodotti correlati

- Unità Easy Pay
- Unità Desk Top
- Unità General Purpose
- Unità General Purpose Capsense
- Sistemi di conteggio delle monete

Specifiche Tecniche

Dimensioni (BxHxP)	208 x 410 x 96,5 mm
Peso	8,5 Kg
Fissaggio	a parete
Tensione ingresso - Versione da rete	 230 Vac ± 10%
Potenza assorbita	40 W
Uscite	A relé, portata in corrente 4A a 230 Vdc

Capacità Monete

	0,50 €	1,00 €	2,00 €
Cassa	400	500	350

Specifiche Tecniche - chiavi/card/tag

Tecnologia utilizzata	Trasmissione induttiva, dati ed energia ISO 14443 – A MIFARE® criptata
Frequenza di trasmissione	13,56 MHz

Sistemi di attivazione

MultiService

Il box di pagamento in grado di automatizzare fino a 6 servizi a tempo

MultiService è particolarmente indicato per gli ambienti esterni: è totalmente impermeabile all'acqua e particolarmente robusto per resistere agli agenti atmosferici e agli atti vandalici.
Trova impiego in tutti quei campi dove è necessario automatizzare il pagamento di più servizi come, ad esempio, aree di servizio, strutture turistiche e sportive, servizi pubblici, illuminazione a tempo.
È equipaggiato con il sistema cashless per godere di tutti i vantaggi di un sistema cashless, quali fidelizzazione del cliente, eliminazione della circolazione del denaro contante e utilizzo di un unico sistema di pagamento per più apparecchiature.

Caratteristiche

- Attivazione automatica del servizio all'inserimento della moneta, o selezionando i pulsanti di scelta.
- Proseguimento della prestazione, se già attiva, inserendo credito aggiuntivo.
- Lamiera in acciaio ad alto spessore trattata per resistere alle intemperie e completamente impermeabile all'acqua.
- Profondità minima.
- Serratura ad elevato grado di sicurezza.
- Uscite cavi posteriori.
- Tastiera d'attivazione dei servizi a membrana a 6 pulsanti di selezione.
- Display a 4 cifre.
- Interruttore d'accensione e spegnimento interno.
- Schede e componenti elettromeccanici assemblati su un supporto basculante per agevolare la manutenzione.

Disegni Tecnici

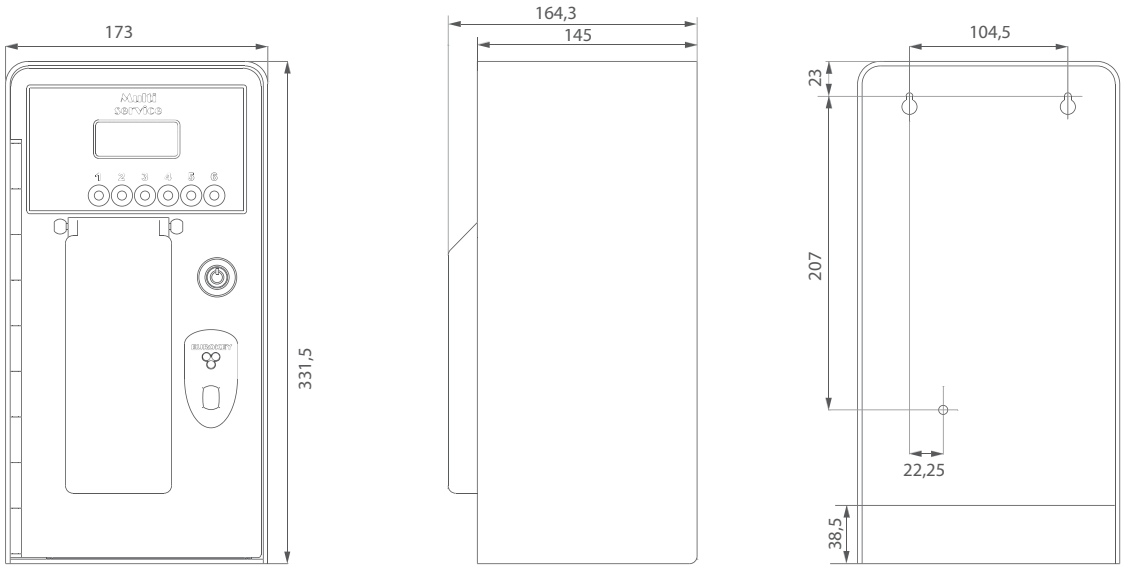

N.B: *Unità di misura: mm*

Tools

Programmer

Lo strumento portatile per effettuare le operazioni di programmazione e configurazione direttamente in campo. Dotato di opportuno software, può essere utilizzato sia per RM5 Evolution che per EuroKey Plus.

Box Audit

Dispositivo per effettuare la raccolta dei dati di audit.

Area Download

File di taratura per monete euro prelevabile gratuitamente dall'area download del sito www.comesterogroup.it.

Versioni

- Standard con sistema cashless con chiavi o card a transponder.
- Con sistema cashless e gettoniera elettronica RM5 Evolution.

Accessori opzionali

- Programmer
- Box Audit
- Chiavi utente

Prodotti correlati

- Sistemi di conteggio delle monete

Specifiche Tecniche

Dimensioni (BxHxP)	173 x 332 x 164 mm
Peso	8,5 Kg
Fissaggio	a parete
Tensione ingresso	
- Versione da rete	230 Vac ± 10%
- Bassa tensione	18 ÷ 34 Vdc ± 10% oppure 12 ÷ 24 Vac ± 10%
Potenza assorbita	40 W
Uscite	a relè, portata in corrente 4A a 230 Vdc

Capacità Monete

	0,50 €	1,00 €	2,00 €
Cassa	400	400	320

EasyService

Ideale per automatizzare il pagamento di 1 o 2 servizi a tempo

Il grado di robustezza e protezione di EasyService permette il suo impiego in qualsiasi applicazione, anche in ambienti esterni come aree di servizio, strutture turistiche e sportive, servizi pubblici. Semplice da usare e di dimensioni ridotte, è particolarmente adatta per automatizzare anche apparecchiature manuali pre-esistenti. È disponibile in 2 versioni, con gettoniera meccanica B400 o con gettoniera elettronica RM5 HD T, per gestire fino a 2 servizi con temporizzazioni in sequenza o indipendenti. Il servizio può essere attivato direttamente al raggiungimento del credito oppure tramite pulsante di scelta; è possibile, inoltre, sospenderne temporaneamente l'utilizzo in caso di necessità.

Caratteristiche

- Lamiera in acciaio ad alto spessore trattata per resistere alle intemperie e completamente impermeabile all'acqua.
- Dotata di serratura ad elevato grado di sicurezza.
- Profondità minima.
- Uscite cavi posteriori.
- Tastiera d'attivazione dei servizi a membrana.
- Schede e componenti elettromeccanici assemblati su un supporto basculante per agevolare la manutenzione.
- Display a 4 cifre.
- Interruttore d'accensione e spegnimento interno.
- Display per la visualizzazione del credito e del tempo residuo.

Disegni Tecnici

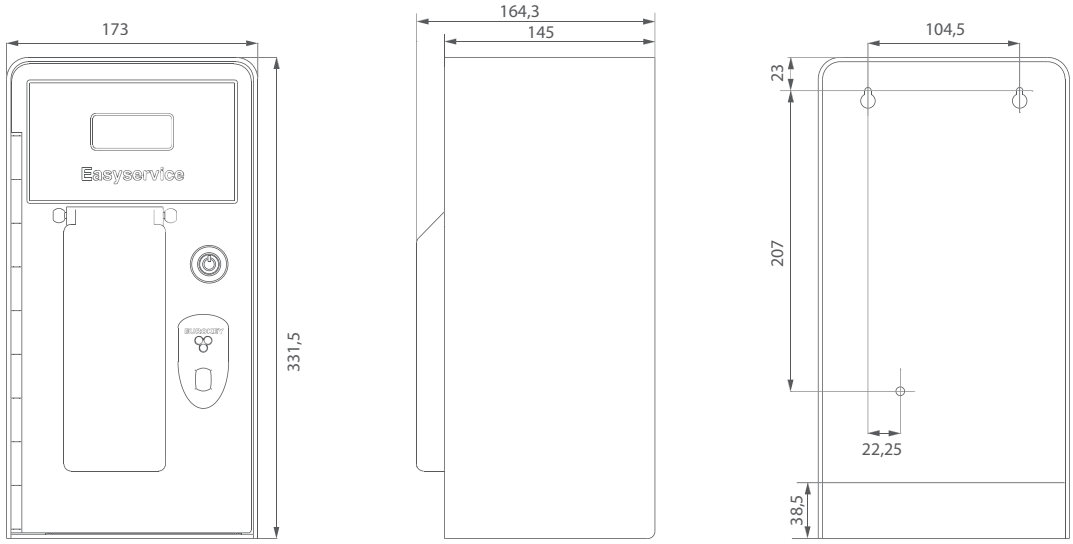

N.B: *Unità di misura: mm*

Funzionalità

Con gettoniera meccanica B400

- È in grado di pilotare 1 servizio della durata massima di 24 ore.
- Accetta 1 moneta o gettone.
- La prestazione può essere attivata anche tramite un pulsante esterno che, in caso di necessità, viene usato anche per sospendere temporaneamente l'erogazione.
- Può avviare un segnale di preavviso di fine operazione, il cui tempo è programmabile fino a 1h e 30 minuti, anche in campo.
- Il credito inserito è cumulabile per proseguire il servizio, per multipli del prezzo base.
- Il credito in eccesso rimane comunque in memoria per le successive operazioni.
- La programmazione si effettua tramite il tasto presente sulla scheda.

Con gettoniera elettronica RM5 HD T

- L'utilizzo di una gettoniera elettronica offre maggiori performance di riconoscimento ed un'accettazione multimoneta.
- È in grado di gestire fino a 2 diversi tipi di servizi.
- A seconda della programmazione, l'avvio dell'operazione si effettua in automatico (una volta raggiunto il credito) o tramite i pulsanti posti sulla carpenteria.
- Qualora l'attivazione del servizio avvenga in automatico, è possibile usare i pulsanti per impostare i principali parametri di configurazione.
- Programmabile con tutte le monete in circolazione.
- Il valore delle monete o dei gettoni può essere accumulato per proseguire il servizio, per multipli del prezzo base.
- È possibile attivare un segnale di preavviso di fine servizio, il cui tempo è programmabile anche in campo (solo nella versione per temporizzatore singolo).

Periferiche installate

- Gettoniera meccanica B400 o gettoniera elettronica RM5 HD T
- Kit display timer TDM 924-2

Prodotti correlati

- Vasta gamma di gettoni
- Sistemi di conteggio delle monete

Specifiche Tecniche

	Modello con gettoniera meccanica B400	Modello con gettoniera elettronica RM5 HD T
Dimensioni (BxHxP)	173 x 332 x 164 mm	173 x 332 x 164 mm
Peso	8,5 Kg	8,5 Kg
Fissaggio	a parete	a parete
Tensione ingresso - Versione da rete - Bassa tensione	 230 Vac ± 10% 18 ÷ 28 Vdc ± 10% oppure 12 ÷ 18 Vac ± 10%	 230 Vac ± 10% 12 ÷ 24 Vdc ± 10% oppure 12 ÷ 24 Vac ± 10%
Potenza assorbita	2 W	16 W
Uscite	a relè, portata in corrente 2A a 30 Vdc	a relè, portata in corrente 2A a 30 Vdc oppure 0,5 A a 125 Vac

Capacità Monete

	0,50 €	1,00 €	2,00 €
Cassa	400	400	320

Box di comando

Blue Box, Grey Box, D.A. Box e Koro Box

La soluzione su misura per automatizzare dispenser e O.C.S.

Ampia gamma di box appositamente studiata per automatizzare dispenser e O.C.S. già sul mercato. D.A. Box e Koro Box sono stati progettati per le macchine Saeco e i dispenser Necta. La gamma è destinata a crescere ancora con nuovi modelli, realizzabili su misura per adattarsi alle caratteristiche costruttive e alle peculiarità di qualsiasi tipo di macchina. I sistemi di comando abilitano la vendita di prodotti o servizi tramite l'utilizzo di sistemi di pagamento self-service. Compatti, robusti ed eleganti sono disponibili in diversi colori, per adattarsi all'ambiente in cui vengono inseriti. Sono estremamente semplici da applicare e possono essere forniti già montati e cablati, con o senza display.

Tools

Clone 5: software per la programmazione e la diagnostica di RM5.
Area Download: file per taratura monete prelevabile gratuitamente dal sito www.comesterogroup.it.
MultiConfig: software per la programmazione di Cashless.
Box Audit: dispositivo per raccogliere i dati contabili di Cashless.
Programmer: strumento per programmare in campo RM5 e Cashless.
Traco: kit per cambiare il settaggio del Programmer.

Blue Box e Grey Box

Caratteristiche

- Accettano fino a 6 monete o gettoni differenti e gestiscono 1 prezzo di vendita.
- Tutte le transazioni effettuate sono registrate in memoria. È possibile contabilizzare, con il sistema a chiave installato le monete introdotte, l'importo totale caricato sulle chiavi, le vendite effettuate con chiave e quelle tramite contante.
- Apertura a sinistra per la Blue Box e a destra per la Grey Box.
- Disponibili nei colori blu o grigio.

Versioni

- Standard con gettoniera elettronica RM5 Evolution.
- Con sistema cashless con chiavi o card a transponder Parallela, da solo o abbinato alla gettoniera elettronica.

Prodotti correlati

- Sistemi di conteggio delle monete
- Chiavi utente

Accessori opzionali

- Scheda RM925
- Display RM924
- Frontale F1
- Programmer
- Box Audit
- Traco
- Clone 5

Specifiche Tecniche

	Blue Box	Grey Box
Dimensioni (BxHxP)	92 x 350 x 180 mm	92 x 320 x 180 mm
Peso	2 Kg	2 Kg
Tensione di alimentazione	230 Vac +/-10%	230 Vac +/-10%
Corrente assorbita	50 mA a 230 Vac	50 mA a 230 Vac
Fissaggio	Tramite 3 viti auto-filettanti	Tramite 3 viti auto-filettanti
Tensione d'ingresso	100 ÷ 230 Vac ± 10% a 50/60 Hz	100 ÷ 230 Vac ± 10% a 50/60 Hz
Uscite	a relè, portata massima in corrente a 5A a 230 Vac	a relè, portata massima in corrente a 5A a 230 Vac

D.A. Box

Caratteristiche

- Accetta fino a 6 monete o gettoni differenti e gestisce 1 prezzo di vendita.
- Tutte le vendite effettuate sono registrate in memoria. Sono disponibili le funzioni di vendita multipla e recupero resto.
- Apertura a sinistra o a destra.
- Disponibile nei colori nero e bianco.

Versioni

- Standard con gettoniera elettronica RM5 Evolution, scheda RM925, display RM924, frontale F6.
- Con gettoniera meccanica B400, per la selezione di una sola moneta.

Accessori opzionali

- Clone 5
- Programmer

Tools

Clone 5: software per la programmazione e la diagnostica di RM5.
Programmer: strumento per la programmazione in campo di RM5.
Area Download: file per taratura monete prelevabile gratuitamente dal sito www.comesterogroup.it.

Prodotti correlati

- Vasta gamma di gettoni
- Sistemi di conteggio delle monete

Specifiche Tecniche

Dimensioni (BxHxP)	115 x 275 x 155 mm
Peso	2 Kg
Tensione di alimentazione	230 Vac +/-10%
Corrente assorbita	50 mA a 230 Vac
Fissaggio	Tramite 3 viti auto-filettanti
Tensione d'ingresso	100 ÷ 230 Vac ± 10% a 50/60 Hz
Uscite	a relè portata massima in corrente a 5A a 230 Vac

Koro Box

Caratteristiche

- Accetta fino a 6 monete o gettoni differenti e gestisce 1 prezzo di vendita.
- La carpenteria è di colore grigio, con serratura frontale.
- Apertura a scorrimento, lungo la guida.

Periferiche installate

- Gettoniera elettronica RM5 Evolution

Accessori opzionali

- Programmer
- Clone 5

Tools

Clone 5: software per la programmazione e la diagnostica di RM5.
Programmer: strumento per la programmazione in campo di RM5.
Area Download: file per taratura monete prelevabile gratuitamente dal sito www.comesterogroup.it.

Prodotti correlati

- Sistemi di conteggio delle monete

Specifiche Tecniche

Dimensioni (BxHxP)	72 x 445 x 289 mm
Peso	2 Kg
Fissaggio	Su apposita guida predisposta

Box di comando

Box 1100

Semplice da usare e installare, disponibile con gettoniera meccanica o elettronica

Box 1100 è un sistema di comando con gettoniera per funzionamento a moneta o a gettone. È concepito per il comando a tempo di applicazioni interne quali aspiratori, lavatrici, docce, televisori e solarium.
È dotato di un display per la visualizzazione del credito o del tempo residuo: un segnale di preavviso acustico o visivo indica la scadenza del tempo acquistato.

Caratteristiche

Con gettoniera elettronica

- Accetta tutti i tipi di monete o gettoni preprogrammati, effettua la somma dei valori incassati e, tramite un temporizzatore incorporato, fornisce un contatto a tempo variabile da 1 secondo a 18 ore.
- Contatto di consenso per bassi assorbimenti (2 A a 220 V).
- Prezzo del servizio venduto facilmente programmabile con RM5 Programmer.
- Contatto di preavviso che segnala in anticipo che il tempo acquistato sta per scadere, comandando direttamente una lampada o una sirena.
- Doppia serratura differenziata per la cassetta di raccolta monete e il vano tecnico.
- Colore standard antracite.

Con gettoniera meccanica

- Accetta una moneta o un gettone scanalato.
- È normalmente fornita con dip-switch, temporizzatore a tempo regolabile da 1 a 128 minuti e per tensioni di 24 Vac o 220 Vac.
- Contatto di consenso per bassi assorbimenti (2 A a 220 V).

N.B: *Unità di misura: mm*

Versioni

- Con gettoniera elettronica RM5 e display
- Con gettoniera meccanica

Prodotti correlati

- Vasta gamma di gettoni
- Sistemi di conteggio delle monete

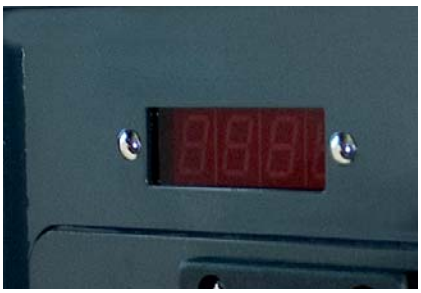

Display per visualizzare il credito o il tempo residuo

Serratura dedicata per il cassetto monete

Specifiche Tecniche

Dimensioni (BxHxP)	153 x 330 x 180 mm
Peso	3,5 Kg (senza periferiche)
Tensione di alimentazione	230 Vac ± 10%; 24 Vac ± 10%
Corrente assorbita	50 mA a 230 Vac
Fissaggio	A parete o ad incasso
Tensione d'ingresso	100 ÷ 230 Vac ± 10% a 50/60 Hz
Filtraggio ingresso	< 20 mS
Uscite	A relè, con gettoniera elettronica: portata in corrente 5 A a 230 Vac A relè, con gettoniera meccanica: 3 A a 230 Vdc

Schede elettroniche

Un'ampia gamma per soddisfare ogni esigenza di modularità

Queste schede permettono di facilitare l'applicazione dei riconoscitori di monete e banconote nei vari settori di utilizzo e di abbinarli ad altri sistemi di pagamento come i cashless.

RM 925

Caratteristiche

- Interfaccia la gettoniera elettronica RM5 o il sistema cashless con chiavi o card a transponder, versione parallela monoprezzo, ad apparecchiature di tipo elettromeccanico.
- Ideale per l'automatizzazione del pagamento di servizi.
- Fornisce alimentazione alla gettoniera, o al sistema cashless, ad un eventuale display.
- È dotata di due uscite a relè: un terzo relè è disponibile in opzione per pilotare un servizio esterno.
- Disponibile in differenti configurazioni per tipologia di alimentazione e modello di gettoniera.

Prodotti correlati

- Gettoniere elettroniche
- Sistemi cashless

RM 926

Caratteristiche

- Utilizzata principalmente nel settore del vending per agevolare la connessione di lettori di banconote.
- Interfaccia un riconoscitore di banconote, con alimentazione a 12 Vdc, a un'apparecchiatura con alimentazione a 24 Vdc e connettore 16 pin (8x2), standard 24 V.

Prodotti correlati

- Riconoscitori di banconote

RM 927

Caratteristiche

- Agevola la connessione di una gettoniera, del tipo totalizzatore con impulsi di credito, a qualsiasi apparecchiatura.
- Dotata di morsettiera a 5 poli per semplificare le operazioni di cablaggio o di connessione ad una scheda.

Prodotti correlati

- Gettoniere elettroniche

MPS 1N

Caratteristiche

- Interfaccia riconoscitori elettronici di monete e banconote a una macchina con protocollo Executive.
- Gestisce una gettoniera elettronica RM5 in versione parallela e in versione binaria.
- La gestione dei prezzi può essere svolta direttamente dalla scheda MPS 1N (modalità "Price holding"), dalla CPU della macchina (modalità "Executive") o da entrambe (modalità "Seriale Standard").

Prodotti correlati

- Gettoniere elettroniche
- Riconoscitori di banconote

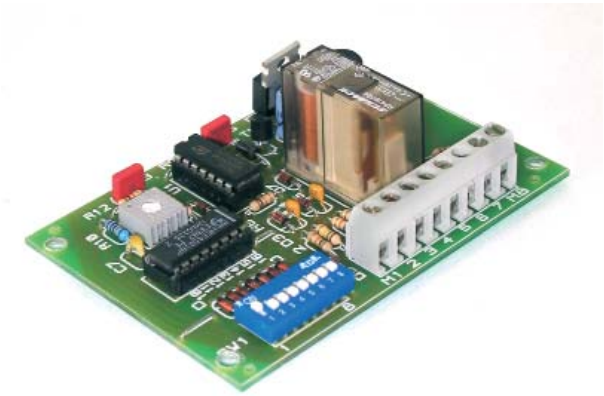

B 904

Caratteristiche

- Temporizza le gettoniere meccaniche.
- Fornisce un tempo proporzionale al numero delle monete introdotte: impostazione del tempo attraverso i dip-switch presenti sulla scheda.
- Disponibile in 2 differenti configurazioni per tipologia di alimentazione: B 904/E1142/A a 220 o 24 V e B 904/E1131/E a 24 V.

Prodotti correlati

- Gettoniere meccaniche

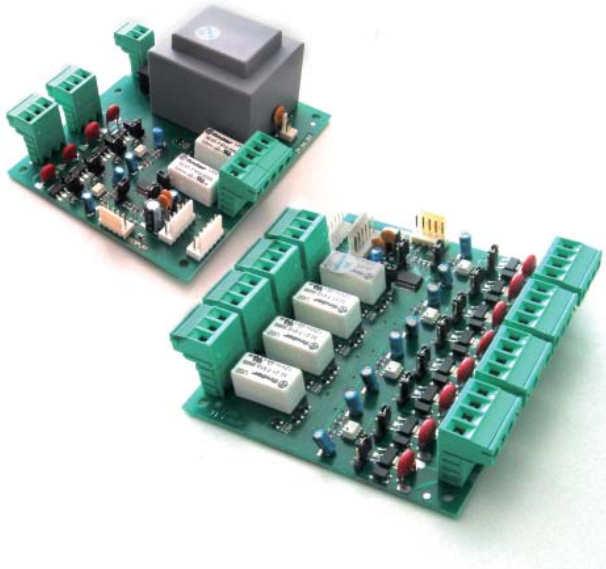

KPD / KPM

Caratteristiche

- Gestiscono 2 e 4 prezzi per il sistema cashless in versione parallela multi prezzo.
- Comandano l'attivazione di macchine all'interno di lavanderie self-service, autolavaggi, ecc. o, in generale, gestiscono contemporaneamente 6 servizi a tempo (illuminazione, docce, ecc.) con il sistema cashless con chiavi o card a transponder.
- Consente di collegare una gettoniera RM5 per poter pagare o ricaricare la chiave, e un display del tipo RM 924.

Prodotti correlati

- Gettoniere elettroniche
- Sistemi cashless
- Display del tipo RM 924
- PitPoint +

Schede elettroniche

RM 924

Caratteristiche

- Display a 4 cifre gestito da una delle gettoniere della serie RM5 oppure attraverso le schede RM 925 (versioni dedicate).
- Può anche essere gestito dal sistema cashless in versione parallela o attraverso le schede multi prezzo KPM e KPD.

Prodotti correlati

- Gettoniere elettroniche
- Sistemi cashless
- Schede RM 925
- Schede KPM
- Schede KPD

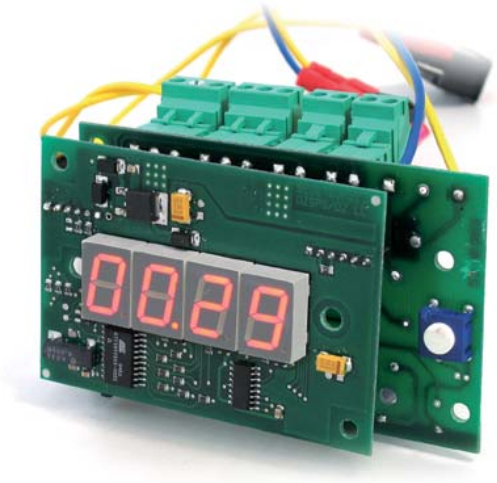

Kit TDM 924-2

Caratteristiche

- Timer con display a 4 cifre per l'attivazione di servizi a tempo tramite collegamento a gettoniera meccanica.
- Composto da 2 schede elettroniche interfacciate fra loro attraverso connessione ad innesto.
- Programmazione tramite pulsante e visualizzata a display, insieme al tempo.
- Possibilità di programmare:
  - durata del servizio;
  - numero di monete e/o gettoni necessari;
  - pulsante "Start" per attivazione del servizio;
  - funzione "economizzatore";
  - tempo di preavviso della fine del servizio.
- La scheda, alla ricezione dell'impulso di credito, controlla se è stato raggiunto il numero predefinito di monete e/o gettoni e attiva il relè di servizio. Allo scadere del tempo impostato, il relè si disattiva.
- La funzione "economizzatore" interrompe momentaneamente il servizio, qualora venga premuto il pulsante "Start", e lo fa ripartire alla successiva pressione, senza far decrescere il tempo.
- È ideale anche in quei contesti dove è necessario fornire una discreta luminosità delle cifre ad un costo contenuto.

Prodotti correlati

- Gettoniere meccaniche

Specifiche Tecniche

Dimensioni (BxHxP)	97 x 60 x 30 mm
Tensione di alimentazione	230 Vac oppure 12 ÷ 24 Vac o Vdc
Potenza assorbita	2 W a 230 Vac
Tensione d'ingresso	100 ÷ 230 Vac ± 10% a 50/60 Hz
Uscite	a relè, portata in corrente 3A a 230 Vdc
Filtraggio ingresso	< 20mS

Specifiche Tecniche

Dimensioni (BxHxP)	113 x 68 mm
Tensione di alimentazione	12 Vdc
Corrente assorbita	con RM5 o Cashless: 500 mA con NV9/NV10: 1,5 A con NV9/NV10 + RM5: 2 A

Kit USB

Caratteristiche

- È composto da 1 scheda e 1 cavo USB e consente di collegare direttamente al PC una gettoniera RM5, un sistema chiave cashless ed un lettore di banconote.
- Il collegamento diretto via USB non obbliga all'acquisto di altri adattatori per connettere i sistemi di pagamento al computer.
- Permette di collegare simultaneamente una gettoniera RM5 ed un lettore di banconote.
- Può controllare 2 contatori distinti per la rilevazione degli incassi (tramite uscite indipendenti a relè).

Prodotti correlati

- Gettoniera elettronica RM5
- Sistema cashless con chiavi o card a transponder
- Lettore di banconote NV9
- Lettore di banconote NV10

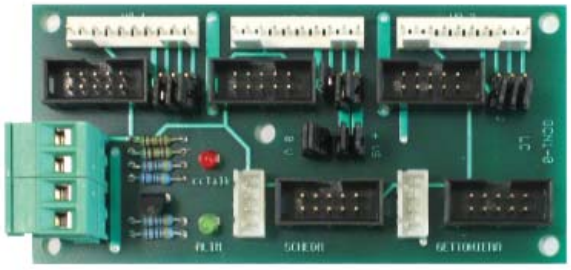

HUB ccTalk

Caratteristiche

- Semplifica le operazioni di cablaggio tra le periferiche e una scheda tipo macchina da gioco o PC: controlla il buon funzionamento dell'apparecchio durante l'utilizzo e favorisce una corretta ripartizione dei carichi derivanti dal consumo degli hopper.
- Permette di predisporre gli indirizzi degli hopper grazie al semplice spostamento dei jumper inseriti, senza dover effettuare questa operazione sugli erogatori.
- I led posizionati trasmettono un messaggio immediato di corretta alimentazione e ricezione dei dati, semplificando le operazioni di ispezione e verifica dei guasti.
- Possibilità di collegare gli elementi costitutivi di una macchina con periferiche ccTalk: gettoniera, lettore di banconote, hopper, alimentazione.

Versioni

- Completa: estremamente versatile, prevede differenti tipologie di connettori a cui collegarsi.
- Ridotta: prevede due connettori in linea per hopper, come comunemente richiesto dal mercato.

Prodotti correlati

- Gettoniere elettroniche
- Erogatore di monete

Sistemi di conteggio

Apparecchi che consentono di contare i diversi tagli di monete e banconote anche direttamente nei luoghi di prelievo.
Alcuni modelli permettono di impostare degli stop a quantità programmate per effettuare lotti di denaro fissi.
Sono caratterizzati da elevata affidabilità e velocità di conteggio.

- Mach 6
- Mach 3
- 401
- PRC 410
- PRC 320
- PRC 310
- Happy Counter
- Ntegra
- Nvision
- Siclo F2
- CV1100
- SB-7
- SB1100
- C930
- 9001
- Easy Control

Conta e separa monete

Mach 6

Prestazioni e affidabilità al massimo livello

Mach 6 permette di contare e dividere fino a 8 diversi tipi di monete ad una velocità invidiabile: fino a 3.000 monete al minuto. Pratica e compatta, è la soluzione ideale per chi ha necessità di contare e dividere grandi quantità di monete, in uno spazio ridotto.
Permette di impostare stop a quantità programmate per la formazione di sacchetti di monete. È dotata di display LCD, tastierino alfanumerico, pratica maniglia di trasporto, connettività RS232 e USB. Attraverso un accessorio opzionale, basato sulla tecnologia brevettata Wave, è in grado di gestire il rifiuto delle monete false.
È dotata di una funzione specifica per contabilizzare anche le banconote: l'importo può essere inserito manualmente oppure automaticamente. Quando il servizio di conteggio delle monete viene offerto all'utente finale, permette di applicare una tariffa per la transazione sia sotto forma di quantità di monete che di percentuale fissa.

Caratteristiche

- Dimensioni compatte.
- Alta velocità di conteggio: fino a 3.000 monete al minuto.
- Sistema Wave brevettato per il riconoscimento delle monete e dei falsi.
- Display alfanumerico per una maggiore facilità di utilizzo.
- Sistema MICS (Management Information Control System) per la contabilizzazione di eventuali banconote e assegni.
- 2 Porte RS232 e 2 USB.

Accessori opzionali

- Kit cassetti: cassetti (capacità: 1.000 monete) per la raccolta delle monete
- Kit sacchetti: supporto per sacchetti, agganci per sacchetti, sacchetti per la raccolta delle monete
- Stampante
- Basi di appoggio
- Sensore brevettato Wave® per il riconoscimento delle monete false

Prodotti correlati

- Cambiamonete
- Riconoscitori di monete

Base di appoggio

Display LCD e tastierino alfanumerico

Stampante opzionale

Specifiche Tecniche

Dimensioni (BxHxP)	425 x 288 x 552 mm
Peso	21,4 Kg
Tensione di alimentazione	90 ÷ 264 VAC @ 50/60 Hz
Potenza assorbita	140 W
Velocità	fino a 3.000 monete al minuto
Diametro monete accettate	15,0 ÷ 32,4 mm
Spessore monete accettate	1,0 ÷ 3,0 mm
Possibilità di selezione	fino a 8 tipi di monete

Conta e separa monete

Mach 3

Versatile e compatta come richiede il tuo business

Mach 3 è una conta e separa monete versatile ed efficiente. Piccola e compatta, semplifica il conteggio delle monete grazie all'elevata velocità - fino a 1.500 pezzi al minuto - e la possibilità di dividere fino a 6 diversi tipi di monete. Permette di impostare stop a quantità programmate per la formazione di sacchetti di monete.
È dotata di display LCD, tastierino alfanumerico, pratica maniglia di trasporto, connettività RS232 e USB.

Caratteristiche

- Dimensioni compatte.
- Ampia superficie di caricamento delle monete per evitare ingorghi.
- Contenitori monete personalizzabili.
- Display retroilluminato per una massima semplicità di utilizzo.
- Porte RS232 e USB per il collegamento di stampanti opzionali , PC e display remoti.

Accessori opzionali

- Kit cassetti: cassetti grandi (capacità: 1.000 monete) e piccoli (capacità: 500 monete) per la raccolta delle monete
- Kit sacchetti: supporto per sacchetti, agganci per sacchetti, sacchetti per la raccolta delle monete
- Stampante
- Display esterno
- Borsa di trasporto

Prodotti correlati

- Cambiamonete
- Riconoscitori di monete
- Conta e separa banconote Nvision

Specifiche Tecniche

Dimensioni (BxHxP)	229 x 279 x 390 mm
Peso	8,5 Kg
Tensione di alimentazione	90 ÷ 264 VAC @ 50/60 Hz
Potenza assorbita	264 W
Velocità	fino a 1.500 monete al minuto
Monete accettate	Ø 15,0 ÷ 32,4 mm; spessore 1,0 ÷ 3,0 mm
Possibilità di selezione	fino a 6 tipi di monete

Conta e separa monete

401

Ideale per contare e dividere fino a 4 tipi diversi di monete nei luoghi di prelievo

Selezionatrice di monete compatta e trasportabile, semplice da utilizzare grazie al display grafico interattivo. Presenta 4 tubi d'uscita per contare e dividere le monete da 20c - 50c - 1€ - 2€.
Le monete differenti vengono selezionate in un'uscita comune, ma conteggiate separatamente in base alla dimensione.
Sono disponibili anche versioni a 5/7/8 uscite e con dispositivo di caricamento aggiuntivo.

Caratteristiche

- Funzione specifica per contabilizzare anche le banconote e addizionarle al conteggio delle monete.
- Memoria permanente che consente, pur spegnendo la macchina, di mantenere tutti i dati relativi ai conteggi effettuati.
- Per ogni uscita è possibile impostare degli stop a quantità programmate per la formazione di sacchetti o tubi di monete, gestendo contemporaneamente fino a 99 utenti diversi, e avere la contabilizzazione totale.
- Interfaccia RS 232 e stampante opzionali per trasferire su PC i dati dei conteggi, così da poterli elaborare con programmi specifici di gestione ed avere un resoconto totale delle operazioni effettuate, oppure stamparle a fine operazione.
- Equipaggiabile con una batteria ricaricabile che garantisce un'autonomia di funzionamento di 2 ore.

Accessori opzionali

- Stampante a bordo
- Interfaccia seriale RS 232
- Dispositivo per l'inserimento delle monete nei contenitori tubolari
- Contenitore singolo di raccolta con o senza aggancio metallico
- Asta laterale completa di display, singolo o doppio
- Versione con batteria ricaricabile
- Astuccio di trasporto
- Supporto macchina

Prodotti correlati

- Cambiamonete
- Riconoscitori di monete

Specifiche Tecniche

Dimensioni (BxHxP)	240 x 300 x 390 mm
Peso	7,5 Kg
Tensione di alimentazione	110 ÷ 230 Vac - 50/60 Hz
Corrente assorbita	3 A
Potenza assorbita	80 W
Temperatura di funzionamento	-10°C ÷ 60°C
Velocità di conteggio	1.200 monete/minuto
Monete accettate	Ø 20 ÷ 28 mm, spessore 1,5 ÷ 3 mm
Capacità di carico	300 mix monete

Conta e separa monete

Gamma PRC

All'avanguardia nel conteggio

La gamma di selezionatrici PRC si caratterizza per completezza, affidabilità e sicurezza, grazie ai più avanzati controlli antifalsificazione implementati.
La gamma si compone di tre modelli, in grado di soddisfare le esigenze più eterogenee.
PRC 310 rappresenta la soluzione più sicura e robusta; PRC 320 è una garanzia di sicurezza per selezionare tutte le monete da 2€ a 5c. PRC 410, infine, offre l'affidabilità della serie PRC unita ai vantaggi di una stampante integrata.
Grazie ai 6 cassetti + reject, la gamma PRC è ideale per contare e dividere grandi quantità di monete in tutta semplicità.

PRC 410

Caratteristiche

- 6 cassetti + Reject, per contare e dividere tutte le monete da 2€ a 5c in grandi quantità.
- Dotata di controllo di lega, cassetto di scarto e stampante integrata.
- Elevato livello di sicurezza in funzionamento.
- Possibilità di impostare, per ogni uscita, stop a quantità programmate per la formazione di sacchetti di monete.
- Pratici cassetti di raccolta delle monete.

Accessori opzionali

- Porta sacchi per la raccolta delle monete
- Versione con porta sacchi in sostituzione dei cassetti di raccolta

Prodotti correlati

- Cambiamonete
- Riconoscitori di monete

Specifiche Tecniche

Dimensioni (BxHxP)	820 x 455 x 360 mm
Peso	59 Kg
Velocità	2.800 monete al minuto
Monete accettate	Ø 16,3 ÷ 25,7 mm; spessore 1,6 ÷ 2,2 mm
Possibilità di selezione	fino a 6 tipi di monete (da 2€ a 5c)
Capacità hopper	12.000 monete
Tensione di alimentazione	230V/60 Hz
Potenza assorbita	300 W
Stampante	integrata

PRC 320

Caratteristiche

- 6 cassetti + Reject, per contare e dividere tutte le monete da 2€ a 5c.
- Dotata di controllo di lega e di cassetto di scarto per monete non riconosciute.
- Elevato livello di sicurezza in funzionamento.
- Possibilità di impostare, per ogni uscita, stop a quantità programmate per la formazione di sacchetti di monete.
- Porta seriale RS232 per il collegamento con una stampante esterna (opzionale).
- Pratici cassetti di raccolta delle monete.

Specifiche Tecniche

Dimensioni (BxHxP)	580 x 420 x 300 mm
Peso	28 kg
Velocità	fino a 600 monete al minuto
Monete accettate	Ø 16,3 ÷ 25,7 mm; spessore 1,6 ÷ 2,2 mm
Possibilità di selezione	fino a 6 tipi di monete (da 2€ a 5c)
Capacità hopper	600 monete
Tensione di alimentazione	230v/60 Hz
Potenza assorbita	380 W

Accessori opzionali

- Portasacchi per la raccolta delle monete
- Versione con portasacchi in sostituzione dei cassetti di raccolta
- Stampante

Prodotti correlati

- Cambiamonete
- Riconoscitori di monete

PRC 310

Caratteristiche

- 6 cassetti, per riconoscere e selezionare tutte le monete da 2€ a 5c.
- Senza controllo di lega.
- Velocità straordinaria di 600 monete al minuto.
- Pratici cassetti di raccolta delle monete.

Specifiche Tecniche

Dimensioni (BxHxP)	318 x 480 x 280 mm
Peso	23 Kg
Velocità	fino a 600 monete al minuto
Monete accettate	Ø 16,3 ÷ 25,7 mm; spessore 1,6 ÷ 2,2 mm
Possibilità di selezione	fino a 6 tipi di monete (da 2€ a 5c)
Capacità hopper	600 monete
Tensione di alimentazione	230v/60 Hz
Potenza assorbita	380 W

Accessori opzionali

- Porta sacchi per la raccolta delle monete
- Versione con porta sacchi in sostituzione dei cassetti di raccolta

Prodotti correlati

- Cambiamonete
- Riconoscitori di monete

Contamonete

Happy Counter

Nuovo contatore multimoneta ad alta velocità con display LCD

Happy Counter è un dispositivo contamonete portatile da banco, versatile e veloce, progettato per soddisfare le esigenze dei gestori dei bar con newslot e degli esercizi di piccole e medie dimensioni. Il suo funzionamento è semplice ed essenziale. Attraverso il tasto "start/stop" è possibile avviare e fermare il conteggio e con il tasto "reset" azzerare il valore visualizzato sul doppio display. É disponibile anche in versione base: pratica e compatta, senza struttura esterna in metallo e con un solo display. Entrambe le versioni sono disponibili in due diverse varianti: conta pezzi e conta valore multimoneta. La versione conta pezzi conteggia il numero di monete inserite; quella conta valore, conteggia l'ammontare di valore in euro delle monete inserite e svolge con rapidità anche la funzione di conteggio e selezione di una moneta pre-impostata.

Caratteristiche

- Semplicità d'utilizzo.
- Funzione selettore (con possibilita di impostare la moneta da selezionare).
- Alta velocità di conteggio: 5 monete al secondo.
- Doppio display LCD (solo versione Box).
- Tasto start/stop.
- Tasto reset.

Versioni

- Versione Box - standard multimoneta
- Versione Box - monomoneta
- Versione Base - standard multimoneta
- Versione Base - monomoneta

Prodotti correlati

- Cambiamonete
- Riconoscitori di monete

Accessori opzionali

- Bicchiere per la raccolta di monete/gettoni

Specifiche Tecniche

	Versione Base	Versione Box
Dimensioni (BxHxP)	156 x 208 x 154 mm	187 x 200 x 326,5 mm
Peso	900 g	1.600 g
Tensione di alimentazione	230V	230V
Temperatura di funzionamento	0°C ÷ 50°C	0°C ÷ 50°C
Monete accettate	da 10c a 2€	da 10c a 2€
Velocità	fino a 5 monete al secondo	fino a 5 monete al secondo

Ntegra

Un'unica soluzione per gestire banconote e ticket

Ntegra è una selezionatrice e validatrice di banconote compatta e robusta, dalle prestazioni superiori. Nonostante le dimensioni ridotte, promette di automatizzare e semplificare le operazioni di conteggio in tutte le sale, soprattutto di medie e grandi dimensioni. Garantisce un elevato grado di sicurezza in funzionamento, grazie ai più avanzati controlli antifalsificazione implementati.
È dotata di ampio display LCD a colori, interfaccia grafica ed istruzioni multilingue: queste caratteristiche la rendono estremamente semplice e intuitiva da utilizzare.
Può essere equipaggiata con periferica TITO per la gestione dei ticket e, a scelta, con protocollo Ez pay o E MCC Bally . Altri protocolli per piattaforme da gioco sono disponibili a richiesta. Con l'opzione TITO, Ntegra separa le banconote dai ticket e contabilizza separatamente il valore dei ticket.

Caratteristiche

- Avanzati controlli antifalsificazione.
- Display LCD a colori, interfaccia grafica e istruzioni multilingua.
- Alta velocità di conteggio: 1.000 banconote al minuto.
- Varie modalità di funzionamento tra cui conteggio, autenticazione, orientamento banconota, lato banconota e multi-valuta.
- Interfaccia RS232 per collegamento a PC.

Accessori opzionali

- Periferica TITO per la gestione dei ticket
- Connessioni USB e LAN
- Stampante integrata
- Display aggiuntivo
- Funzione di riconoscimento buono/logoro

Prodotti correlati

- Rilevatore di banconote false TOP 1802
- Cambiamonete/cambiabanconote/ticket
- Riconoscitori di banconote

Specifiche Tecniche

Dimensioni (BxHxP)	311 x 302 x 319 mm
Peso	13 Kg
Tensione di alimentazione	100 – 240 Vac - 50/60 HZ
Potenza assorbita	140 W
Velocità di conteggio	800 - 1.000 banconote al minuto

Sistemi di conteggio delle banconote

Nvision

Grande efficienza anche in caso di utilizzo prolungato

Affidabile e robusta, Nvision è una selezionatrice e validatrice di banconote progettata per offrire prestazioni ottimali anche in caso di uso assiduo e prolungato nel tempo.
È dotata di 5 diverse password d'accesso, per permettere a 5 operatori differenti di utilizzare la macchina in tutta sicurezza. L'interfaccia personalizzabile, intuitiva e multilingue, rende tutte le operazioni di conteggio estremamente semplici e veloci.

Caratteristiche

- Alta velocità di conteggio.
- Funzione "Multi User" per salvare fino a 5 configurazioni di utenza sulla stessa macchina, ognuna protetta da password.
- Menù multilingua personalizzabile per utente.
- Interfaccia RS232 per collegamento a PC.

Accessori opzionali

- Display aggiuntivo

Prodotti correlati

- Rilevatore di banconote false TOP 1802
- Cambiamonete/cambiabanconote/ticket
- Riconoscitori di banconote
- Conta e separa monete Mach 6

Specifiche Tecniche

Dimensioni (BxHxP)	420 x 470x 375 mm
Peso	22 Kg
Tensione di alimentazione	98 – 264 VAC, 50/60 HZ
Potenza assorbita	575 W
Velocità di conteggio	600 - 1.000 banconote al minuto

Sistemi di conteggio delle banconote

Siclo F2

Ideale per grandi quantità di banconote

Siclo F2 garantisce un elevato livello di sicurezza in funzionamento, grazie agli avanzati controlli antifalsificazione implementati. È dotata di touch screen e numerose funzioni: valorizzazione mazzette miste, conteggio, selezione buono/logoro, testazione.

Caratteristiche

- 2 Porte RS232 per connessione a PC, stampante e display.
- Alta velocità di conteggio: 600/800 banconote al minuto, in tutte le funzioni.
- Ampio display touch screen a colori.

Controlli antifalsificazione implementati

- Sensori ultravioletti (UV)
- Pattern infrarosso (IR)
- Controllo filo metallico (TH)
- Controllo spessore e tape.

Specifiche Tecniche

Dimensioni (BxHxP)	550 x 460 x 340 mm
Peso	34 Kg
Tensione di alimentazione	220 V, 50 Hz
Velocità di conteggio	600 - 800 banconote al minuto

Prodotti correlati

- Rilevatore di banconote false TOP 1802
- Cambiamonete/cambiabanconote/ticket
- Riconoscitori di banconote

Sistemi di conteggio delle banconote

CV1100

Sicurezza certificata BCE

Contabanconote-valorizzatrice in grado di contabilizzare tutte le banconote euro, in mazzette miste, con una velocita di 800 pezzi al minuto. La sincronizzazione dello stacker consente la separazione fisica delle banconote sospette o non riconosciute, mentre il sistema di controllo distanzia i biglietti e evita le sovrapposizioni.

Caratteristiche

- Elevato livello di sicurezza in funzionamento, attestato dalla certificazione BCE "Framework" per caricamento ATM – no buono/logoro.
- Dotata di 2 porte seriali per il collegamento a stampante e display esterno (disponibili in opzione) o PC.

Controlli antifalsificazione implementati

- Pattern magnetico (MG)
- Pattern infrarosso (IR)
- Controllo filo metallico (TH)
- Analisi spettrometrica e dimensionale della banconota

Specifiche Tecniche

Dimensioni (BxHxP)	350 x 240 x 230 mm
Peso	6 Kg
Tensione di alimentazione	230Vac@50HZ
Velocità di conteggio	800 banconote al minuto

Prodotti correlati

- Rilevatore di banconote false TOP 1802
- Cambiamonete/cambiabanconote/ticket
- Riconoscitori di banconote

Sistemi di conteggio delle banconote

SB-7

3 programmi di lavoro al servizio del tuo business

SB-7 è una conta e valorizza banconote solida e robusta a 1 cassetto e ½.
Permette di scegliere tra 3 diversi programmi di lavoro: misto, conteggio per singola denominazione, conteggio di documenti (tipo ticket restaurant) senza effettuare controlli. È dotata di display LCD grafico e pratici tasti di selezione. Le performance di sicurezza sono impeccabili grazie ai numerosi controlli antifalsificazione implementati e all'avanzata tecnologia di riconoscimento dell'immagine.

Caratteristiche

- Valute trattate: Euro.
- Cassetto di reject, in aggiunta al cassetto di raccolta con rostri, per ottimizzare i tempi di tutte le operazioni: qualsiasi banconota anomala viene scartata nel cassetto di reject e il conteggio non viene fermato.
- Interfaccia utente semplice e intuitiva grazie al display LCD e ai pratici tasti di selezione.
- Display esterno aggiuntivo, disponibile in opzione.
- 3 diversi programmi di lavoro: misto (valorizzazione mazzette miste), conteggio single (conteggio per singola denominazione), conteggio di documenti senza effettuare controlli (tipo ticket restaurant).
- 3 diverse velocità di conteggio: 1.000/1.200/1.500 banconote al minuto.
- 1 porta RS232 e una porta parallela per il collegamento a PC, stampante o altre periferiche.
- Possibilità di impostare stop a quantità programmate per la formazione di mazzette.

Display esterno aggiuntivo

Controlli antifalsificazione implementati

- Sensori ultravioletti (UV)
- Pattern magnetico (MG)
- Pattern infrarosso (IR)
- Controllo filo metallico (TH)

Avanzata tecnologia di riconoscimento dell'immagine

I sensori ottici presenti catturano l'immagine sia sulla piena superficie che su entrambi i lati.

Accessori opzionali

- Stampante
- Display aggiuntivo

Prodotti correlati

- Cambiamonete/cambiabanconote/ticket
- Riconoscitori di banconote

Specifiche Tecniche

Dimensioni (BxHxP)	280 x 269 x 261 mm
Peso	10 Kg
Tensione di alimentazione	100÷240 VAC @ 50/60 HZ
Velocità di conteggio	1.000 / 1.200 / 1.500 banconote al minuto
Capacità alimentatore	fino a 500 banconote
Capacità cassetto di raccolta	fino a 200 banconote
Capacità cassetto di scarto	fino a 30 banconote

SB1100

5 programmi di lavoro al servizio del tuo business

SB1100 è una conta e valorizza banconote solida e robusta a 1 cassetto e ½.
Permette di scegliere tra 5 diversi programmi di lavoro: misto, conteggio per singola denominazione, testazione, orientamento, conteggio di documenti (tipo ticket restaurant) senza effettuare controlli. È dotata di display LCD grafico. Le performance di sicurezza sono impeccabili grazie ai numerosi controlli antifalsificazione implementati e all'avanzata tecnologia di riconoscimento dell'immagine.

Caratteristiche

- Valute trattate: Euro, a richiesta anche Dollari o altre valute.
- Cassetto di reject, in aggiunta al cassetto di raccolta con rostri, per ottimizzare i tempi di tutte le operazioni: qualsiasi banconota anomala viene scartata nel cassetto di reject e il conteggio non viene fermato.
- Display esterno aggiuntivo disponibile in opzione.
- 5 diversi programmi di lavoro: misto (valorizzazione mazzette miste), conteggio Single (conteggio per singola denominazione), testazione (disposizione automatica con il verso della banconota), orientamento (disposizione automatica con l'inserimento della banconota), conteggio di documenti (tipo ticket restaurant) senza controlli.
- 4 diverse velocità operative di conteggio
- 2 porte RS232 e una porta parallela per il collegamento a PC, stampante o altre periferiche.
- Funzione di stampa dei numeri seriali delle banconote valorizzate, disponibile in opzione.
- Possibilità di impostare stop a quantità programmate per la formazione di mazzette.

Controlli antifalsificazione

- Sensori ultravioletti (UV)
- Pattern Magnetico (MG)
- Pattern Infrarosso (IR)
- Controllo filo metallico (TH)

Avanzata tecnologia di riconoscimento dell'immagine

I sensori ottici presenti catturano l'immagine sia sulla piena superficie che su entrambi i lati.

Accessori opzionali

- Stampante
- Display aggiuntivo

Possibilità di impostare programmi di testazione e orientamento delle banconote

Prodotti correlati

- Cambiamonete/cambiabanconote/ticket
- Riconoscitori di banconote

Cassetto di reject

Specifiche Tecniche

Dimensioni (BxHxP)	312 x 289 x 321 mm
Peso	15 Kg
Tensione di alimentazione	100÷240 VAC @ 50/60 HZ
Velocità di conteggio	400 / 800 / 1.000 / 1.200 banconote al minuto
Capacità alimentatore	fino a 300 banconote
Capacità cassetto di raccolta	fino a 200 banconote
Capacità cassetto di scarto	fino a 70 banconote

Sistemi di conteggio delle banconote

C930

Dotata dei più avanzati controlli antifalsificazione

Pratica e compatta, garantisce un elevato livello di sicurezza in funzionamento, attestato dalla certificazione BCE "Devices".
Permette di contare lotti fissi da 10 - 20 - 25 - 50 - 100 pezzi, oppure lotti variabili, impostabili singolarmente e di visualizzare il totale del versamento.
È disponibile in 2 diverse versioni che si distinguono per i tipi di controlli antifalsificazione implementati: C930 UVMG e C930 FULL.

Caratteristiche

- Versione C930 UVMG. Dotata di sensori UV e pattern magnetico.
- Versione C930 FULL. Dotata dei più avanzati controlli antifalsificazione.
- Elevato grado di sicurezza in funzionamento, attestato dalla certificazione BCE "Devices".
- Seriale RS232.
- Possibilità di valorizzare mazzette miste, tramite il riconoscimento dell'immagine.
- Tastierino alfanumerico.
- Pratica maniglia di trasporto.

Prodotti correlati

- Rilevatore di banconote false TOP 1802
- Cambiamonete/cambiabanconote/ticket
- Riconoscitori di banconote

Controlli antifalsificazione implementati

	C930 UVMG	C930 FULL
Sensori ultravioletti (UV)	•	•
Pattern magnetico (MG)	•	•
Controllo filo (TH)	•	•
Pattern infrarosso (IR)		•
Controllo per altezza (2D)	•	•
Controllo tridimensionale (3D)		•

Specifiche Tecniche

Dimensioni (BxHxP)	280 x 310 x 260 mm
Peso	7,5 Kg
Tensione di alimentazione	230VAC@50HZ
Velocità di conteggio	fino a 1.600 banconote al minuto

Sistemi di conteggio delle banconote

9001

Efficiente e veloce, come un operatore

Offre un invidiabile grado di sicurezza in funzionamento ad un prezzo decisamente competitivo. Permette di contare lotti fissi da 10 - 20 - 25 - 50 - 100 pezzi, oppure lotti variabili, impostabili singolarmente e di visualizzare il totale del versamento. È dotata di tre differenti velocità operative di conteggio. È facilmente trasportabile grazie alle dimensioni compatte e alla pratica maniglia ripiegabile.

Prodotti correlati

- Rilevatore di banconote false TOP 1802
- Cambiamonete/cambiabanconote/ticket
- Riconoscitori di banconote

Specifiche Tecniche

Dimensioni (BxHxP)	260 x 245 x 255 mm
Peso	5 Kg
Tensione di alimentazione	220 V / 50 Hz
Velocità di conteggio	fino a 1.600 banconote al minuto

Caratteristiche

- 3 differenti velocità operative di conteggio: 700 - 1.000 – 1.600 banconote al minuto.
- Partenza automatica o manuale.
- Tastierino alfanumerico.
- Pratica maniglia di trasporto ripiegabile.
- Controlli effettuati sulle banconote: altezza, mezza banconota, doppia e spessore.

Verificatore di banconote

Easy Control

Dispositivo portatile adatto per euro e sterline

Pratico e compatto, consente, con estrema velocità, la verifica di tutte le banconote euro e sterline.

Prodotti correlati

- Sistemi di conteggio delle banconote
- Riconoscitori di banconote

Specifiche Tecniche

Dimensioni (BxHxP)	220 x 120 x 78 mm
Peso	0,75 Kg
Alimentazione elettrica	100-240 Volt
Velocità	0,5 sec.

Caratteristiche

- Design Innovativo
- Batteria tampone inclusa con circuito di auto ricarica
- Velocità: 0,5 secondi
- Sistema multi controllo
- Colore: Nero e Silver
- Software aggiornabile online

Accessori

Una vasta gamma di accessori per integrare e completare l'offerta di Comesterogroup: serrature ad elevata sicurezza, introduzioni per monete, gettoni personalizzabili con il logo dell'azienda e componenti che soddisfano qualsiasi richiesta.

- Serrature
- Introduzioni
- Gettoni
- Pulsanti
- Testate luminose
- Luci di vincita
- Componenti

Serrature

Serie riprogrammabile

Punta di diamante della gamma, la serie riprogrammabile permette al cliente di scegliere la propria combinazione e di variarla, qualora necessario, con un semplice gesto.
Offre, inoltre, un indubbio vantaggio: consente al gestore di programmare tutte le macchine allo stesso modo, senza bisogno di adottare una serratura diversa per ogni macchina.

RP

Caratteristiche

- 9.791 combinazioni reali.
- Serratura in lega di zinco cromato, disponibile nelle versioni con leva o per maniglia a T.
- Chiavi di programmazione in ottone e chiavi di utilizzo in alpaca. Sono reversibili e a doppia mappatura interna (fornite a parte).
- Ghiera di sicurezza disponibile in opzione.
- Programmazione al primo utilizzo:
  - la serratura viene fornita in posizione neutra (45° in senso antiorario);
  - inserire la chiave di programmazione e ruotare di 45° in senso orario. La serratura è ora programmata;
  - inserire la chiave di utilizzo per utilizzare la serratura.
- Riprogrammazione:
  - ruotare la serratura in posizione neutra (45° in senso antiorario) tramite la chiave con cui è stata inizialmente programmata e togliere la chiave;
  - inserire una chiave di programmazione con un'altra combinazione e ruotare di 45° in senso orario. La serratura è ora programmata con una nuova combinazione;
  - inserire la chiave di utilizzo con la nuova combinazione per utilizzare la serratura.
- Installabile su alcuni modelli di cambiamonete e start lavaggi.

Serie interruttori a chiavi

Gli interruttori a chiave consentono, attraverso la creazione di un contatto elettrico, di azionare apparecchiature elettroniche o circuiti ausiliari a bassa tensione.

EG

Caratteristiche

- 380 combinazioni possibili.
- Chiavi piatte in ottone nichelato.
- Rotore numerato con cappuccio in acciaio inox e contatti argentati.
- Tensione massima: 24 V.
- Alimentazione: 1 A.

Serie G

La gamma G si caratterizza per la robustezza dei materiali ed è particolarmente adatta agli ambienti esterni, grazie all'elevato grado di protezione da polvere e spruzzi d'acqua (IP54).

G10

Caratteristiche

- Serratura a lamelle contrapposte con 15.000 combinazioni reali.
- Cilindro di lunghezza 22,5 mm, con cappuccio in acciaio inox e piastrina anti-trapano.
- Chiavi piatte, in ottone nichelato, reversibili, a doppia mappatura interna e numerate.
- Grado di protezione: IP54 (contro polvere e spruzzi d'acqua).

G8

Caratteristiche

- Serratura a lamelle contrapposte con 2.000 combinazioni reali.
- Cilindro di lunghezza 20 mm, con cappuccio in acciaio inox e copripolvere.
- Chiavi piatte, in ottone nichelato, reversibili, a doppia mappatura interna e numerate.
- Grado di protezione: IP54 (contro polvere e spruzzi d'acqua).
- Chiavi disponibili sotto passepartout diversi uno dall'altro.

G5

Caratteristiche

- Serratura a lamelle con 400 combinazioni reali.
- Cilindro di lunghezza variabile da 13 a 30 mm, con cappuccio in acciaio inox e copripolvere.
- Chiavi piatte in zama o ottone nichelato, numerate.

Serie con cilindro removibile

La gamma con cilindro removibile soddisfa le esigenze degli utilizzatori di maniglie a T, quali, ad esempio, i produttori di distributori automatici.

SI2

Caratteristiche

- Serratura a pistoncini radiali con 250.000 combinazioni reali.
- Cilindro removibile, dotato di perno centrale antitrapano.
- Chiavi tubolari in acciaio nichelato.
- Possibilità di avere una cifratura riservata.

SI1

Caratteristiche

- Serratura a lamelle con 400 combinazioni reali.
- Cilindro removibile.
- Chiavi piatte in zama o ottone nichelato, numerate.

Serie ad alta sicurezza

Queste serrature sono utilizzate nei casinò di tutto il mondo per la loro straordinaria resistenza, unita ad una grande facilità di utilizzo.

Assa Desmo

Caratteristiche

- Sistema di mappatura desmotronico.
- Cilindro dotato di perni centrali antitrapano e barre laterali di sicurezza.
- Chiavi piatte in alpaca, pratiche e resistenti.
- Ghiera di sicurezza.
- Levetta: 32 mm (altre dimensioni su richiesta).
- Versione con cilindro removibile.

Venia

Caratteristiche

- Cilindro dotato di 14 perni antitrapano, di cui 10 centrali e 2 su ogni lato.
- Statore in ottone con finitura cromate.
- Chiavi piatte in alpaca, pratiche e resistenti.
- Ghiera di sicurezza.
- Levetta: 32 mm (altre dimensioni su richiesta).

Introduzioni

Per applicazioni su superfici piane o con diverse inclinazioni

Dispositivi di diversi colori e dimensioni che consentono di introdurre le monete. Alcuni modelli sono dotati di illuminazione per attrarre maggiormente l'attenzione.

Introduzioni piane

RM/TOP/STDP

Introduzione standard per applicazioni su superfici piane. Disponibile nei colori cromato o dorato, con leva di rifiuto monete.

- Disponibili staffe di fissaggio al supporto gettoniera per spessori da 1 a 5 mm oppure da 15 a 20 mm. In opzione, con scritta € 0,50 - € 1 - € 2.
- Per applicazioni sulla plancia della porta.

Prodotti correlati

- Gettoniere elettroniche
- Separatori di monete

RM/TOP/ADJP

Introduzione adiacente per applicazioni su superfici piane. Disponibile nei colori cromato o dorato, con leva di rifiuto monete.

- Disponibili staffe di fissaggio al supporto gettoniera per spessori da 1 a 5 mm oppure da 15 a 20 mm. In opzione, con scritta € 0,50 - € 1 - € 2.
- Ideali per applicazioni sul corpo di macchine in ferro.

Prodotti correlati

- Gettoniere elettroniche
- Separatori di monete

RMILINT/SUP

Introduzione per applicazioni su superfici piane. Disponibile in ABS nero, con leva di rifiuto monete, nelle lunghezze 7 - 20 - 30 - 45 mm.

Prodotti correlati

- Gettoniere elettroniche
- Separatori di monete

IL/TOP-A72361EU

Introduzione superiore per applicazioni su superfici piane. È disponibile in acciaio cromato, con perno di rifiuto monete.

Prodotti correlati

- Gettoniere elettroniche
- Separatori di monete

Introduzioni inclinate

RM/TOP/INC30

Introduzione per applicazioni su superfici inclinate a 30°. È disponibile nei colori cromato o dorato, con leva di rifiuto monete.

- Disponibili staffe di fissaggio al supporto gettoniera per spessori da 1 a 5 mm. In opzione, possibilità di avere la scritta € 0,50 - € 1 - € 2.

Prodotti correlati

- Gettoniere elettroniche
- Separatori di monete

IL/TOPC30°

Introduzione per applicazioni su superfici inclinate a 30°. È disponibile nei colori nero, cromato o dorato, con perno di rifiuto monete e lunghezza da 42,5 - 62,8 mm.

- Disponibili staffe di fissaggio al supporto della gettoniera per spessori metallici da 1 a 5 mm.

Prodotti correlati

- Gettoniere elettroniche
- Separatori di monete

TW/TOP30-A-42

Introduzione per applicazioni su superfici inclinate a 30°. È realizzata in ferro, con perno di rifiuto monete e lunghezza da 42,5 - 62,8 mm.

- Disponibili staffe di fissaggio al supporto della gettoniera per spessori metallici da 1 a 5 mm.

Prodotti correlati

- Gettoniere elettroniche
- Separatori di monete

TW/S-COINENTRYB

Introduzione standard per applicazioni su superfici inclinate. Solida e robusta, è realizzata in acciaio cromato, con perno di rifiuto monete. Accetta monete con spessore fino a 3 mm.

Prodotti correlati

- Gettoniere elettroniche
- Separatori di monete

Introduzioni inclinate illuminate

TW/N-COINLED 035

Introduzione per applicazioni su superfici inclinate a 15°. È disponibile in acciaio cromato, con perno di rifiuto monete e scritta luminosa "COIN".

Prodotti correlati

- Gettoniere elettroniche
- Separatori di monete

TW/C-COINENTRYFC

Introduzione in ferro per applicazioni su superfici inclinate a 30°. Si caratterizza per le linee decise e il design accattivante. È dotata di perno di rifiuto monete, scritta "COIN" e led con gioco di luci colorato (monocolore su richiesta).

Prodotti correlati

- Gettoniere elettroniche
- Separatori di monete

Introduzioni frontali

IL/TOPA724172(X)46G66L

la (X) del codice identifica il colore dell'Halo

Introduzione frontale per installazione a retroquadro.
Trova applicazione in abbinamento ai separatori Comesterogroup con introduzione dall'alto, canalina monete di raccordo e un motore di reject. È dotata di pulsante elettrico di rifiuto con maschera illuminata effetto Halo, e di scritta 0,10 € - 0,20 € - 0,50 € - 1 € - 2 €. Disponibile in colore blu. Altri colori disponibili in opzione.

IL/TOPA724172546G66L

Modelli disponibili

Colore maschera	Codice
Rosso	IL/TOPA724172146G66L
Giallo	IL/TOPA724172246G66L
Verde	IL/TOPA724172346G66L
Arancione	IL/TOPA724172446G66L
Blu	IL/TOPA724172546G66L
Trasparente	IL/TOPA724172646G66L

Accessori

Gettoni

Estremamente sicuri, realizzati con leghe speciali e con ampie possibilità di personalizzazione

Oltre 70 diversi modelli, realizzati per garantire una perfetta discriminazione e selezione, tramite un'attenzione costante nella scelta dei materiali utilizzati.
I gettoni monometallici e bimetallici, realizzati con leghe speciali di lunga durata, sono indicati per un uso intensivo su apparecchiature che montano gettoniere elettroniche.
I gettoni scanalati, in acciaio ramato e nichelato, sono ideali, invece, per macchine equipaggiate con gettoniere meccaniche: per queste applicazioni sono disponibili anche mascherine di introduzione abbinate a ciascun gettone.
Tutti i modelli possono essere, inoltre, personalizzati per diametro, spessore e conio per diventare davvero unici e distintivi e dare più valore all'attività del cliente: è possibile anche, su richiesta, imprimere scritte, in rilievo o in negativo, o il logo dell'azienda per conferire ulteriore prestigio.

Caratteristiche

Esistono 4 diverse linee di gettoni.

Monometallici

- Particolarmente robusti e resistenti all'usura, grazie ai materiali di lunga durata utilizzati: leghe di ottone, alpaca, ferro o zama.
- Diametro da 18 a 31 mm.

Bimetallici

- Costituiti da una parte centrale e da un anello circostante in lega di rame: il contrasto cromatico genera un effetto particolare esclusivo.
- Diametro da 26 e 27 mm (altre dimensioni su richiesta)

Scanalati

- Realizzati in ferro o zama, sono dotati di una o più scanalature sulla faccia anteriore o posteriore.
- Diametro da 22 a 27 mm.

Tematici

- Presentano 4 grafiche distinte: segni zodiacali, macchine, monumenti storici e animali africani.

Mascherine

- Sono disponibili diverse maschere di introduzione a seconda del tipo di gettone da inserire.

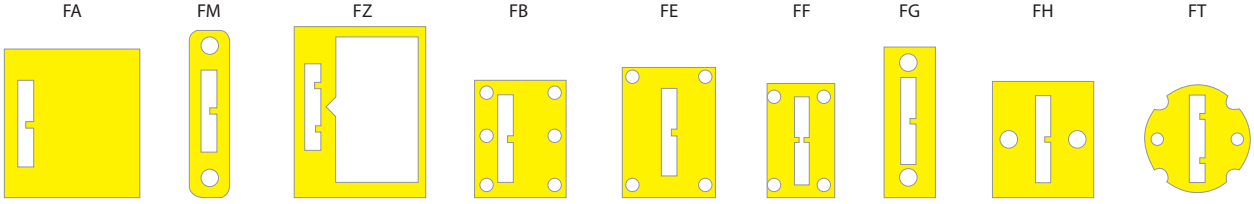

Prodotti correlati

- Riconoscitori di monete
- Cambiamonete/banconote/ticket
- Start lavaggi
- Erogatori di monete
- Sistemi di conteggio

Accessori

Pulsanti

Design assolutamente moderno e grande facilità di montaggio

Nella gamma trovano spazio diversi modelli di pulsanti, che completano l'equipaggiamento di tutti i tipi di macchine da gioco. Si distinguono per il design piatto, assolutamente moderno, la facilità di montaggio, a baionetta o con sistema Easy clip, e gli effetti luminosi alla base.

SZ/26-1308-96
Pulsante piccolo quadrato con maschera in acciaio cromato e illuminazione effetto Halo.
Installazione con sistema a scatto o controdado di sicurezza.

Colore lente
Colore Halo

SZ/26-1318-22
Pulsante grande quadrato con maschera in acciaio cromato e illuminazione effetto Halo.
Installazione con sistema a scatto o controdado di sicurezza.

Colore lente
Colore Halo

SZ/26-1378-96
Pulsante grande rotondo con maschera in acciaio cromato e illuminazione effetto Halo.
Installazione con sistema a scatto o controdado di sicurezza.

Colore lente
Colore Halo

P500/TWA0141SO
Pulsante quadrato convesso con scritta STOP.
Micro inclinato 45°.
Aggancio a baionetta.

Colore lente

P500/TWA0141
Pulsante quadrato convesso.
Disponibile anche con scritta: START - STOP - RESTO.
Micro inclinato 45°.
Aggancio a baionetta.

Colore lente

P500/A0127
Pulsante quadrato a basso profilo.
Disponibile anche con scritta: START - STOP - RESTO.

Colore lente

P500/A013CA
Pulsante quadrato in miniatura con effetto Halo alla base del pulsante.

Colore lente
Colore Halo

P500/A01C2A
Pulsante tondo con effetto Halo alla base del pulsante.
Aggancio con sistema Easy clip.

Colore lente
Colore Halo

Testate Luminose

Ideali per personalizzare tutte le macchine da gioco

Grazie al design accattivante e al gioco di luci, catturano l'attenzione e rendono il tema delle macchine da gioco immediatamente riconoscibile. Sono disponibili con cornice cromata, nera o dorata e sono facilissime da montare grazie alle basi, disponibili in opzione.

Synchronized RGB Topper Box

Corpo in ABS.

Scheda PCB integrata per gestire gli effetti luminosi di una singola testata o di più testate.

Sette programmi preimpostati di effetti luminosi. Led ultrabrillanti per giochi di luce multicolore. Grafica retroilluminata.

Alimentazione: 12 Vdc.

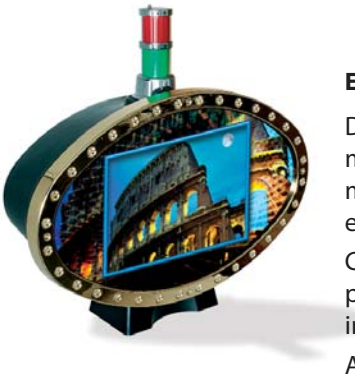

Ellipse TF Topper

Display LCD 15" che permette di visualizzare immagini ad alta risoluzione e filmati.

Connessione RS232 e compact flash card disponibile in opzione.

Alimentazione: 12 Vdc.

Ringo Compact topper

Cornice illuminata da 32 led bianchi ad alta intensità.

Grafica retroilluminata.

Varie combinazioni di accensione dei led: a intermittenza, sempre acceso, a rotazione.

Alimentazione: 12 Vdc.

Xenon Led Topper

Estremamente versatile.

Facilissima da installare, grazie alle due basi, piatta e circolare, disponibili in opzione.

Alimentazione: 12 Vdc.

Luci di vincita

Due diverse serie per adattarsi a tutti i tipi di macchine da gioco

Le luci di vincita sono disponibili in diverse serie verticali o nella nuova serie orizzontale, ideale per l'installazione sulle macchine dei casinò di nuova generazione.

Serie verticale

Serie orizzontale

Componenti

Una vasta gamma di accessori per completare l'equipaggiamento di qualsiasi macchina

Filtri

Dispositivi di filtraggio della rete.

- Disponibili in differenti versioni:
  - presa di corrente con filtro di rete (3 o 6A);
  - presa di corrente con interruttore, fusibile e filtro di rete;
  - presa di corrente con interruttore, fusibile, filtro di rete e vaschetta (piccola o grande).
- Possono essere forniti anche con interruttore luminoso.

Alimentatori

Dispositivi di alimentazione AC/DC.

Alimentatore compatto, disponibile con le seguenti tensioni di utilizzo:

+ 5 V/15 A; + 12 V/4 A; + 24 V/4 A.

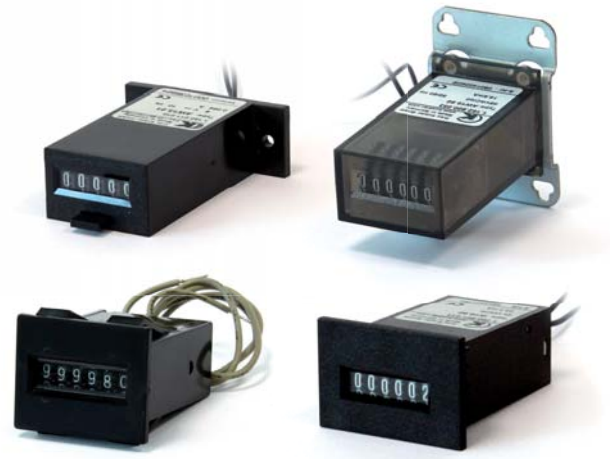

Contaimpulsi

Dispositivi elettromeccanici di conteggio.

Fissaggio a base

- Disponibili nelle versioni a 6/12/24 Vdc, nelle esecuzioni con o senza reset.
- Numeratore a 5 o 6 cifre.
- La velocità è di 10 impulsi al secondo.

Fissaggio a pannello

- Disponibili nelle versioni a 6 e 12 Vdc, nelle esecuzioni con o senza reset.
- Numeratore a 5 o 6 cifre.
- La velocità è di 10 impulsi al secondo.

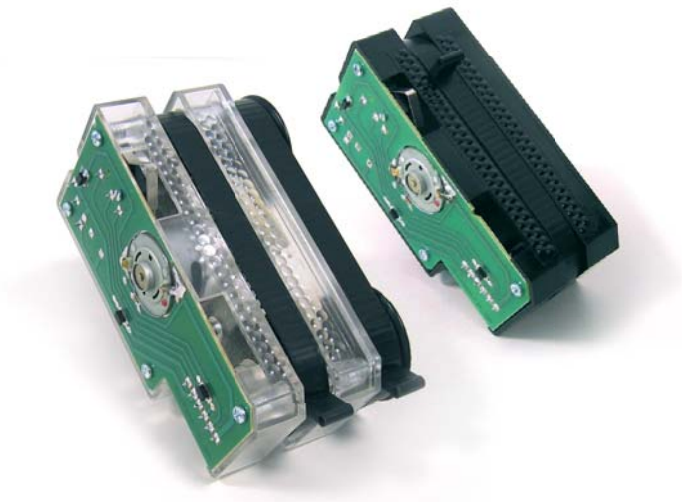

Motorini avanzamento prodotti - diritto e inclinato

Installati nei distributori automatici, permettono di erogare prodotti della grandezza di un pacchetto di sigarette, facendoli scorrere lungo le proprie cinghie.

Versioni

- micro inclinato
- micro diritto
- doppio micro inclinato
- doppio micro diritto

Lampadine led

Porta barattoli
per cambiamonete

Barattoli personalizzabili

Hopper per gettoni
di grandi dimensioni

Maniglie in abs

Porta documenti
A4 (320 x 255 mm)

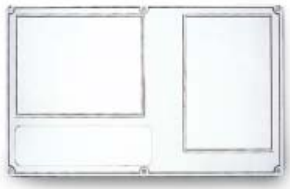

Porta documenti
A5 (257 x 135 mm)

Piedini regolabili

Ruote per mobili bianche

Ruote per mobili nere

Connettori jamma
10 x 10 – 28 x 28 – 36 x 36

Cassetta in plastica

Interruttore test mini

Interruttore bipolare

Interruttore test

Progetto grafico
Comesterogroup S.r.l.

Aggiornato a: **Maggio 2013**

Testi, informazioni, disegni e rendering possono essere soggetti ad errori o modifiche.
Comesterogroup declina ogni responsabilità per le conseguenze di eventuali errori o modifiche.
Comesterogroup si riserva il diritto di effettuare cambiamenti senza preavviso.

Comesterogroup
Competitive Through Innovation

IT COMESTEROGROUP ITALIA
via M. Curie, 8
20060 - Gessate (Milano)
ITALIA
Tel. +39 (0)2 95 78 11 11
Fax +39 (0)2 95 38 01 78
www.comesterogroup.it
comestero@comesterogroup.it

UNI EN ISO 9001:2008
Certificato nr. 50 100 9945

FR COMESTEROGROUP FRANCE
19 rue de la Merlette
77260 - Sept Sorts
FRANCE
Tel. +33 (0)1 60 44 18 90
Fax +33 (0)1 60 44 18 93
www.comesterogroup.fr
comestero@comestero.fr

DE COMESTEROGROUP DEUTSCHLAND
Herlingsburg 20-22
22529 - Hamburg
DEUTSCHLAND
Tel. +49 (0) 40 5 47 74 63 - 0
Fax +49 (0) 40 5 47 74 63 - 20
www.comesterogroup.de
info@comestero.de

UK COMESTEROGROUP UK
Gainsborough House - 2 Sheen Road
TW91AE - Richmond
UNITED KINGDOM
Tel. + 44 (0) 208 97 32 675
Fax. +44 (0) 208 97 32 688
Cell. +44 (0) 77 06 14 33 77
www.comesterogroup.com
info_UK@comesterogroup.com

PL COMESTEROGROUP POLSKA
Ul. Bielska, 105
09-400 - Plock
POLSKA
Tel. +48 (0) 24 26 77 592
Fax +48 (0) 24 26 77 594
www.comesterogroup.pl
comestero@comestero.pl

AR COMESTEROGROUP ARGENTINA OFFICE
Ancaste 3307
1437 - Capital Federal (Buenos Aires)
ARGENTINA
Tel. +54 (11) 4912 7554
Cell. +54 (911) 5592 3120
Cell. +54 (911) 5308 0750
www.comesterogroup.es
e.zucconi@comesterogroup.com