SUZOHAPP

Banknotenleser mit Stacker

NV9 USB +

Die hohen Leistungen der Serie NV mit den Vorteilen eines eingebauten Stackers

NV9 USB + ist bedienerfreundlich und einfach in der Anwendung. Er bietet eine hohe Annahmequote für Banknoten verschiedener Währungen. Die robuste Konstruktion garantiert eine lange Lebensdauer.Die hoch wirksame Anti-Fishing-Vorrichtung vereitelt jeden Betrugsversuch. Durch die Hochgeschwindigkeitsmotoren der Annahmevorrichtung können die Prüfung der Banknote, die Positionierung des Stackers und die Anzeige des Guthabens in nur 3 Sekunden erfolgen.

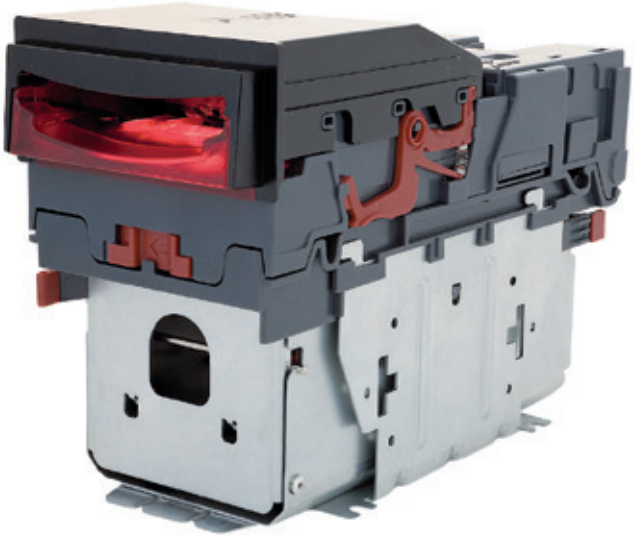

Eigenschaften

- Fluoreszenz-Sensor für die Analyse unsichtbarer Merkmale.
- USB-Anschluss für auf PC-Architektur basierende Geräte.
- Sowohl vertikale als auch horizontale Installation.
- Positionierung sowohl horizontal als auch vertikal möglich, dazu genügt das Austauschen der Frontplatte.
- Antriebsriemen aus Kevlar erleichtern den Banknotendurchlauf.
- Programmierung über PC oder Konfigurationsblätter.

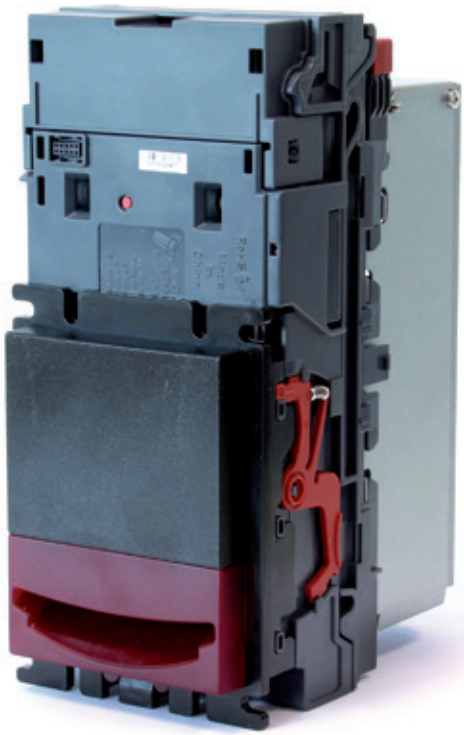

Technische Zeichnungen

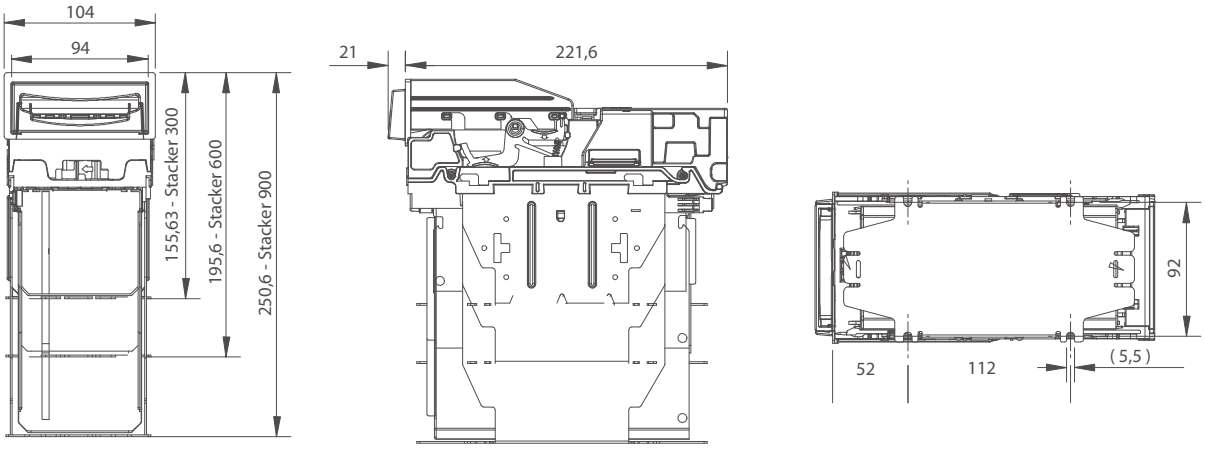

***Hinweis**: Maßeinheit: mm*

Tools

DA2 kit

Kit zur Durchführung der Programmierung, der Konfiguration und der Diagnostik.

DA3 kit

Kit zur Durchführung der Programmierung und Konfiguration direkt vor Ort.

DA3 Easy

Programmierkit für eine noch einfachere und intuitivere Anpassung an die neuen Euro-Banknoten, direkt vor Ort.

Versioni

Folgende Versionen sind in die einzelnen Vorrichtungen integriert: ccTalk, Parallel, Pulse, eSSP (encrypted Smiley Secure Protocol), SSP (Smiley Secure Protocol), Seriell (RS 232), MDB (mit IF5 Schnittstelle). Escrow-Funktion (für einzelne Banknoten). Erhältlich in zwei Versionen mit Stacker zur Stapelung von bis zu 300 bzw. 600 Banknoten.

Accessori opzionali

- AGCAVOSMILE: Kabel zum Anschluss des Lesegeräts an das Host-Gerät im Parallel-Modus. Erhältlich in den Längen: 20 - 50 - 100 - 150 cm
- AGCAVOSMILEPULS: Kabelbaum für den Anschluss eines NV9 im Pulse-Modus. Erhältlich in den Längen: 100 und 200 cm
- Unterschiedliche Eingabemasken erhältlich
- DA2 Kit
- DA3 Kit
- DA3 Easy Kit
- IF5: Steckkarte zur Konvertierung von SSPProtokoll in MDB-Modus

Technische Daten

Abmessungen (BxHxT)	Mit Stacker für 300 Banknoten 104 x 155,6 x 221,6 mm	Mit Stacker für 600 Banknoten 104 x 195,6 x 221,6 mm
Gewicht	1.700 g	
Versorgungsspannung	12 Vdc +/- 10% (in Version MDB: min. 23 V - max. 42 V)	
Stromaufnahme	350 mA in Standby - 1 A bei Annahme - 1,2 A mit Stacker in Funktion	
Leistungsaufnahme	4,2 W in Standby - 12 W bei Annahme - 14,5 W mit Stacker in Funktion	
Betriebstemperatur	3°C - 50°C / 5 - 95% unkondensierte Feuchtigkeit	
Akzeptierte Banknoten	bis 82 x 160 mm	
Erkennbare Banknoten	bis zu 15 unterschiedliche Banknotenstückelungen im seriellen, Impuls- und binären Steuerungsmodus, 4 Banknoten im Parallelmodus	
Annahmegeschwindigkeit	3 - 6 Sekunden	
Kapazität	Cashbox: 300 oder 600 Banknoten	