Cashless-Systeme

WorldKey UltraLite

Cashless für alle

Um eine Vielzahl an Lösungen für verschiedene Anforderungen an Installation und Verwaltung zu bieten, wird die Palette der WorldKey Produkte zusätzlich erweitert. Das neue WorldKey UltraLite: Hohe, durch die technologische Plattform MIFARE® gewährleistete Sicherheitsstandards. WorldKey UltraLite wurde speziell für den automatischen Vertrieb entwickelt. Das Gerät ist bei günstigem Preis einfach zu bedienen und problemlos zu installieren. Es ermöglicht die unmittelbare und effiziente Verwaltung des Guthabens, das sich auf dem Schlüssel (oder Tag) befindet, im MDB-Slave Modus. WorldKey UltraLite ist mit allen auf dem Markt erhältlichen MDB-Master Vorrichtungen kompatibel (Vending-Automaten und Münzwechsler) und bietet hohe Vielseitigkeit bei den Zahlungen.

Eigenschaften

- Lesekopf speziell für Einsteck-Schlüssel oder Tags mit integrierter CPU.
- Zwei verschiedene Fronten: rund, am häufigsten verwendet, und oval, ideal für das Retrofitting.
- Lesekopf mit Ampelanzeige gemäß EVA-CVS Standard mit 3 Status-LED.
- Unterstütztes Protokoll: MDB Slave.
- Als Option aktivierbare automatische Registrierung der Schlüssel oder Tags beim ersten Einstecken.
- Mit allen erhältlichen Münzwechslern kompatibel.

Technische Zeichnungen

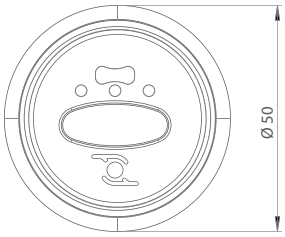

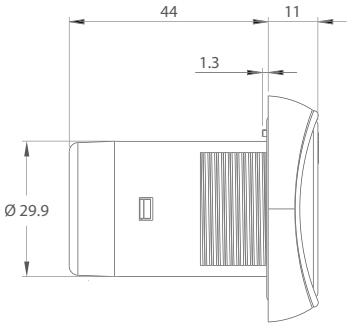

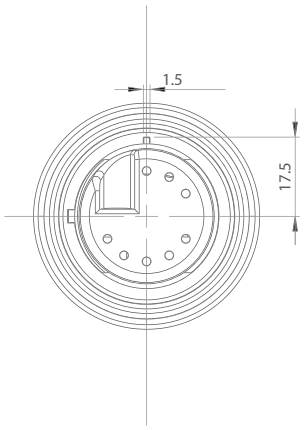

Hinweis: *Maßeinheit: mm*

Funktionen

- Verwaltung von Benutzergruppen.
- Verwaltung einer zweiten MDB-Adresse.
- Black-List Verwaltung.
- Kompatibilität der verwalteten Karte mit allen der WorldKey Palette.

Tools

Konfigurationsprogramm UNICO

Software-Paket, das alle Programme zur Sammlung und Verwaltung der Audit/Log Daten (gemäß EVA-DTS Standard oder Windows Excel), zur Programmierung der Betriebsparameter und zur Verwaltung aller Funktionen der Schlüssel/Tags vereint.

Tragbarer Universalprogrammierer (UHHT)

Zur Programmierung direkt vor Ort über Verbindung mit USB-Mikrokabel.

Programmierschlüssel

Programmierschlüssel Clone

Optionales Zubehör

- Tragbarer Universalprogrammierer (UHHT)
- RFID Schlüssel, bei großen Bestellmengen mit individuell gestaltbarem Etikett
- RFID-Tag, bei großen Bestellmengen mit individuell gestaltbarer Grafik und Form
- Konfigurationsprogramm UNICO
- Credit Box zur Übertragung von Guthaben von einem Transponder zum Anderen
- Kabel für Micro USB

Zugehörige Produkte

- Einheit Easy Pay
- Einheit Desk Top
- Einheit General Purpose
- Einheit General Purpose Capsense
- Elektronischer Münzprüfer RM5 HD
- Münzprüfer mit Geldwechsler RR6 HD
- Geldschein-Lesegeräte

Technische Daten - CPU

Abmessungen (B x H x T)	Lesekopf Anschlussmodul für MDB BUS	50 x 75 x 55 mm 78x60x24 mm
Gewicht	75 g	
Versorgungsspannung	entspricht MDB Protokoll	
Stromaufnahme	1,15 W	
Betriebstemperatur	- 20 °C ÷ + 50 °C	
Feuchtigkeit (nicht kondensiert)	90%	
Lagertemperatur	-20°C ÷ 70°C	

Technische Daten - Schlüssel/Tags

Verwendete Technik	Induktive Übertragung, Daten und Energie ISO 14443 - Mit codierter Mifare®
Übertragungsfrequenz	13,56 MHz

Zahlungsmittel

Schlüssel *bei großen Bestellmengen mit individuell gestaltbarem Etikett*

Tag *in verschiedenen Formen und Farben erhältlich*

SA TOMA AG | Gummertliweg 7 | CH-4702 Oensingen | Tel. +41 62 388 20 50 | Fax +41 62 388 20 55 | info@satoma.ch | www.satoma.ch